Iktatószám: CSP/83-10/2023

Cserkeszőlő Községi Önkormányzat

Pénzügyi- Ügyrendi és Foglalkoztatási Bizottságának

2023. év február hó 7. napján megtartott nyilvános üléséről készült

TÁRGYMUTATÓ

HATÁROZATOK MUTATÓJA

HATÁROZAT		
Ssz.	**száma**	**pontos címe**
1.	**21/2023.(II.7.)**	a jegyzőkönyv hitelesítő elfogadásáról.
2.	**22/2023.(II.7.)**	a napirend elfogadásáról.
3.	**23/2023.(II.7.)**	Civil Szervezetek 2022. évi beszámolójának elfogadásáról.
4.	**24/2023.(II.7.)**	a civil szervezetek 2023. évi támogatási kérelmeinek elfogadásáról.
5.	**25/2023.(II.7.)**	Önkormányzat 2023. évi költségvetésének megállapításáról.
6.	**26/2023.(II.7.)**	Polgármester 2023. évi szabadság felhasználási ütemezési tervének jóváhagyásáról.
7.	**27/2023.(II.7.)**	Mozgáskorlátozottak Tiszazugi Egyesületének támogatási kérelmének elutasításáról.
8.	**28/2023.(II.7.)**	Szolnoki Tankerületi Központ EFOP-4.1.12-22 projekt végrehajtásához tulajdonosi hozzájárulás jóváhagyásáról.
9.	**29/2023.(II.7.)**	Cserkeszőlő Község településrendezési eszközeinek módosításáról.
10.	**30/2023.(II.7.)**	Gépjármű üzemeltetési szabályzat módosításáról.
11.	**31/2023.(II.7.)**	„Kútház építése Cserkeszőlőn" tárgyú építési, beruházás kivitelezése tárgyában kötött vállalkozási szerződés 1. számú módosításának jóváhagyásáról, valamint szerződéskötéshez való hozzájárulásról.

JEGYZŐKÖNYV

Készült: A Pénzügyi- Ügyrendi és Foglalkoztatási Bizottság 2023. február 7-én megtartott, rendes ülésén.

Jelen vannak: Varga Attila polgármester
Horváth Attila alpolgármester
Dr. Tóth Dániel jegyző

Györe Dávid Attila bizottság elnöke
Gyóllai László
Berezvai József
Kovács Ákos
bizottság tagjai

Meghívott vendégek a mellékelt jelenléti ív szerint

Györe Dávid Attila bizottság elnöke: *(A Pénzügyi- Ügyrendi és Foglalkoztatási Bizottság ülését 15 óra 34 perckor megnyitotta.)*
Tisztelettel köszöntök mindenkit 2023. február 7-én, Pénzügyi Bizottság rendes ülésén. Külön tisztelettel köszöntöm polgármester urat, jegyző urat, bizottság tagjait és minden jelenlévő vendéget. Tájékoztatásul közlöm, hogy az ülésről jegyzőkönyv és hangfelvétel készül. Jegyzőkönyvvezető Molnár Judit. Jegyzőkönyv hitelesítésére felkérem Berezvai József képviselő urat. Aki ezzel egyetért az kérem kézfeltartással jelezze.

A Pénzügyi- Ügyrendi és Foglalkoztatási Bizottság 4 igen szavazattal, ellenszavazat és tartózkodás nélkül egyetértett a jegyzőkönyv hitelesítőre tett javaslattal és az alábbi határozatot hozta:

21/2023.(II.7.) sz. Pénzügyi- Ügyrendi és Foglalkoztatási Bizottság határozata
- a jegyzőkönyv hitelesítő elfogadásáról.

Cserkeszőlő Községi Önkormányzat Képviselő-testületének Pénzügyi-, Ügyrendi és Foglalkoztatási Bizottsága jóváhagyja Berezvai József bizottsági tagot a 2023. február 7-i, rendes Pénzügyi- Ügyrendi és Foglalkoztatási Bizottság ülésének jegyzőkönyv hitelesítőjének.

Erről értesül: - Pénzügyi- Ügyrendi és Foglalkoztatási Bizottság tagjai – helyben

==========

Györe Dávid Attila bizottság elnöke: Összesen 8 napirendi pont szerepelt a meghívóban. Szeretném tájékoztatni a bizottság tagjait, hogy a 6. napirendi pontunkban tartalmi változás történt, ezt mindenki most helybeni kiosztással megkapta. Illetve szeretnék egy 9. napirendi pontot felvetetni, melynek címe „Kútház építése Cserkeszőlőn" tárgyú építési, beruházás kivitelezése tárgyában kötött vállalkozási szerződés 1. számú módosításának jóváhagyása, valamint szerződéskötéshez való hozzájárulás. Aki ezen változtatásokkal együtt egyetért a napirendi pontokkal az, kérem kézfeltartással jelezze. Köszönöm.

A Pénzügyi- Ügyrendi és Foglalkoztatási Bizottság 4 igen szavazattal, ellenszavazat és tartózkodás nélkül egyetértett a napirendi javaslattal és az alábbi határozatot hozta:

22/2023.(II.7.) sz. Pénzügyi- Ügyrendi és Foglalkoztatási Bizottság határozata

- a napirendek elfogadásáról.

Cserkeszőlő Községi Önkormányzat Képviselő-testületének Pénzügyi- Ügyrendi és Foglalkoztatási Bizottsága a 2023.02.07-i, rendes ülés napirendjét az alábbiak szerint elfogadta:

Napirend:

1. **Civil Szervezetek 2022. évi beszámolója**
   Előadó: polgármester

2. **Civil Szervezetek 2023. évi támogatási kérelmei**
   Előadó: polgármester

3. **Önkormányzat 2023. évi költségvetésének megállapítása**
   Előadó: polgármester

4. **Polgármester 2023. évi szabadság felhasználási ütemezési tervének jóváhagyása**
   Előadó: polgármester

5. **Mozgáskorlátozottak Tiszazugi Egyesületének támogatási kérelme**
   Előadó: polgármester

6. **Szolnoki Tankerületi Központ EFOP-4.1.12-22 projekt végrehajtásához tulajdonosi hozzájárulás jóváhagyása**
   Előadó: polgármester

7. **Cserkeszőlő Község településrendezési eszközeinek módosítása**
   Előadó: polgármester

8. **Gépjármű üzemeltetési szabályzat módosítása**
   Előadó: polgármester

9. **„Kútház építése Cserkeszőlőn" tárgyú építési, beruházás kivitelezése tárgyában kötött vállalkozási szerződés 1. számú módosításának jóváhagyása, valamint szerződéskötéshez való hozzájárulás**
   Előadó: pályázati referens

Erről értesül: - Képviselő-testület tagjai – helyben
- Pénzügyi- Ügyrendi és Foglalkoztatási Bizottság tagjai – helyben

==========

Győre Dávid Attila bizottság elnöke: Ezt elfelejtettem, megállapítom, hogy a bizottság határozatképes, 1 fő igazoltan távol.

==========

NAPIRENDEK MEGTÁRGYALÁSA

1. **Napirendi pont**
   Civil Szervezetek 2022. évi beszámolója
   Előadó: polgármester
   (Írásbeli előterjesztés a jegyzőkönyv mellékletét képezi.)

Varga Attila polgármester: Tisztelt Bizottság! Ahogy látja a tisztelt bizottság a civil szervezetek, akik kaptak támogatást elszámoltak maradéktalanul -le lett ellenőrizve a pénzügy által- a kapott támogatással. Egyetlenegy dolgot emelnék ki ebből, nevezetesen a Nyugdíjas Egyesület, ugye ők nem használtak fel annyi összeget, mint amit igényeltek. Ehhez én különösebben hozzátenni nem kívánok semmit. Majd a 2023. évi támogatásoknál szeretnék, egyesével végig megyünk és akkor majd megbeszéljük a dolgokat a támogatásoknál, hogy mit, miért és hogyan javasoltunk. Ugye erre ahogy van az SZMSZ-ünkben, mi összeültünk és ezt megbeszéltük. Erre lesz egy javaslat és akkor majd utána pedig a bizottság és a testület dönteni fog. Ehhez én nem tudok, én nagyon örülök, hogy most már óriási, minőségi változás történt a civil szervezeteknél. Tehát most már rendesen történik az elszámolás, időben történik az elszámolás és nem kell könyörögni ahhoz, hogy ezt megcsinálják. Én köszönöm szépen az egész tavalyi évi munkájukat és valószínűleg akkor majd a testületi ülésre fognak jönni többen és annak reményében, hogy tovább tudjuk folytatni az együttes munkát. Majd szavazunk a jövő évi támogatási kérelmekről is. Ennyi.

Győre Dávid Attila bizottság elnöke: Köszönjük szépen polgármester úrnak. Van-e a bizottság tagjai közül valakinek a civil szervezetek beszámolójához hozzáfűzni valója, akár olyan képviselőnek, aki nem tagja a bizottságnak? Kíván-e valaki hozzászólni? Köszönjük szépen minden civil szervezetnek, hogy időben leadta a beszámolóját. Én a magam részéről javaslom elfogadásra a beszámolókat. Van-e ellenvetés? Ha nincs akkor, kérem fogadjuk el a civil szervezetek 2022. évi beszámolóit. Aki ezzel egyetért, kérem kézfeltartással jelezze.

A Pénzügyi- Ügyrendi és Foglalkoztatási Bizottság 4 igen szavazattal, ellenszavazat és tartózkodás nélkül elfogadta az előterjesztést és az alábbi határozatot hozta:

23/2023.(II.7.) sz. Pénzügyi- Ügyrendi és Foglalkoztatási Bizottság határozata
- Civil Szervezetek 2022. évi beszámolójának elfogadásáról.

Cserkeszőlő Községi Önkormányzat Képviselő-testületének Pénzügyi- Ügyrendi és Foglalkoztatási Bizottsága megtárgyalta a Civil Szervezetek 2022. évi beszámolójáról szóló előterjesztést és akként határozott, hogy javasolja a civil szervezetek 2022. évi beszámolójának elfogadását a képviselő-testület elé.

Erről értesül: - Pénzügyi- Ügyrendi és Foglalkoztatási Bizottság tagjai – helyben
- Képviselő-testület tagjai – helyben

==========

2. **Napirendi pont**
Civil Szervezetek 2023. évi támogatási kérelmei
Előadó: polgármester
(Írásbeli előterjesztés a jegyzőkönyv mellékletét képezi.)

Varga Attila polgármester: Tisztelt Bizottság! Ahogy itt látjátok az előterjesztésben, tehát itt megvan az, hogy mennyit igényelt az adott civil szervezet, több-kevesebb jó indokkal és mennyi az, amit a véleményező bizottság javasolt. Ugye erre külön, ha jól emlékszem múlt héten összeültünk, múlt héten volt vagy az előtti héten. Hozzátenném azt, hogy egy hiányzik, egy késve adta be a kérelmét, a reformátusok. Mondtam az alapítvány elnökségi tagnak, hogy majd ezt orvosolni fogjuk időközben, mikor olyan költekezések mennek, de ekkor már a költségvetés készen volt, én már nem akartam ehhez hozzányúlni. Tehát akkor már ugye mindkét oldal megfelelően be volt állítva a pénzügy által. Tehát a Református Templom és Lelkészlakás Építési Alapítvány majd később fog benyújtani egy kérelmet a testület felé, majd akkor foglalkozunk vele. Tehát látjátok, hogy ki, mennyit kért. Aki volt bent civil szervezet vezetője vagy képviselője, annak elmondtam, hogy mi a saját magunk költségeit lecsökkentettük elég erősen. A motorosoknál nem tartottam indokoltnak azt, amit ők oda írtak és beleírtak, megvizsgálva azt, amit kértek. Tehát tavaly a fedést álltuk, tehát most nem tudom, hogy jött az, hogy mi még most álljuk a hang vagy fény vagy mit tudom én milyen technikát is. Szerintem ez már nem a mi feladatunk. A Cserkeszőlői Diákokért Alapítványnál volt egy olyan felvetése a Véleményező Bizottság által, hogy valószínűleg..., tehát nem ez volt az eredeti kérelemben. Ezt nem tartottuk elfogadhatónak, tehát nem 1-2 gyereknek kell, ha ad az önkormányzat, hanem minden gyereknek adjon. Tehát tavaly is emlékeztek a linóleum, amit minden gyerek használhat az új tornateremben vagy ez a védő valami. A Cserkeszőlői Lovas Egyesületnél ezt hozzá kell fűznöm, hogy én elnök úrral beszéltem. Ugye ő 1,8 millióra tette a költségeket, meg fogjuk látni év közben a szervezés alatt, hogyan fog haladni ez az egész. Én nagyon szeretném, ha észszerű keretek között maradnánk. Elhiszem, hogy mindennek növekedett a költsége, de jelen pillanatban úgy véltük a bizottság által, hogy maradjunk a tavalyi összegnél. Az SM Istálló Lovassportnál szintén maradjunk a tavalyi összegnél, ne rugaszkodjunk el ennyire a földtől. A CSESE-nél szintén maradjunk a tavalyi összegnél, már csak azért is, mivel tavaly is valami hasonlóképpen nyújtották be a kérelmüket és akkor is 2 millió forintot szavaztunk meg. Amennyiben majd jön az elnök úr, szeretném megkérdezni, hogy mikor lesz az a saját lábra állás, amit évek óta ígérnek nekünk. A FICSAK egy teljesen új, ezt tudjátok ti is, hogy ez egy párt politikai szervezetnek a családi tagozata vagy nem tudom mi, civil szervezete. Ennyit kértek majd meg fogjuk látni egy év után, hogy a működésük mennyire támogatható a továbbiakban. Itt is majd amennyiben esetleg az elnök vagy kurátor eljön, akkor majd szeretnék 1-2 kérdést feltenni hozzá. Községi Polgárőr Egyesületnél maximálisan támogattuk azt, amit kértek. Fontos szolgálatot látnak el és tudjuk az üzemanyag árak végképp megkeserítik az életüket, ha bár most örömmel láttam, hogy a benzin 621 Ft a MOL kúton. Őszi Napfény Egyesület kicsit megnövelték a támogatási kérelmüket, viszont azért javaslom ennek a megadását, mert ők látjuk a tavalyi évből is, amit ők nem használnak fel, akkor ők nem úgy vannak, hogy valamire csak költsük el, mert hogyha már meg ítélték nekünk és igaz létszámilag a CSESE-t mondjuk a legnagyobb, hogy mondják ezt?

Gyóllai László bizottsági tag: Civil szervezet.

Varga Attila polgármester: Egyesületnek, civil szervezetnek, az én véleményem szerint ez az Őszi Napfény Egyesület, mert ugye a CSESE-nél a kisgyerekektől kezdve, az óvodásoktól kezdve mindent beleszámítanak. Felnőtt tagként szerintem ez az Őszi Napfény Egyesület. Hagyományőrző Egyesület 400.000-et kért, 400.000-et javaslunk. Elszámoltak ők is maradéktalanul. Ez, amit javaslunk a többit majd ti eldöntitek és nagyjából úgy el is mondtam, hogy mit miért.

Győre Dávid Attila bizottság elnöke: Köszönjük szépen. Felteszem a kérdést a bizottság tagjai közül valakinek hozzáfűzni valója?

Gyóllai László bizottsági tag: Én annyit szeretnék itt a civil szervezetek, illetve az egyesületek támogatásánál elmondani, hogy elfogadom az érveket. Ugye nehéz helyzetben vagyunk, gazdaságilag

nem tudjuk, hogy mi vár ránk, tehát minden forintot meg kell fognunk. Azonban a civil szervezetek működésénél mindenképpen figyelembe kell venni azt, hogy kik azok, akik önszerveződő csoportként tulajdonképpen a saját szórakozásukra rendeznek bizonyos dolgokat, ami nem kötelező. Van ennek egy másik oldala, amikor egy egyesület kötelezően egy verseny rendszerben vesz részt. Ez azt jelenti, hogy oda el kell utazni, ott rendszeresen részt kell venni, mert amennyiben ezt nem teszi meg, akkor vele szemben szankciókat alkalmaznak. Tehát a civil szervezeteknél ez egy nagyon érdekes kérdés ugye, ha benevezek egy bajnokságra különböző csapatokkal adott esetben, azt minden hétvégén vinni kell, utaztatni kell. A benzinárakat ugye tudjuk és ez hatalmas áldozattal jár. Azt is tudjuk, hogy ezen a településen nagyon kevés sportolási lehetőség van a gyerekek számára. Azok a szülők és talán itt is ülnek olyanok, akik azt szeretnék, hogy a gyerekük egy kicsit többet érjen el, mi már kevesek is vagyunk még ebben a formában is, hiszen el kell vinni Szentesre, el kell vinni Csongrádra, el kell vinni Kecskemétre, el kell vinni Szolnokra. Nekem vannak ilyen tanítványaim több sportágban, karate, labdarúgás, vízilabda, mert, hogy itt már ezt a szintet nem tudjuk biztosítani számukra, az alapot viszont igen. Nem kell, hogy valaki élsportolóvá váljon, egyáltalán eljusson annak közelébe, de mindenképpen fontos az, hogy a gyerekek számára sportolási lehetőséget biztosítsunk. Ez az egyetlen módja ma annak, hogy kiszakítsuk a gyerekeket a szobából, elvigyük a számítógép mellől és találkozzanak olyan emóciókkal, amelyet csak a sport tud adni. Gondolok itt a siker és a kudarc feldolgozására. Mi látjuk azt, hogy milyen nehezen viselik a mai gyerekek a kudarcokat, nem tudják feldolgozni, semmit nem tudnak elfogadni. Borzasztó nagy az egoizmus és a sport az egyetlen, aki próbálja rendre, fegyelemre tanítani a gyerekeket. Ezért én mindenképpen támogatom a civil szervezeteket és bármelyiket. A másik oldala pedig az, hogy ezek a civil szervezetek, ezek a közösségek szinte kivétel nélkül színtiszta cserkei lakosokból áll. Az itt élőknek a közérzetét az, hogy Cserkeszőlőben én, hogy érzem magam, van-e itt valami közösség ahová én tartozom, ahova hetente mondjuk egyszer elmegyek, akár csak beszélgetni, akár kártyázni, akár főzni, mint ahogy a szorgos kezek csütörtökönként megteszi, hogy ők főznek és jól érzik magukat. Ők, az ő számukra ez az egyetlen egy kikapcsolódási lehetőség van és én mindegyik esetben támogatom ezeknek a működését és nagyon vigyázni kell rájuk. Nagyon jó az, hogyha minél több ilyen szervezet van. Most ugye a 2023-as évben 8 millió forintot fogunk biztosítani civil szervezetek számára, ami jó, de szeretném azért azt elmondani, hogy több településen van olyan civil szervezet, ahol egyedül maga ennyi támogatást kap. Illetve úgy működnek a dolgok, hogy a település költségvetésének bizonyos %-át fordítják ilyen dolgokra. Ezt csak kiegészítésképpen szerettem volna elmondani és bízom benne, hogy ahogy majd kihaladunk ebből a jelenlegi állapotból, most visszafelé nem akarok nagyon tekinteni, eljutunk oda, hogy egyre jobban és egyre nagyobb mértékben tudjuk támogatni ezeket az önszerveződő csoportokat. Köszönöm szépen.

Varga Attila polgármester: Hozzátenném, hogy próbáltuk Gyóllai képviselő urat elérni ennél a Véleményezési Bizottságnál. Sajnos nem tudtunk elérni, sem telefonon, sem máshogy, mert szerettük volna, ha eljössz erre az ülésre. Nem tudom, engem nem is hívtál vissza akkor, pedig én is próbáltalak hívni, hogy gyere el 4 órakor, hogyha tudsz. Így volt, így volt, próbáltunk hívni.

Gyóllai László bizottsági tag: Ezt nem értem, mert nem nagyon láttam.

Varga Attila polgármester: Ezt mi meg nem tudjuk, hogy miért nem. Többször próbáltunk…

Gyóllai László bizottsági tag: De biztos, hogy így van.

Varga Attila polgármester: …és több helyről próbáltunk hívni direkt ezért, hogy el tudd mondani a véleményed és 95 százalékával még egyet is értek annak, amit mondtál. Azt viszont tudomásul kell venni, hogy nem biztos, hogy az elég egy egyesületnél, hogy bizonyos technikai fejlesztéseket, újításokat próbál idehozni. Ugye régóta, mint testnevelő tanár gondolom itt a CSESE-vel kapcsolatban is, tavaly is ugyanez volt 2.5 milliót adtak be, 2 milliót hagytunk jóvá. Nekünk itt volt egy ígéret anno 2020-ban ezzel kapcsolatban, én nem látok ennek semmilyen megteljesülését. A többiek nem is mondtak ilyet, jobban mondva még lehetne mondani, de inkább nem mondom ezt a részét.

Gál Bertalan bizottsági tag 15 óra 49 perckor megérkezett az ülésre, a Pénzügyi- Ügyrendi és Foglalkoztatási Bizottság létszáma 4 főről 5 főre emelkedett.

Varga Attila polgármester: Nem biztos, hogy most ez ide tartozik, más egyesületeknek a kibeszélése, de én nagyon örülnék annak, hogyha azokat a dolgokat, amiket én nekem itt az elnök úr szinte minden évben vázol, azt egyszer már elkezdenék a CSESE-nél és ezt bármikor, bárkinek elmondom. Nagyon örülök ennek a pálya nem is tudom minek, dolgoknak, ehhez is a képviselő-testület megadott minden hozzájárulást, ami csak kellett. Tehát nem lehet azt mondani, hogy nem támogatjuk. Amikor hirtelen probléma van mindig támogatjuk az összes egyesületet, tehát ahogy mondtam a Református Alapítványnak is, hogy majd foglalkozunk vele és természetesen soha nem zárkózott el az én véleményem szerint ez a képviselő-testület, ha év közben is van valami probléma valamelyik egyesületnél, hogy ne segítsünk. Tehát hadd védjem meg magunkat ilyen szempontból, hogy szerintem ez a képviselő-testület mindig maximálisan a civil szervezeteknek a pártján állt és ahogy én ezt beszéltem elnök úrral is, Imrével, tehát én nem azt mondom, hogy 1,4-ből ki lehet hozni majd azt. Én azt kértem tőle, hogy próbáljuk meg lefaragni úgy a költségvetéseket, hogy esetleg beleférjünk és ezt elmondhatnám a többiekre is. Amúgy pedig mindenkinek, tehát nem muszáj ezeket az összegeket megszavazni. Én elhiszem, hogy van olyan település, ahol csak 8 millió forintot kap egy egyesület, de még egy fontos dolgot, ami nincs benne, mert nem tudtuk beletenni, ne felejtsétek el, elvileg nekünk, amiben egy civil szervezet nevezetesen a polgárőrség érintett elvileg még az is lehet, hogy vár ránk egy nagyobb projekt, nevezetesen egy épület megvásárlása majd. Ez nincs leírva, mert nem tudom egyelőre leírni, mert hiába próbáljuk az ingatlan gazdájával beszélni, amiben a polgárőrség és maga a falu is érintett. Én erről nem mondtam le, ezt többször elmondtam nektek és elmondtam az elnök úrnak is a polgárőrségnél. Minden hónapban vagy 2 hónapban írjuk nekik a levelet, hogy legyenek szívesek nyilatkozni. Az megint biztos, hogy nem ekkora összeg lesz és akkor igazad van, faj súlyozni kell, hogy mi a fontos. Én nekem az jelen pillanatban nagyon fontos, hogy a polgárőrség és maga az az automata, ha lehetséges olyan helyen legyen és úgy legyen, hogy az a lakosságot is tudja szolgálni, csak ezt nem tudtuk beleírni, mert egyszerűen, csak annyit írnak mindig vissza, hogy türelmünket kérik. Jó, tehát tudom, hogy tavaly 13 valamennyi volt, mert akkor is már a 6 millió plusz bele volt tervezve a polgárőrségnek. Emlékeztek? Tehát az azért volt akkor az a plusz. Most ez van. Lehet többet, félreértés ne essék, ez egy véleményezés volt. Lehet többet bármelyik egyesületnek adni. Oda van írva, az sem titok, hogy mennyit igényeltek, tehát teljesen tiszta lapokkal játszunk, mi ezt így véltük. Visszaküldtük például a…

Gyóllai László bizottsági tag: Iskola.

Varga Attila polgármester: Iskola Alapítványost, mert nagyon helyes volt a képviselő úr által, nagyon helyes meglátás volt, hogy az nem az összes diák érdekét szolgálja, amit ők kértek meg nem a mi feladatunk, hanem a Tankerület feladata annak az eszköznek a beszerzése. Én például nem tudom miért nem olyat kértek, hogy végre egyszer buszoztassuk vagy kirándultassuk már meg az összes, nem minden gyerek jut el mindenhova, azért ezt valljuk be. Na mindegy, nem is megyek bele. Igazad van egyesületek azok, ahol a helyi lakosok is ki tudnak teljesedni, tudnak alkotni, támogatni kell. Mi ezt láttuk jónak. Hogyha ezen változtatni akartok, akkor változtassatok, én nekem ebből biztos nincs harag. Ennyi.

Györe Dávid Attila bizottság elnöke: Meg annyi, hogy ugye volt egy egyeztetés ezekről az összegekről, illetve összegek mögött szereplő tartalmakról is és polgármester úr elmondta, de a Cserkeszőlői Diákokért Alapítványnál én mondtam azt, hogy ha jól emlékszem itt…

Varga Attila polgármester: Teljesen jól mondtad.

Györe Dávid Attila bizottság elnöke: Interaktív tábla volt az első megjelölt cél. Megmondom őszintén nem arra gondoltam egyébként, amit most másodjára beadtak.

Varga Attila polgármester: Én sem.

Györe Dávid Attila bizottság elnöke: Én valami olyasmire gondoltam, ami sokkal inkább közösségi cél, de mint megtudtam az alapítvány hivatalos céljai között szerepel így, akkor ezt a dolgot elengedjük és elfogadjuk azt, amit másodjára beadtak. Alapvetően közösség, jobban a közösség építési célra gondoltam én, például egy kirándulásra, de ezt nem is akarom tovább tárgyalni.

Varga Attila polgármester: Én is különben, de nem is beszéltük meg én is arra gondoltam, hogy esetleg mind a 12 osztályt egyszerre elvinni valahova és nem egy, hogy elmegyünk a…

Győre Dávid Attila bizottság elnöke: Józan paraszti ésszel egy iskola kifestése nem tudom, az nekem annyira nem, inkább ilyen kötelező feladatnak tűnik, de hát jó.

Varga Attila polgármester: Én azért megyek bele, mert mivel, hogy elvileg a tulajdonosok vagyunk.

Győre Dávid Attila bizottság elnöke: Igen.

Varga Attila polgármester: Tehát ezzel egyfajta állagmegóvást csinálunk a saját tulajdonunk felé. Na mindegy, kérdezzetek nyugodtan, mert körülbelül amúgy ennyit tudunk az egészről. Tehát nagyon mást nem tudok elmondani, de kérdezzetek. Azért remélem, hogy a testületi ülésre, akkor több civil szervezeti elnök, képviselő fog jönni.

Berezvai József bizottsági tag: Dávid mondhatom?

Győre Dávid Attila bizottság elnöke: Mondhatod, persze.

Berezvai József képviselő: Jó, akkor köszönöm szépen. Örülök neki, hogy ennyi civil szervezet van Cserkeszőlőben, mert plusz programok, rendezvények is vannak benne, de most azt javaslom, mert ezek a számok igaz nincsenek kőbe vésve, de ezt így fogadjuk el, ilyen számokkal, mert a 3. pontban lesz az idei költségvetésnek a megtárgyalása, elfogadása és pontosan ugyanazok a számok vannak ott is benne. Tehát így maradjon, most elfogadjuk és akkor a 3-as pont lesz a költségvetés ezután jön még az a pont. Ha év közben lenne valami infláció vagy bármi bejön, akkor még leülhetünk tárgyalni ebben az ügyben, de amit látok most számokat ezen, ezt fogadjuk el.

Varga Attila polgármester: Még annyit engedjetek meg hozzá, ezt köszönöm szépen, mert ez lett volna a következő, amit mondok, hogy magán a végösszegen nem tudunk változtatni, csak tologatni tudjuk jelen pillanatban az összeget, hogy ki mennyit kapjon. Ezért lett volna jó, hogyha akkor el tudunk érni és eljössz.

Gyóllai László bizottsági tag: Egyszerűen nem értem, hogy miért nem.

Varga Attila polgármester: Az a lényeg itt ebben az egészben, hogy ugye itt van a nyugdíjas egyesület, tehát azért tegyük hozzá, hogy a nyugdíjas egyesület az nekünk óriási bevételt generál. Tehát most tetszik, nem tetszik ezt ki kell mondani, az egyetlenegy olyan egyesület, amelyiknél komoly millió forintokban mérhető az, amit számunkra ők szolgáltatnak, minden ellenszolgáltatás nélkül. Nem azért akarom dicsérni őket, mert hogy dicsérni szeretném őket, de ez így van. A másik ugye a Győri Lovas napok, amit ugye Cserkeszőlő fölvett a saját rendezvény naptárába szintén. Ott azért mondtam azt az elnök úrnak, hogy majd év közben még meglátjuk mit kell ezen tenni, mert ez eleve a mi rendezvényünk, de teljesen más kategória, mint amit a Nyugdíjas Egyesület csinál, tehát ezt azért hozzá kell tenni. Ettől függetlenül az én véleményem, tehát ott, ha szükséges a korrekció, akkor ott majd meg kell tenni, mert egy olyan színfoltja a községi rendezvényeknek, a községi életnek, hogy szinte már ugye a turisták is igénylik ezt évente, amikor megrendezésre kerül. Ezt még hozzá szerettem volna tenni az mellett, amit Berezvai képviselő úr mondott, tehát itt már csak tologatni tudjuk a számokat jelen pillanatban. Év közben tudunk ezen változtatni.

Győre Dávid Attila bizottság elnöke: Van-e valaki másnak?

Molnár Zsolt képviselő: Nekem lenne, hogyha lehet.

Győre Dávid Attila bizottság elnöke: Igen, lehet. Én a polgárőrség képviseletében is vagyok itt és azt szeretném még itt a polgármester úr szavaira elmondani, mint ahogy ő is mondta, hogy az egyesületek életében vannak nem várt életesemények, havaria események vagy olyan kiadások, ami rettenetesen

megemeli az egyesület költségvetését is és lehetett számítani az önkormányzatnak a segítségére és köszönjük is szépen, mert most volt éppen nem rég…

Varga Attila polgármester: Bármikor, amikor olyanról van szó.

Molnár Zsolt képviselő: …egy kuplung csere, ami 400.000 Ft-ba került.

Varga Attila polgármester: Mert mindig száguldoztok.

Molnár Zsolt képviselő: Büszkén mondhatom el, hogy egyre többen vagyunk a polgárőrségnél és egyre sűrűbben tudunk járőrszolgálatot adni, tehát ezáltal megnövekszik az üzemanyag költség is. Nem csak autókkal járőrözünk, lovakkal is meg gyalogosan is.

Varga Attila polgármester: Azoknak meg kell az abrak. Teljesen jó és köszönjük szépen a polgárőrség munkáját is, ahogy minden civil szervezetét is.

Molnár Zsolt képviselő: Ennyi.

Győre Dávid Attila bizottság elnöke: Ennyi. A jelenlévő civil szervezetek képviselői közül valaki szeretne-e hozzászólni?

Varga Attila polgármester: Ha már nem akartok testületin maradni csak akkor, mert azon is szívesen látunk benneteket.

Soós Mariann Cserkeszőlői SM Istálló Lovassport Egyesület elnöke: Én egyébként szeretnék. Felállok a tisztelet kedvéért.

Győre Dávid Attila bizottság elnöke: Akkor tessék.

Soós Mariann Cserkeszőlői SM Istálló Lovassport Egyesület elnöke: Én leírtam és természetesen értem, amit mondott a polgármester úr a költségeket tekintve. Az egy kedves gesztus, hogy tényleg esetleg a későbbiekben lehessen. Ugye mi most nyilván a mi egyesületünknek a létszáma egy kicsit szaporodott és nagyon elhivatottan dolgozunk, hogy egyébként az egyesületnek a tagjai részt vegyenek mindenféle különböző rendezvényen. Ugye mi lovakkal dolgozunk, tehát ott elég extra kiadásaink vannak, nyilván többletek, 10 millió fölötti lesz a költség. Most ez egyértelmű, hogy mi a sportnak a magasabbik szintjére szeretnénk felkerülni. Ugye végig kell járnunk a létrát, ez a rajtengedély vizsgától kezdve, egészen az 1.40-50-es szintig, ez nyilvánvalóan ez egy több, ez egy hosszú éves folyamat. Tehát ugye senki nem úgy születik, hogy egy 1.50-es pályán végig tud menni. Plusz ugye ehhez a megfelelő lovak is kellenek, tehát a mi tagjaink nagyon lelkesek abban egyébként, hogy fejlődjenek, járnak folyamatosan minden héten az edzésekre. Itt csak szerettem volna hozzátenni, hogy most teljesen, jó nyilván nem teljesen mindegy, hogy mekkora az összeg, de mi hálásan köszönjük egyébként.

Győre Dávid Attila bizottság elnöke: Köszönjük szépen.

Varga Attila polgármester: Erre én annyit hadd válaszoljak Mariannak, hogy ez valóban így van, kint is voltam a tavalyi évben, megtekintettem őket, nagyon tetszik, nagyon jó. Amiben én előre mozdulást személy szerint, mint polgármester várok, az azok a dolgok, amiben mi megegyeztünk tavaly előtt és abban viszont nem látok előre mozdulást. Amikor mi azt látjuk, akkor valószínűleg majd én is nagyobb kedvel fogom javasolni azt a képviselő-testületnek, hogy milyen pénzösszeget szavazzon meg és lehetséges, hogy indokolni is fogom tudni.

Soós Mariann Cserkeszőlői SM Istálló Lovassport Egyesület elnöke: Persze, ezzel maximálisan egyetértek.

Varga Attila polgármester: Nem is akarok belemenni, nekünk volt ezzel kapcsolatban egy megbeszélésünk, amiben letisztáztuk. Én azt nem látom teljesülni, tehát ahogy a CSESE-nél elmondtam azt nálad is elmondom, ha már szóba került. Amikor én magam látom azt, hogy azokat, amiket megbeszéltünk elkezditek teljesíteni a település irányába, akkor én magam fogom tudni indokolni, hogy miért többet. Ne is menjünk bele, ebben semmi rossz szándék nincs, mi ezt megbeszéltük a véleményezés alatt és én ott is elmondtam ezt a dolgot, nem részletezve természetesen. Úgyhogy bármikor, bármilyen civil szervezet képviselőjének állunk a rendelkezésére, be lehet jönni hozzám, lehet beszélni, de ugyanúgy lehet az alpolgármesterrel vagy be lehet jönni a képviselő-testületi ülésre ellentétben az ellenünk szervezkedőkkel. Mi nem tiltjuk meg a hozzászólást és a többit, amiket szoktak, akár hivatalos szervek felé is tolmácsolni, hogy milyen gonoszok vagyunk. Nem vagyunk gonoszok, senkivel nem akarunk kitolni, egyszerűen ennyi a lényege ennek.

Soós Mariann Cserkeszőlői SM Istálló Lovassport Egyesület elnöke: Én ezzel maximálisan egyetértek.

Varga Attila polgármester: Jó úgy, hogy én bármikor szívesen Mariann, ha úgy leszel, mert akkor a lefektetett, megbeszélt dolgoknak megfelelően fogjuk csinálni mi is a dolgokat és akkor oda tudunk rá figyelni. Nagyon tetszik, amit csináltok én akkor ezt le is írtam, közzé is tettem. Szuper jó, kell egy ilyen. Tehát vidéken mit tudsz csinálni? Ne gokart pályát építsünk való igaz, hanem ha van egy ilyen lehetőség, akkor ezt csináljuk meg, teljesen jó. Habár tudjátok, mindenki tudja, hogy én a lovaktól szeretem a pár lépést távolságot megtartani, de hát ezért valamit tenni kell és azért, ha megnézem a CSESE is azért elég jó, szép eredményeket ér el, tehát egy szavam nincs a CSESE-re sem. Le kell tenni az asztalra a dolgokat.

Soós Mariann Cserkeszőlői SM Istálló Lovassport Egyesület elnöke: Azon leszünk. Köszönjük szépen.

Györe Dávid Attila bizottság elnöke: Akkor még Győri Imrének megadom a szót.

Győri Imre Cserkeszőlői Lovas Egyesület elnöke: Röviden szeretném csak megköszönni a testületnek a támogatását, tudomásul vesszük ezt és reméljük egyszer csak majd, ha kérjük, akkor azt, mivel ez a kiskapu nyitva van, így ha szükség lesz rá majd szólunk. Úgyhogy köszönöm szépen.

Varga Attila polgármester: Annyit még, ezt elfelejtettem neked mondani múlt héten mikor bejöttél, hogy azért majd ebben le kell ülni egyeztetni, tehát hogy mit, hogy tudunk. Lehet, hogy mi is tudunk a költségek lefaragása szempontjából segíteni.

Győri Imre Cserkeszőlői Lovas Egyesület elnöke: Jó, rendben.

Varga Attila polgármester: Bocs már, csak ezt tényleg elfelejtettem mondani

Györe Dávid Attila bizottság elnöke: Más nincsen ugye? Még a bizottság tagjai esetleg? Ha senki többet harmadszor…

Varga Attila polgármester: Egy pillanat. Ez így számodra elfogadható?

Gyóllai László bizottsági tag: Teljes mértékben.

Györe Dávid Attila bizottság elnöke: Akkor javaslom a 2-es napirendi pontot a civil szervezetek 2023. évi támogatási kérelmeit elfogadásra. Aki egyetért, az kézfeltartással jelezze.

A Pénzügyi- Ügyrendi és Foglalkoztatási Bizottság 4 igen szavazattal, ellenszavazat és tartózkodás nélkül elfogadta az előterjesztést és az alábbi határozatot hozta:

24/2023.(II.7.) sz. Pénzügyi- Ügyrendi és Foglalkoztatási Bizottság határozata

- a civil szervezetek 2023. évi támogatási kérelmeinek elfogadásáról.

Cserkeszőlő Községi Önkormányzat Képviselő-testületének Pénzügyi- Ügyrendi és Foglalkoztatási Bizottsága megtárgyalta a Civil Szervezetek 2023. évi támogatási kérelmeiről szóló előterjesztést és az alábbiak szerint javasolja a civil szervezetek támogatását a képviselő-testület elé elfogadásra:

Ssz.	Önszerveződő közösség neve	A kért összeg tervezett felhasználása (célja)	Támogatás összege
1	**Cserkei Motorosokk Egyesület**	Motoros találkozó szervezése (színpad fedés, hangosítás, zenei szolgáltatás díja)	**700 000 Ft**
2	**Cserkeszőlői Diákokért Alapítvány**	új épületrész festése (4 tanterem, tanári szoba és a folyosó lábazat)	**400 000 Ft**
3	**Cserkeszőlői Lovas Egyesület**	Fogathajtó Verseny szervezése	**1 400 000 Ft**
4	**Cserkeszőlői SM Istálló Lovassport Egyesület**	Edzések, versenyek	**600 000 Ft**
5	**Cserkeszőlői Sport Egyesület**	Felnőtt és utánpótlás működtetés (nevezési költségek, orvosi vizsgálatok, versenyengedélyek, utaztatás, egyéb nem tervezett kiadások)	**2 000 000 Ft**
6	**FICSAK Cserkeszőlő Alapítvány**	Közösségi programok (kézműves alapanyagok, utazási költség, helyszín bérlés, stb.)	**300 000 Ft**
7	**Községi Polgárőr Egyesület**	üzemanyag költség, gépkocsi javítás és műszaki vizsga, ruházat, egyéb működési költségek	**1 200 000 Ft**
8	**Őszi Napfény Nyugdíjas Egyesület**	rendezvényekre, kirándulásra és könyvelési költségre	**530 000 Ft**
9	**Szorgos Kezek Hagyományőrző Egyesület**	Tároló dobozok, polcok, 10 db szék, alapanyag beszerzése	**400 000 Ft**

Erről értesül: - Pénzügyi- Ügyrendi és Foglalkoztatási Bizottság tagjai – helyben
- Képviselő-testület tagjai – helyben

==========

3. **Napirendi pont**
Önkormányzat 2023. évi költségvetésének megállapítása
Előadó: polgármester
(Írásbeli előterjesztés a jegyzőkönyv mellékletét képezi.)

Varga Attila polgármester: Tisztelt Bizottság! Örömmel közlöm veletek, hogy a vártnál kevesebb problémával sikerült összetenni a 2023. évi költségvetést. Amit már annyiszor elmondtam számotokra, most is jelzem, hogy a költségvetés mindig, ahogy benne is van tervezet, ez egy terv, ez nem egy kőbe vésett valami. Ez valószínűleg az év során többször is fog változni, mindig emlékeztek hozzuk be, ha változik a főösszeg is és stb. Majd a zárszámadás lesz, ami a tényeken alapul. Nagyjából mindent leírtunk benne. Hát sajnos a kötelező feladataink közül, ahogy látjátok azért nagyon nem jó dolog, de nagyon sok pénzt hozzá kel adnunk azoknak a kötelező feladatainknak az ellátásához. Más mondjuk a szociális feladatainknál 58 millió Ft-tal kell hozzájárulnunk. Összességében mivel és itt köszönöm a

pénzügynek a lelkiismeretes és pontos munkáját. Ezt ugye a pénzügyi vezető kiszámolta nekem nettóban több, mint 500 milliót ad át a fürdő az önkormányzat számára, ami a működéséhez szükséges. Nem akarok itt én a médiában felreppent pletykákra most reagálni, majd valószínűleg a következő testületi-ülésen fogunk arról beszélni, a fürdő sorsával kapcsolatban. Azért ez egy jelzés értékű szám, ez a több mint 500 millió Ft. Nem azt mondom, hogy ez csak a fürdő dolgozóknak az érdeme, de biztos, hogy a fürdő dolgozóknak az érdeme nagyrészt benne van, hogy ezeket a számokat minden évben meg tudjuk teremteni. Tehát köszönöm a fürdő dolgozóinak, hogy ezt a lehetőséget megadják a településnek. Ők a mi termelő ágazatunk, hogy így mondjam, ezért értelemszerűen, ahogy ezt le is írtam a költségvetés is erre épül. Kapunk állami támogatásokat, de ahogy elmondtam nektek a múltkori találkozónkon sajnos a másik intézményünk ugye a tavalyi évet mínusz 65 millióval zárta, tehát ennyivel kellett kipótolni. Ez most az idén még több lesz, ez valószínű 85-90 millió Ft körül lesz és ezért igyekeztünk a költségvetésben minden olyan dolgot visszafogni és inkább általános dolgokra betenni tartalékot, amihez majd, hogyha kell, akkor hozzá tudunk nyúlni, amelyek csak feltétlenül szükségesek. Tervezem a következő testületi ülésre, hogyha az időm engedi összeállítani azt a 2023-as tervet, amiket meg kell mindenképpen valósítanunk. Itt megjegyzem, hogy azért nincs a testületi anyagban a fürdő folyosónak a megépítéséről, mert az volt először, hogy most behozzuk és hagyjátok jóvá és hadd induljon a beszerzés és a többi. Mivel, hogy ugye közben megnyertük a beléptetőrendszeres pályázatot, ezért felmerültek olyan dolgok, hogy esetleg már ezt a folyosót is már úgy kellene kialakítani, ami a beléptetőrendszernek egy részének a befogadására alkalmas. Ezáltal át kellett tervezni a folyosónak az elülső részét, a szálloda felőli részét. Ami már megtörtént, csak a tervezőnek a költségvetést nem sikerült rá összeraknia a testületi ülésig, úgyhogy valószínűleg februárban biztosan lesz még egy rendkívüli testületi ülés, illetve 2, mert ugye csütörtökön is találkozunk. A február végi rendkívüli testületi ülésre nagyon szeretném, ha be tudnánk hozni megvitatni és ha olyan, akkor jóváhagyni. Vannak olyan dolgok, ami nagyon fontos és a költségvetésben szerepelnek. Számomra ez a folyosó, a fürdő műszaki tartalmának a felújítása, akkor a PS ÁMK-nál vannak itt a csoportszobának a felújítása, vannak itt festések, ezeket már csak a saját magunk megnyugtatása miatt is, hogy nem hagyjuk romlani a saját tulajdonunkat, ezt meg kell csinálni. Ezek főleg ugye kötelező feladatok és ami csak érintőlegesen van az előterjesztésben és láttátok, az pedig a pályázatos beruházásaink, ami szintén elég nagy terhet fognak ránk róni, kezdve itt a hivatalnak muszáj most ugye december 31., ha jól tudom az elszámolási határidőnk, tehát ezt most nekünk meg kell csinálni nyáron. Mondhatnám az utat, a közkonyhát. Biztos, hogy nem az lesz már, mint korábban volt, hogy évekig el lehet húzni, ha jók az értesülésem és jók az értesüléseim, mert a helyettes államtitkár úr saját maga mondta el, hallottam, akkor 12 hónapon belül minden egyes közbeszerzést legalább el kell indítani, de inkább annak örülnének, ha le is lenne zárva és már maga a kivitelezés folytatódna. Mi van még, amit tudni kell? Jelentősen nőnek ugye az energia költségeink, ezt láttátok. Ez kb. én összeadogattam olyan 300, alsó hangon olyan 300 millió plusz, attól függetlenül, hogy sikerült jó árat kiharcolnunk a végére. Ezt a múltkor elmondtam ennek a történetét, hogy hogy történt. Valamint ugye a bérköltségeknek a megemelkedése is szintén plusz terhet ró, hozzátenném, amit elmondtam a múltkori testületi ülésnél, amikor a béreket jóváhagytátok egyhangúan, nem is sajnáljuk ezt a dolgozótól. Én nagyon szeretném, hogyha helyi viszonyokat figyelembe véve megérné a dolgozónak itt munkát vállalni, nem pedig máshol. Megjegyzem, hogy állítólag itt most a szomszédos településen egy nagy gyárba óriási leépítés lesz, csoportos létszám leépítés lesz, ami nem 10 főt érint. Tehát ez is mutatja, hogy azért még ebben az évben, ha nem változik semmi, akkor nagyon óvatosan kell lépdelnünk. Az, hogy mit valósítunk meg, mit nem valósítunk meg az továbbra is egyedül rajtunk múlik. Az, hogy ez a költségvetésben benne van, ez nem azt jelenti, hogy meg is kell csinálni. Jó lenne természetesen, de mindig az élet hozza azt, hogy merre megyünk tovább. Itt még kiemelném azt, hogy én bevételnövekedést várok el a tanulmányhoz, hogyha már végre egyszer eljutnánk és át tudnánk beszélni rendesen. Nekem vannak határozott elképzeléseim és javaslataim arra, hogy miképpen tudnánk a bevételeinket még jobban, hogy úgy mond maximalizálni. Tehát, hogy minél több legyen és ez nem feltétlenül csak a vendégeinkre kell, hogy irányuljon, vannak itt más olyan dolgok is, amivel pénzt lehet megspórolni és ez egyben van. Vehetjük úgy, hogy bevételként realizálódik, mert mondjuk kevesebbet kell átadni, kevesebb pénzt az önkormányzatnak. Itt most megemlíteném, hogy láttátok, hogy 32 millió valahány százezret energia kompenzálást az önkormányzat megnyert. Ezt úgy kell venni, hogy ennyivel kevesebb pénzt kell a fürdőnek majd pénzeszközként, ha jól mondom átadnia, hogyha ilyen van. Azt is elmondta országgyűlési képviselő úr, hogy még kétszer, ezt megerősítették neki, hogy még kétszer fogunk még kapni. Összeget nem mondtak viszont, hogy mennyit. Nagyon remélem, hogy

hasonló összeget fogunk kapni kétszer, nyáron és ősszel. Az olyan összegeket nem tudtuk beletenni, ami nem érkezett meg vagy, ami január 1 után érkezett meg. Van olyan összeg, ami január 1 után érkezett meg, már nem tudtuk beletenni. Nem szerepel még a pályázatoknál az az 55 millió Ft forrás ráemelés, amiről már tájékoztattalak benneteket, hogy megkaptuk a Miniszterelnökségtől, ami megy a Kútház építésére. Nagyjából ennyi. Kérdezzetek nyugodtan, ha tudok válaszolok, ha nem, akkor meg majd Nórival megbeszéljük a dolgokat. Tegnap egyedül Molnár képviselő úr bejött megbeszéltük, amiket szeretett volna megkérdezni úgyhogy, de tőle is nyugodtan várom a kérdést, hogyha úgy van.

Molnár Zsolt képviselő: Köszönöm, Dávid beszélhetek?

Győre Dávid Attila bizottság elnöke: Kezded? Jó kezdjed.

Molnár Zsolt képviselő: Tehát én csak, amit polgármester úrral tegnap megbeszéltünk, hogy igazán feltűnő, hogy a tavalyi költségvetés 4 milliárd Ft volt és felment a mostani költségvetésünk 5,6 milliárdra. Ez 1,5 milliárd forint plusz és ugye ez látszik benne a sikeres pályázatoknak a…

Varga Attila polgármester: Nem, hát ebben pont a pályázatok nincsenek benne. A pályázatok pont nincsenek benne. Ez nem azért, ez többek között azért van, mert egyrészt ugye árakat emeltünk, tehát nagyobb bevételre számítunk az áremelés miatt. Teljesen, ezt nem tettem hozzá és jó is, hogy mondtad Zsolti, a pénzügyön a hölgyek és ebben viszont Varga Évának köszönöm a precíz számításait. Tavaly vagy tavaly előtt kidolgoztunk egy számítási módszert, ami alapján mi a bevételeket megtervezzük. A tavalyi be is jött volna, ha nincs júliusban energia, rezsi bejelentés, tehát tavaly az augusztusnál csúsztunk el, szeptemberben pedig a gyönyörű időjárás miatt. Megpróbáltuk minél precízebben, úgy a bevételeket minél szűkösebben, a kiadásokat minél bővebben betervezni ebben. Ez nem publikus a versenytársak miatt ez a számítási módszer, havi lebontásban intézményenként, nem is intézményenként, hanem egységenként a fürdőben ugye, ahonnan a fő bevételi forrásunk van, ez le van bontva havonta egészen18-tól vagy 19-től?

Varga Éva gazdaságvezető helyettes: 19-től.

Varga Attila polgármester: 19-től vizsgálva, létszámot vizsgálva, létszám növekvés, csökkenést havi lebontásba, tehát tényleg egy nagyon én úgy mondom, hogy egy profi számítási módszerrel vannak a bevételek, a kiadás pedig ott van leírva, hogy mire fogjuk kiadni. Arra meg inkább rátettünk, hogy minden drágább lesz, de ezt le is írtam benne. Ezt jó is, hogy mondtad. Nem én határoztam meg mielőtt valaki azt gondolná, hogy mennyi lesz a bevételünk. Bele sem szóltam, ezt a pénzügy számolta ki a korábban, tavaly csináltuk így vagy már tavaly előtt is így csináltuk?

Varga Éva gazdaságvezető helyettes: Tavaly.

Varga Attila alpolgármester: Tavaly kezdtük először, mert előtte be voltunk zárva. Tavaly dolgoztuk ki ennek az alapelvét, hogy hogyan számoljunk a bevételekkel és szerintem nagyon nem is lőttünk mellé a dolgoknak, szerintem teljesen jól jött ki, majd ezt a zárszámadásnál májusban meg fogjátok látni.

Molnár Zsolt képviselő: Feltűnt még a védőnői szolgálatnak a 628 millió forintos támogatása, amiről tudjuk, hogy majd év közben meg fog szűnni.

Varga Attila polgármester: Ezt őszintén sajnáljuk, de hát hogyha már így akarja, aki ezt döntötte, akkor igen, beleegyezünk…

Molnár Zsolt képviselő: Nincs már észrevétel.

Varga Attila polgármester: Védőnő valószínűleg július 1-től nem nálunk lesz, nem mi fogjuk foglalkoztatni.

Győre Dávid Attila bizottság elnöke: Valaki másnak van-e?

Varga Attila polgármester: Nyugodtan kérdezzetek, mert tudom, hogy a tegnapi nap volt megadva, csak nem biztos, hogy mindenki ráért tegnap.

Győre Dávid Attila bizottság elnöke: Igen Laci.

Gyóllai László bizottsági tag: A köznevelési feladatoknál és a gyermekétkeztetésnél ugye a számok azért elég komolyak. Állami támogatás a 60 millió, emellett az önkormányzat mintegy 30 milliót kénytelen hozzátenni. Tekintettel arra, hogy a gyermekétkeztetés az kötelező önkormányzati feladat. Szeretném megjegyezni, hogy hatalmas kintlévőségeink vannak. Sajnos nagyon nagy gondok vannak több családnál és én úgy gondolom, hogy az érdekeink érvényesítésére nagyobb hangsúlyt kell fektetnünk ezeknek a költségeknek a folyósítását, tehát hogy beérkezzenek ezek az önkormányzatokhoz és ne legyenek ilyen hatalmas kintlévőségeink.

Varga Attila polgármester: Erre válaszolok. Ez teljesen igaz, mintegy 6,5 millió Ft csak a gyermekétkeztetésnek a kintlévősége. Mi, amit lehet jogilag megtesszük, ám akkor itt, ha ez már felmerült, akkor itt az iskola felelőségét is említsük meg. Tehát tudjátok, hogy én milyen vagyok, tehát akkor mondjuk ki, az iskolánál nem látom, pedig annyiszor kértük már az iskolát, hogy nyomatékosítsák a szülők felé, hogy tessék a térítési díjat befizetni, mert az egy dolog, hogy nekünk kötelező adni, de ettől függetlenül ez nem azt jelenti, hogy ingyen kell adni, tehát ez az egyik. Akinek jogszabályilag jár az ingyenes étkezés az meg is kapja ingyen. A másik dolog az, hogy 2020-ban volt, ezt Szabó Andrea élelmezésvezetőnk pontosan kiszámolta, akkor egy csak az iskolának a napi étkezése, akkor az önkormányzat napi 21.000 Ft-tal kellett, hogy hozzájáruljon az év minden napján. Már ki se merem vele számoltatni, hogy ez 2022-ben vajon mennyi lehetett és mennyi lesz 2023-ban. Itt szeretném a nyilvános ülésen elmondani minden szülőnek, aki nem fizeti be a térítési díját a gyermeke után, hogy szégyellje magát. A környéken a legalacsonyabb térítési díjakkal számolunk, ezt is direkt kigyűjtöttük, az összes környező települést és mi tényleg csak az alapanyagokat számoljuk fel, ahogy arra a törvényi felhatalmazás van. Még egyszer jelzem az iskolát is kértük többször, hogy nyomatékosítsa, hogy mondjuk van egy szülői értekezlet... Nem tudom hány szülői értekezleten hangzik el az osztályfőnök szájából, hogy kérem azokat a szülőket, akik nem fizetik akár évek óta, hónapok óta a térítési díjat legyenek szívesek befizetni. Itt tudom mondani, hogy van olyan tanár. Én ezt nagyon szégyenletesnek tartom és nem fair a településsel szemben, az önkormányzattal szemben. Bármelyik szülőnek ezt el lehet mondani, hogy ezt a polgármester mondta és nyugodtan bejöhet hozzám. Én tökéletesen tisztában vagyok a tartozásokkal név szerint is, mivel az én feladatom az, hogy a vagyonunkat és a pénzbevételeinket őrizzem. Ez nem olyan, mint az adó és a többi. Az, hogy van, aki és önkormányzati dolgozó is. Sajnos a jogi lehetőségeink nagyon gyatrák ebben teljesen igazad van. Amit lehet, amit ki lehetett küldeni felszólítást mi mindig megtesszük. Idáig előttünk évente volt az, hogy felszólítást küldtünk, most negyedévente van már a felszólítás. Negyedévente küldjük a tartozóknak a felszólítást. Szerinted mennyit fizetnek be? Semmit.

Gyóllai László bizottsági tag: Mi a következő lépés? Tehát kap a szülő...

Varga Attila polgármester: Nem tudok mit csinálni.

Gyóllai László bizottsági tag: Nincs tovább szankció?

Varga Attila polgármester: Gyereket nem tudok beperelni.

Gyóllai László bizottsági tag: Tehát a szülő megkapja az értesítést és nem történik magyarul semmi.

Varga Attila polgármester: Kértük az iskola segítségét ehhez, sajnos nem kaptuk meg. Nem is akarok velük vitatkozni, mert lehet, hogy őket is olyan dolgok kötik, ami miatt nem adhatják meg, ez van jelen pillanatban, sajnos. Teljesen igazad van 6,5 millió Ft a kintlévőségünk. Ebből merem állítani, hogy 5 millió Ft az, ami 90 napon túli vagy 4,5 millió és tanárok is vannak köztük, úgy kell rájuk szólni, hogy fizesd már be.

Gyóllai László bizottsági tag: Úristen.

Varga Attila polgármester: Bizony ám. Nem az óvodánál van itt…

Gyóllai László bizottsági tag: Nem ide járnak a gyerekek.

Varga Attila polgármester: Nem az óvoda, bölcsődénél van nekünk ebben a mínusz, hanem az iskolánál. Én nagyon örülök, hogy tankerületi központ vagyunk vagy mi, ez nagyon szép dolog, ez nagyon jó dolog, csak lehet, hogy a sok bálozás közben erre is oda lehetne figyelni mondjuk.

Berezvai József bizottsági tag: Régen volt egy olyan rendszer, hogy ha volt neki étkezési tartozása a jogszabályban, akkor vagy az anyától vagy az apától, tehát a keresetéből ezeket a pénzeket levonták, tehát volt egy bejelentett munkahelye, fizetés és van ilyen szabályzat pedig.

Varga Attila polgármester: Ahhoz hivatalosan tudnunk kellene…

Berezvai József bizottsági tag: Ha 90 napon túl van…

Varga Attila polgármester: A törvényes képviselőt. Hivatalosan kellene tudnunk a törvényes képviselőt, ehhez kértük az iskola segítségét. Sajnos…

Berezvai József bizottsági tag: DNS-t nem kérhetek egy apától, hogy ő-e a gyereke.

Gyóllai László bizottsági tag: Étkezésnél nem működik.

Varga Attila polgármester: Jó, lehet itt elviccelni a dolgokat, ez annál azért komolyabb. Én még egyszer kimerem jelenteni, szégyenletes, jó módú emberek nem fizetik be az étkezési díjat. Jó módúak, tehát aki nem, önkormányzati alkalmazott mind a kettő. Nem tudsz mit csinálni hidd el, mert végig jártuk Halmi Franciskával, ha nincs neked olyan adatod, ami alapján és hivatalos adatod, tehát én nem mondhatom azt, hogy tudom, hogy ez ennek a gyermeke és akkor én kiküldöm. Mi alapon? Tehát ne hülyéskedjél már. Nem küldhetek ki neki egy levelet vagy jobban nem adhatom be fizetési meghagyásra ezt. Azt mondja a végén nem is én voltam a törvényes képviselő, hát miért nekem küldöd ki.

Gyóllai László bizottsági tag: Igen, hát gond ez, mert az étkezésnél nincs ilyen.

Varga Attila polgármester: És hozzátenném a környéken, bocs, a környező települések is, akiknek idejárnak a gyerekek ott meg aztán végképp elzárkózott az önkormányzat is, nem is próbálnak segíteni.

Gyóllai László bizottsági tag: És ugye nehéz, mert jelen pillanatban 7 településről járnak ide gyerekek, tehát ez elég szövevényes dolog. Viszont, hogyha a gyerekét nem járatja iskolába ugye kötelező tankötelezettség van a szülő, akkor nincs gond, mert például letilthatják, tehát államilag akkor meg van egy lehetőséged, egy szankcionálási lehetőséged, mert le lehet tiltani a családipótlékot, amennyiben nem járatja rendesen, de ez nem vonatkozik…

Varga Attila polgármester: Ezt nem tudod.

Gyóllai László bizottsági tag: Ez nem vonatkozik sajnos…

Varga Attila polgármester: Nekünk kötelességünk adni a gyermeknek élelmet.

Gyóllai László bizottsági tag: Azt mondja, hogy nem adok családipótlékot, hanem utalom a gyereknek kajára, nincs ilyen.

Varga Attila polgármester: Nincs ilyen sajnos, nincs ilyen. Ezt sokan sportként ki is használják.

Gyóllai László bizottsági tag: És ki is használják, rengetegen.

Varga Attila polgármester: Ha megnézzük a 65 millió forintnak a 10%-a az ez, a tartozás.

Gyóllai László bizottsági tag: Az nem kicsi.

Varga Attila polgármester: És ez milyen jó lenne, ha ezt a 6,5 milliót most oda tudtuk volna adni a civil szervezeteknek ebben az évben. Ebbe kell belegondolni, az ilyen dolgokba, hogy mit vesznek el ezek az emberek a településtől, az önkormányzattól és a többi embertől, ez ilyen egyszerű.

Györe Dávid Attila bizottság elnöke: Valaki más?

Molnár Zsolt képviselő: Én még hozzászólnék, de csak egy rövidet. A polgármester úrnak igaza van teljesen ebben a 6 millió Ft kintlévőségről, hogy valahogy be kellene hajtani és arra is, hogy nem tudom, hogy jómódúak vagy nem jómódúak nem fizetik az iskolába az étkezési díjat. Amikor nekem volt két gyerekem, mind a két szülő dolgozott, nekem is nehezemre esett, viszont most is tudok olyan családokat, akiket én úgy gondoltam, hogy jómódúan élnek, de valójában nem jómódúan élnek, mert amikor jönnek hozzám, hogy tudnál adni egy 20-ast fizetésig és mind a kettő dolgozik. 2 gyerek van, de hát elképesztő szegénységet tapasztalok itt a környezetemben és látszólag jómódúan élnek, de valójában nem. Én csak ezt akartam mondani, persze tisztelet a kivételnek, aki tényleg jól él és nem fizeti az tényleg szégyellje magát. Én is szégyelltem volna magam annak idején, amikor a két gyerek után nem tudtam volna fizetni a térítési díjakat. Köszönöm Dávid.

Györe Dávid Attila bizottság elnöke: Ha másnak nincs semmi, akkor még itt visszatérnék a költségvetésre, egy rövid szösszenet csak ugye említetted polgármester úr, hogy mitől vagy miktől várasz bevétel növekedést. Nekem eszembe jutott mikor a fürdő árakat terveztük, hogy energia szempontból elég pesszimistán terveztünk, ha jól emlékszem.

Varga Attila polgármester: De nincs az a pesszimizmus ebben benne…

Györe Dávid Attila bizottság elnöke: Csak azt szeretném mondani, hogy…

Varga Attila polgármester: A költségvetésbe azt nem tettük bele, ami már nincs, mert mivel, hogy a költségvetés befejezése előtt meg tudtuk a végső energiaárakat és meglepően pontosan még a szolgáltatási és ezek az átviteli díj meg ezeket is ki tudták számolni a pénzügyön nagyon ügyesen a kollegák. Tehát azért azt hozzátenném, hogy ami ár, energiaár van az lesz, annak kell lenni-e, hacsak valami nem történik a díjának.

Györe Dávid Attila bizottság elnöke: Pont ez a lényeg, hogy mikor a fürdőbelépő árait terveztük, akkor egy mostaninál, mert szerencsésen alakult az árambeszerzésünk, én úgy gondolom, hogy szerencsésen.

Varga Attila polgármester: Igen.

Györe Dávid Attila bizottság elnöke: Valamivel magasabb árral terveztünk és én ebből is számítok némi bevétel növekedésre, többletbevételre és aztán ennyivel le is zártam.

Varga Attila polgármester: Akkor ezt szerintem hagyjuk ennyiben. Van igazság benne.

Györe Dávid Attila bizottság elnöke: Van-e valaki másnak? Ha nincs senki másnak a 3. napirendi ponthoz, akkor javaslom elfogadásra az önkormányzat 2023. évi költségvetését. Aki ezzel egyetért, kérem kézfeltartással jelezze.

A Pénzügyi- Ügyrendi és Foglalkoztatási Bizottság 5 igen szavazattal, ellenszavazat és tartózkodás nélkül elfogadta az előterjesztést és az alábbi határozatot hozta:

25/2023.(II.7.) sz. Pénzügyi- Ügyrendi és Foglalkoztatási Bizottság határozata

- Önkormányzat 2023. évi költségvetésének megállapításáról.

Cserkeszőlő Községi Önkormányzat Képviselő-testületének Pénzügyi- Ügyrendi és Foglalkoztatási Bizottsága megtárgyalta az Önkormányzat 2023. évi költségvetésének megállapításáról szóló előterjesztést és akként határozott, hogy a rendelet tervezetet elfogadásra javasolja a képviselő-testület számára.

Erről értesül: - Pénzügyi- Ügyrendi és Foglalkoztatási Bizottság tagjai – helyben
- Képviselő-testület tagjai – helyben

==========

4. **Napirendi pont**
Polgármester 2023. évi szabadság felhasználási ütemezési tervének jóváhagyása
Előadó: polgármester
(Írásbeli előterjesztés a jegyzőkönyv mellékletét képezi.)

Varga Attila polgármester: Fogadjátok el légy szíves az előterjesztésben szereplőt. Törvény szerint én vagyok a saját magam előterjesztője úgy, hogy láthatjátok nehéz szülés volt. Ebből a január már biztos, mert a januárból már annyit kivettem és holnap is szabadságon vagyok. Nem tudok mit hozzátenni, fogalmam sincs, hogy lesz az év.

Győre Dávid Attila bizottság elnöke: Jó, ehhez mi sem nagyon tudunk hozzátenni.

Kovács Ákos bizottsági tag: Nagyon ne idegeskedjél, ha bent marad nem lesz probléma vele.

Varga Attila polgármester: Legkésőbb jövő októberben kifizetitek.

Gyóllai László bizottsági tag: Átvisszük a következő évre.

dr. Tóth Dániel jegyző: Szétosztjuk a dolgozók között.

Gyóllai László bizottsági tag: Az egy jó ötlet.

Echbauerné Kiss Katalin képviselő: Inkább.

Győre Dávid Attila bizottság elnöke: Illetve annyit…

Gál Bertalan bizottsági tag: Bizottsági tagok közt.

Győre Dávid Attila bizottság elnöke: Ez igen, ez jó sok.

Varga Attila polgármester: És én nem kapok se gyerekek után, se semmi, mert fix.

Győre Dávid Attila bizottság elnöke: Szavazzuk meg a polgármester 2023. évi szabadság felhasználását úgy ahogy az előterjesztésben szerepel. Én javaslom elfogadásra a 4. napirendi pontot, aki ezzel egyetért kézfeltartással jelezze.

A Pénzügyi- Ügyrendi és Foglalkoztatási Bizottság 5 igen szavazattal, ellenszavazat és tartózkodás nélkül elfogadta az előterjesztést és az alábbi határozatot hozta:

26/2023.(II.7.) sz. Pénzügyi- Ügyrendi és Foglalkoztatási Bizottság határozata

- Polgármester 2023. évi szabadság felhasználási ütemezési tervének jóváhagyásáról.

Cserkeszőlő Községi Önkormányzat Képviselő-testületének Pénzügyi- Ügyrendi és Foglalkoztatási Bizottsága megtárgyalta a Polgármester 2023. évi szabadság felhasználási ütemezési tervének jóváhagyásáról szóló előterjesztést és akként határozott, hogy a határozati javaslatban foglaltaknak megfelelően javasolja a polgármester 2023. évi szabadság felhasználási ütemezési tervét a képviselő-testület elé elfogadásra.

Erről értesül: - Pénzügyi- Ügyrendi és Foglalkoztatási Bizottság tagjai – helyben
- Képviselő-testület tagjai – helyben

==========

5. **Napirendi pont**
Mozgáskorlátozottak Tiszazugi Egyesületének támogatási kérelme
Előadó: polgármester
(Írásbeli előterjesztés a jegyzőkönyv mellékletét képezi.)

Varga Attila polgármester: Tisztelt Bizottság! Ahogy minden évben az idén is kérték a támogatást, ha jól emlékszünk, akkor minden évben elutasítottuk.

Gyóllai László bizottsági tag: Nem.

Varga Attila polgármester: Nem?

Gyóllai László bizottsági tag: 50.000-et adtunk…

Echbauerné Kiss Katalin képviselő: Adtunk.

Berezvai József bizottsági tag: 50.000-et adtunk tavaly is.

Varga Attila polgármester: Tavaly?

Gyóllai László bizottsági tag: Tavaly 50.000-et adtunk

Echbauerné Kiss Katalin képviselő: 2020-ban.

Varga Attila polgármester: 2020-ban.

Gyóllai László bizottsági tag: Akkor 2020-ban.

Echbauerné Kiss Katalin képviselő: 2 év kimaradt.

Varga Attila polgármester: 2020-ban. Én minden bántás nélkül nem javaslom a támogatás megadását. Vannak nekünk saját civil szervezeteink, az én véleményem az, hogy költsük rájuk, de ha más a

véleményetek vitassátok meg és vagy megszavazzátok vagy nem. Ezen olyan sokat nem kell gondolkozni szerintem, tehát mindenkinek van egy véleménye, megkaptátok az anyagot. Én elmondtam az én véleményemet, mint előterjesztő, egyszer látnám valaki más nevét.

Győre Dávid Attila bizottság elnöke: Valakinek van-e? Igen, képviselő úr.

Gyóllai László bizottsági tag: Én annyit fűznék hozzá, hogy végül is ez a szervezet egy térségi feladatot lát el, amibe bele tartoznak a cserkeszőlői lakosok is, illetve a cserkeszőlői mozgáskorlátozottak. Nem csak jogi, hanem egyéb problémában is tudja segíteni, akár pályázat írásban is ezeket az embereket. Én úgy gondolom, hogy ezt a feladatot ilyen szinten tőlünk veszik el. Én valamilyen szinten támogatnám őket.

Győre Dávid Attila bizottság elnöke: Meg sajnos lehetnek is még, itt is…

Gyóllai László bizottsági tag: Meg hát nem lehet tudni.

Győre Dávid Attila bizottság elnöke: Mozgáskorlátozottak.

Varga Attila polgármester: Emlékszik valaki, hogy miket beszéltünk erről az egyesületről? Mert én emlékszem, az én memóriám jó. Akkor azt beszéltük, hogy nem tudjuk, hogy mit csinálnak. Minden évben csak egy kérelmet beadnak, nem tudjuk én még azt se tudom, hogy elnök vagy miből, hogyan áll. A mi szervezeteinket tudjuk, azok minden évben beszámolnak. Nem küldtek még egy előző évi beszámolót mondjuk, amit kell minden civil szervezetnek és ez miatt nem támogattuk sohasem, csak mondom képviselő úrnak. Nem az miatt, hogy az 50.000 forintot sajnáljuk egy ilyen elvileg nemes célokat szolgáló egyesülettől, csak nem tudunk róluk semmit.

Győre Dávid Attila bizottság elnöke: Amúgy igen.

Varga Attila polgármester: Emlékeztek a helikopter alapítvánnyal is ugyanez volt, amikor már leírták, hogy konkrétan mire akarják költeni, adtunk nekik. Én továbbra is azt mondom, hogy ez nekem ez a kérelem így nem megfelelő. Tehát akár igaz is lehetne, amit te mondasz, csak minden évben ugyanezért dobjuk vissza és minden évben ugyanúgy kiküldik a kérelmet. Egyszer vennék a fáradtságot és mondjuk elolvasnák a képviselő-testületi anyagot vagy bizottsági anyagot, hogy milyen megbeszélés volt, hogy miért lett elutasítva, ugyanis ez nyilvános anyag, fent van az interneten. Vagy kérdeznének meg egy levélben, hogy miért utasítjuk el minden évben. Látod a helikopteresek megcsinálták, ők tanultak és tavaly már úgy szavaztuk meg nekik erre az inkubátorra vagy nem is tudom mire.

Echbauerné Kiss Katalin képviselő: Melegítő.

Varga Attila polgármester: Melegítőre, hogy tudtuk és így már elfogadható volt a képviselő-testületnek. Azt se tudod mire költik.

Győre Dávid Attila bizottság elnöke: És nekik írtunk levelet, hogy küldjenek beszámolót?

Varga Attila polgármester: Nem kell nekem küldenem senkinek sem levelet, ne haragudj, nem cserkeszőlői civil szervezet. A cserkeszőlőieknek küldjük a levelet, nem nálunk van bejegyezve, nem vonatkozik rájuk. Ennyi.

Győre Dávid Attila bizottság elnöke: Tehát maguktól küldték?

Varga Attila polgármester: Persze, minden évben. A világ összes fájdalmát nem tudjuk magunkra venni, ezt most mondom.

Molnár Zsolt képviselő: Dávid, kellő információ hiányában ebben az évben is elutasításra kerül.

Györe Dávid Attila bizottság elnöke: Küldenek egy beszámolót akkor.

Varga Attila polgármester: Vagy legalább konkrétan úgy írnák le, de hát… Sokat beszéltünk már róla, döntsetek.

Györe Dávid Attila bizottság elnöke: Többiek? Én azt mondom, hogy nem ezen az 50.000, - Ft-on múlik, de amúgy az elv az oké, tehát minden civil szervezetet úgy támogatunk, hogy van beszámoló, van kérelem, van cél meghatározás. Ez így logikusnak tűnik.

Berezvai József bizottsági tag: Pont erről beszélünk, mert 1-es, 3-as pont civil szervezetek most látom minden elnök itt van szinte, ők megtiszteltek, na most, ha ők tudták, hogy ma van ülés, adtunk volna szót az elnöknek, akkor elmondta volna, hogy vegyünk segédeszközt 50.000, - Ft értékben vagy bármi.

Györe Dávid Attila bizottság elnöke: Egyébként ez a kérelem valószínűleg bement Tiszazug összes településének az önkormányzatához.

Gyóllai László bizottsági tag: Persze.

Gál Bertalan bizottsági tag: Talált pénz.

Györe Dávid Attila bizottság elnöke: Vagy adnak vagy nem. Valaki még más? Én javaslom akkor… nem magát, most jelenleg igen, de nem az elvet utasítjuk el, hanem a formáját, tehát ebben a formában javaslom elutasításra a kérelmet. Aki ezzel egyetért az kézfeltartással jelezze.

A Pénzügyi- Ügyrendi és Foglalkoztatási Bizottság 5 igen szavazattal, ellenszavazat és tartózkodás nélkül elutasította a kérelmet és az alábbi határozatot hozta:

27/2023.(II.7.) sz. Pénzügyi- Ügyrendi és Foglalkoztatási Bizottság határozata

- Mozgáskorlátozottak Tiszazugi Egyesületének támogatási kérelmének elutasításáról.

Cserkeszőlő Községi Önkormányzat Képviselő-testületének Pénzügyi- Ügyrendi és Foglalkoztatási Bizottsága megtárgyalta a Mozgáskorlátozottak Tiszazugi Egyesületének támogatási kérelméről szóló előterjesztést és akként határozott, hogy a kérelem elutasítását javasolja a képviselő-testület elé.

Erről értesül:
- Pénzügyi- Ügyrendi és Foglalkoztatási Bizottság tagjai – helyben
- Képviselő-testület tagjai – helyben

==========

6. **Napirendi pont**
   Szolnoki Tankerületi Központ EFOP-4.1.12-22 projekt végrehajtásához tulajdonosi hozzájárulás jóváhagyása
   Előadó: polgármester
   (Írásbeli előterjesztés a jegyzőkönyv mellékletét képezi)

Györe Dávid Attila bizottság elnöke: Ez volt az a napirendi pont, amihez helybeni kiosztással kaptuk az anyagot.

Varga Attila polgármester: Mondhatom?

dr. Tóth Dániel jegyző: Nem, javításra került.

Győre Dávid Attila bizottság elnöke: Igen. Előadó polgármester úr.

Varga Attila polgármester: Tisztelt Bizottság! Mint majdnem mindennek az előadója ezt szívesen adom elő, mert a régi iskola részben és látom üdvözlöm igazgató asszonyt is, megérkezett, végre egy olyan felújítás fog történni, ami a mi hasznunkra is válik mivel, hogy mi vagyunk a tulajdonosai az épületnek. Ahogy az az előterjesztésben szerepel adjátok meg azt a hozzájárulást, hogy én aláírhassam majd ezt a nyilatkozatot, hogy az iskolában a villamoshálózatot fel tudják újítani. Ennyiről van szó, ezt sem kell túlragozni, ez egy nagyon jó dolog, én örülök, hogy ez meg fog történni.

Győre Dávid Attila bizottság elnöke: Köszönjük. Ehhez nem nagyon van mit hozzászólni, én javaslom, hogy fogadjuk el. Felteszem a bizottságnak a kérdést, hogy támogatjuk-e a tulajdonosi hozzájárulást ehhez a Szolnoki Tankerületi Központ projektjéhez, aki támogatja és egyetért az kézfeltartással jelezze.

A Pénzügyi- Ügyrendi és Foglalkoztatási Bizottság 5 igen szavazattal, ellenszavazat és tartózkodás nélkül elfogadta az előterjesztést és az alábbi határozatot hozta:

28/2023.(II.7.) sz. Pénzügyi- Ügyrendi és Foglalkoztatási Bizottság határozata

- Szolnoki Tankerületi Központ EFOP-4.1.12-22 projekt végrehajtásához tulajdonosi hozzájárulás jóváhagyásáról.

Cserkeszőlő Községi Önkormányzat Képviselő-testületének Pénzügyi- Ügyrendi és Foglalkoztatási Bizottsága megtárgyalta a Szolnoki Tankerületi Központ EFOP-4.1.12-22 projekt végrehajtásához tulajdonosi hozzájárulás jóváhagyásáról szóló előterjesztést és akként határozott, hogy a határozati javaslatnak megfelelően javasolja a képviselő-testület elé elfogadásra.

Erről értesül: - Pénzügyi- Ügyrendi és Foglalkoztatási Bizottság tagjai – helyben
- Képviselő-testület tagjai – helyben

==========

7. **Napirendi pont**
Cserkeszőlő Község településrendezési eszközeinek módosítása
Előadó: polgármester
(Írásbeli előterjesztés a jegyzőkönyv mellékletét képezi.)

Varga Attila polgármester: Tisztelt Bizottság! Ahogy erről már tájékoztattalak benneteket ez év végéig új rendezési terv kell, ki kell választanunk egy mérnöki irodát. Nem kis munka lesz, nem is kevés pénzbe fog kerülni, viszont ez törvényi kötelezettségünk lesz. Ebbe majd valószínűleg a lakossággal is több körös egyeztetés fog lezajlani, ki mit gondol, mit szeretne itt átalakítani. Nekem van egy 1-2 dologban határozott elképzelésem, amiben remélem majd támogatni fogtok. Csak a település érdekeit szabad nézni ilyen szempontból. Valószínűleg ez is egy olyan dolog lesz, hogy nem mindenkinek lesz jó. Minden lehetőséget meg fogunk vizsgálni ezt tudom ígérni a lakosságnak, viszont először egy építész mérnöki iroda kell, hogy valahonnan szerezzünk mi is, nem igazán szeretik ezt elvállalni, mert ahhoz

képest, hogy mi nekünk valószínűleg sok pénzbe fog kerülni, nekik ez nem sok pénz, viszont annál macerásabb, mert itt aztán minden ebben. Tehát teljesen egy új rendezési tervet kell elkészíteniük a település számára és ha nézem azt, hogy csak külterületi földútból 110 kilométerrel rendelkezünk, akkor már látjuk azt, hogy lehet, hogy nehogy akkor forduljanak vissza, amikor rájönnek ezekre a dolgokra. Úgyhogy erre kérem a jóváhagyásotokat és akkor keresünk egy olyan építész irodát, amelyik meg is tudja csinálni, amelyik erre szakosodott és reméljük, hogy el fogja vállalni. Nem is merek mondani összeget, mert nekem már mondták, hogy körülbelül mennyibe fog kerülni. Ezen sincs sok minden, muszáj.

Molnár Zsolt képviselő: Én kérdeznék.

Varga Attila polgármester: Kérdezzél.

Győre Dávid Attila bizottság elnöke: Igen.

Molnár Zsolt képviselő: Azt szeretném kérdezni, hogy aki eddig elkészítette a rendezési terveket meg a módosításokat is végrehajtotta, kiváló térképet készített, ami fent van a honlapon a mai napig is, hogy azzal, ha ugyanazzal?

Varga Attila polgármester: Ő nem vállalja.

Molnár Zsolt képviselő: Nem vállalja.

Varga Attila polgármester: Akit az előző testület választott hát őt meg…

Molnár Zsolt képviselő: Pedig 40 településnek készítette el a rendezési tervet.

Varga Attila polgármester: Meg fogjuk kérdezni. Mivel, hogy még nincs eldöntve csak mi már előzetesen próbáltunk informálódni az irodáknál, tehát nekik ez nagyon macerás, egy településrendezésnek a teljes megalkotása.

Molnár Zsolt képviselő: Érdekes, mert folyamatosan készíti a többi…

Varga Attila polgármester: Meg fogjuk kérdezni.

Molnár Zsolt képviselő: Jó.

Győre Dávid Attila bizottság elnöke: A lényeg úgy is akkor lesz, amikor már tudjuk, hogy ki kell választani a megfelelő céget.

Varga Attila polgármester: Nem 5 millió Ft lesz, tehát azért került be hozzátok, mert nem 5 millió Ft-ba fog kerülni.

Győre Dávid Attila bizottság elnöke: Javaslom a Cserkeszőlő község településrendezés eszközének módosítása napirend elfogadását. Aki ezzel egyetért, kérem kézfeltartással jelezze.

A Pénzügyi- Ügyrendi és Foglalkoztatási Bizottság 5 igen szavazattal, ellenszavazat és tartózkodás nélkül elfogadta az előterjesztést és az alábbi határozatot hozta:

29/2023.(II.7.) sz. Pénzügyi- Ügyrendi és Foglalkoztatási Bizottság határozata

- Cserkeszőlő Község településrendezési eszközeinek módosításáról

Cserkeszőlő Községi Önkormányzat Képviselő-testületének Pénzügyi- Ügyrendi és Foglalkoztatási Bizottsága megtárgyalta a Cserkeszőlő Község településrendezési eszközeinek módosításáról szóló előterjesztést és akként határozott, hogy az előterjesztést a határozati javaslatnak megfelelően javasolja a képviselő-testület számára elfogadásra.

Erről értesül: - Pénzügyi- Ügyrendi és Foglalkoztatási Bizottság tagjai – helyben
- Képviselő-testület tagjai – helyben

==========

8. **Napirendi pont**
Gépjármű üzemeltetési szabályzat módosítása
Előadó: polgármester
(Írásbeli előterjesztés a jegyzőkönyv mellékletét képezi.)

Varga Attila polgármester: Tisztelt Bizottság! Ahogy a múltkori rendes testületi ülésen megbeszéltük ugye a bér és egyéb juttatásokkal, ugye ott megcsináltuk azt, hogy 23 forint nettóban, bruttóban 27 forint legyen a munkába járás kilométerenként. Azóta a kormány ellopta az ötletünket, amire én végtelenül büszke vagyok és megemelte a kötelező 9 forintról 18 forintra, valamint a maximum adható járulékok nélküli 15 forintról 30 forintra az adható összegnek az összegét, hogy ilyen szépen mondjam. Mivel, hogy már a költségvetésbe ismételten betervezésre került a bruttó 27 forint, ami lehet nettó 27 forint. Én kérlek benneteket, hogy ezt fogadjátok el, hogy a munkába járásként a Cserkeszőlő Községi Önkormányzat dolgozóinak 27 Ft/km-t adjunk. Tehát ugyanott vagyunk csak a bruttóból nettó lett és nem kell járulékot fizetnünk, tehát a nettó is marad. Tehát nincs semmilyen, ha jól tudom szochó jött rá ugye? 13,3. Ennyi. Egyszer már jóváhagytátok.

Győre Dávid Attila bizottság elnöke: Ez a dolgozóknak jó hír. Jó, annyi, hogy ezt a gépjármű üzemeltetési szabályzatot hozzá kellett igazítani. Ezen nagyon nincs mit vitatni. Van-e valakinek hozzáfűzni valója? Akkor kérem a bizottságot, hogy fogadjuk el. Aki ezzel egyetért kézfeltartással jelezze.

A Pénzügyi- Ügyrendi és Foglalkoztatási Bizottság 5 igen szavazattal, ellenszavazat és tartózkodás nélkül elfogadta az előterjesztést és az alábbi határozatot hozta:

30/2023.(II.7.) sz. Pénzügyi- Ügyrendi és Foglalkoztatási Bizottság határozata

- Gépjármű üzemeltetési szabályzat módosításáról.

Cserkeszőlő Községi Önkormányzat Képviselő-testületének Pénzügyi- Ügyrendi és Foglalkoztatási Bizottsága megtárgyalta a Gépjármű üzemeltetési szabályzat módosításáról szóló előterjesztést és akként határozott, hogy képviselő-testület elé elfogadásra javasolja a szabályzat módosítását.

Erről értesül: - Pénzügyi- Ügyrendi és Foglalkoztatási Bizottság tagjai – helyben
- Képviselő-testület tagjai – helyben

==========

9. **Napirendi pont**
„Kútház építése Cserkeszőlőn" tárgyú építési, beruházás kivitelezése tárgyában kötött vállalkozási szerződés 1. számú módosításának jóváhagyása, valamint szerződéskötéshez való hozzájárulás
Előadó: pályázati referens
(Írásbeli előterjesztés a jegyzőkönyv mellékletét képezi.)

Miklós-Tóth Anita pályázati referens: Tisztelt Bizottság! Mint látható, meg már tudják is, hogy a kútház építésre van érvényes közbeszerzésünk, van kivitelezőnk, az Atryum Invest Kft., aki a G3 tervei alapján fogja kivitelezni nekünk ezt a látógató központot. Viszont, mint ahogy olvasható is a talaj nem megfelelő a kivitelezésre, ahhoz ahogy lett tervezve. Sávalap lett meghatározva, amely a talaj omlékonysága miatt nem jó ezen a területen. Itt kérte a kivitelező, hogy futassuk le a közbeszerzési hatóságnál is, hogy ezt a sávalapot kicserélnénk cölöpalapra, amelyet jóvá is hagytak. Ahogy látható annyi, hogy 7 nap hosszabbítást kértek, amely a tervezési időt foglalja magába a sávalapról a cölöpalapra való áttérésnél. Valamint ezt a 175.000 Ft összeget, ami többletköltség lenne. Ezt a kivitelezés végén az önkormányzatnak kellene megtéríteni a vállalkozó felé és ezt kérné, hogy a teljes pályázat sikeressége érdekében járuljanak hozzá.

Györe Dávid Attila bizottság elnöke: Köszönjük.

Gyóllai László bizottsági tag: Nincs hozzáfűzni valóm.

Györe Dávid Attila bizottság elnöke: Ehhez nincs.

Gyóllai László bizottsági tag: Egyértelmű.

Györe Dávid Attila bizottság elnöke: Hozzá kell járulni.

Molnár Zsolt képviselő: Már elnézést, de a pályázathoz könnyű hivatkozni, hogy a pályázat sikeres végrehajtása érdekében meg kell tenni ezt a plusz költséget az önkormányzat részére. Nem így van? Én így gondolnám. Tehát akár többet is mondhattak volna a pályázat sikeressége érdekében, mert nincs más választásunk. Azért van.

Gyóllai László bizottsági tag: Ez elfogadható indok, Zsolti.

Molnár Zsolt képviselő: Hát elfogadható.

Gyóllai László bizottsági tag: Itt csak a talajról van szó.

Molnár Zsolt képviselő: Nem fogadható el, mert tudnia kellett, hogy Cserkeszőlőben homoktalaj van.

Gyóllai László bizottsági tag: Az egy dolog.

Molnár Zsolt képviselő: Már korábban, amikor elkezdték a beruházást, amikor szét dúrták az egész területet, már akkor is láthatták, hogy omladékony az a terület.

Gyóllai László bizottsági tag: Akkor derült ki.

dr. Tóth Dániel jegyző: Na, de ez már a vállalás után volt.

Gyóllai László bizottsági tag: Persze.

dr. Tóth Dániel jegyző: Hogy alá lett írva a szerződés.

Miklós-Tóth Anita pályázati referens: A próba ásásokat már a szerződés aláírása után végezték, amelyből kiderült, hogy ez a talaj milyen. A terveknél is 3 pontban ástak és egy volt az, ami az épület területére esett, ott is már belekerült, hogy omlékonynak volt meghatározva, de az ásások, amelyeket a kivitelező készített az egyértelművé tette, hogy tényleg ez a terület omlik. Tudható, én nem vagyok cserkei, de hallottam akár a bölcsődénél máshol is, hogy igen itt homok van. Sajnos ez a tervezésnél nem volt 100 %-osan figyelembe véve. Azért mondtam a sikerességét, mert hiszen az utolsó beruházása a Cserkei Pikniknek a kivitelezéseket illetve, hisz megvalósult a járda, megvalósult a kert. A határidő is szorít minket, mert a pályázatot le kell zárni 9. hó 30-ával és amennyiben ez nem jön össze, akkor nem biztos, hogy sikeres lesz.

Molnár Zsolt képviselő: Igen, ez is egy hosszabbított időpont a határidő.

Miklós-Tóth Anita pályázati referens: Igen, de vállalható.

Molnár Zsolt képviselő: Nem kötözködöm.

Gyóllai László bizottsági tag: Ez is vállalható.

Győre Dávid Attila bizottság elnöke: Jó, akkor én javaslom a bizottság számára az előterjesztés elfogadását, a többlet költséghez való hozzájárulást.

dr. Tóth Dániel jegyző: És a szerződés módosítást…

Győre Dávid Attila bizottság elnöke: És a szerződés módosítást…

dr. Tóth Dániel jegyző: Vállalkozási szerződés.

Győre Dávid Attila bizottság elnöke. Aki ezzel egyetért kézfeltartással jelezze.

A Pénzügyi- Ügyrendi és Foglalkoztatási Bizottság 5 igen szavazattal, ellenszavazat és tartózkodás nélkül elfogadta az előterjesztést és az alábbi határozatot hozta:

31/2023.(II.7.) sz. Pénzügyi- Ügyrendi és Foglalkoztatási Bizottság határozata

- „Kútház építése Cserkeszőlőn" tárgyú építési, beruházás kivitelezése tárgyában kötött vállalkozási szerződés 1. számú módosításának jóváhagyásáról, valamint szerződéskötéshez való hozzájárulásról.

Cserkeszőlő Községi Önkormányzat Képviselő-testületének Pénzügyi- Ügyrendi és Foglalkoztatási Bizottsága megtárgyalta a „Kútház építése Cserkeszőlőn" tárgyú építési, beruházás kivitelezése tárgyában kötött vállalkozási szerződés 1. számú módosításának jóváhagyása, valamint szerződéskötéshez való hozzájárulásról szóló előterjesztést és akként határozott, hogy a vállalkozási szerződés módosítását a határozati javaslatban foglaltak szerint elfogadásra javasolja a képviselő-testület elé.

Erről értesül: - Pénzügyi- Ügyrendi és Foglalkoztatási Bizottság tagjai – helyben
- Képviselő-testület tagjai – helyben

==========

Varga Attila polgármester: Azért itt hozzátenném, hogy ez nem igaz. Itt mindenki nagyon jól tudta, én mondtam el saját magam, hogy itt 2 méter mélyen ott, ahol építkeznek, ez egy csúszó futó homok, ami folyamatosan az Iskola út felől megy és csúszik. Tehát mint egy csepp úgy néz, ha valaki vett volna a fáradtságot és megnézte volna a geodéta térképeket, akkor látta volna, hogy Cserkeszőlő, mint egy csepp úgy van kialakulva és az Ifjúság útnál jön fel ez a csepp. Folyik, állandóan mozog ez a homok, amin mi élünk. Én nem tudom ez a csodálkozás, ez el lett mondva mindenkinek, de értelemszerűen a pályázatot… ez még a múltból ragadt ránk, ilyen szempontból. Kaptunk rá többlettámogatást, úgyhogy fejezzük be minél hamarabb és felejtsük el utána. Elég lesz még ezt is üzemeltetnünk.

==========

Győre Dávid Attila bizottság elnöke: Az ülést bezárom.
(A Pénzügyi- Ügyrendi és Foglalkoztatási Bizottság ülését 16 óra 47 perckor bezárta.)

Kmf.

Győre Dávid Attila
bizottság elnöke

Berezvai József
bizottsági tag
jegyzőkönyv hitelesítő

JELENLÉTI ÍV

2023. február 7.
Pénzügyi- Ügyrendi és Foglalkoztatási Bizottság
rendes ülése

Varga Attila polgármester .....

Horváth Attila alpolgármester .....

dr. Tóth Dániel jegyző.....

Győre Dávid Attila .....

Gyóllai László .....

Berezvai József .....

Gál Bertalan .....

Kovács Ákos .....

Bizottság tagjai

Echbauerné Kiss Katalin képviselő .....

Molnár Zsolt képviselő .....

Jelenléti ív
2023. február 7.
Pénzügyi- Ügyrendi és Foglalkoztatási Bizottság
rendes ülése

Meghívott vendégek

Szabó Attila szociális bizottság külsős tagja .....

Miháczi Katalin szociális bizottság külsős tagja, családsegítő .....

Tóth Krisztina PS ÁMK intézményvezető .....

Boriné Kelemen Margit bölcsőde vezető .....

Szabó Andrea élelmezésvezető .....

Árvainé Tóth Éva könyvtárvezető .....

Gazsi József mb. intézményvezető .....

Csikós Molnár Annamária szállodavezető .....

Gulyás Orsolya szállodavezető-helyettes .....

Mezei Dorottya adminisztrátor .....

Karácson Melinda szociális munkatárs .....

Szalóki Péter községgazdálkodási vezető .....

Czeczonné Kiss Nóra gazdaságvezető.....

Varga Éva gazdaságvezető helyettes .....

Gergely Angéla asszisztens .....

Tóth Anita műszaki ügyintéző.....

Miklós-Tóth Anita pályázati ügyintéző .....

Kocsis János Polgárőr Egyesület elnöke, díszpolgár.....

Kondorné Zorkóczy Antónia Őszi Napfény Nyugdíjas Egyesület elnöke, díszpolgár.....

Bálint Anna Cserkeszőlői Vöröskereszt elnöke.....

Kalász Ákos Cserkei Motorosokk Egyesület.....

Kovács Sándorné Szorgos Kezek Hagyományőrző Egyesület Elnöke.....

Győri Imre Cserkeszőlői Lovas Egyesület elnöke .....

Soós Mariann Cserkeszőlői SM Istálló Lovassport Egyesület elnök .....

Lászlóffy Béla Napsólyom Baranta Hagyományos Magyar Harcművészeti Kulturális Egyesület elnöke .....

Ardai Árpád Cserkeszőlő Vidéke és Vadásztársaság elnöke .....

Törőcsik Vilmos Cserkeszőlői Sportegyesület elnöke .....

Trabach János Levente Cserkeszőlői Református Templom és Lelkészlakás Építés Alapítvány elnöke .....

Tompos Réka FICSAK Cserkeszőlő Alapítvány elnöke .....

.....

.....

.....

.....

.....

.....

.....

.....

.....

.....

.....

.....

.....

.....

.....

.....

.....

.....

.....

.....

.....

Pénzügyi-Ügyrendi és Foglalkoztatási Bizottság
Elnökétől.
Cserkeszőlő

MEGHÍVÓ

A Pénzügyi – Ügyrendi és Foglalkoztatási Bizottság ***2023. február 7-én /kedden/ 15,30 órakor rendes ülést tart,*** *melyre ezúton tisztelettel meghívom.*

Az ülés helye*: Polgármesteri Hivatal – Házasságkötő terem*

Napirendi javaslat:

1. **Civil Szervezetek 2022. évi beszámolója**
   Előadó: polgármester

2. **Civil Szervezetek 2023. évi támogatási kérelmei**
   Előadó: polgármester

3. **Önkormányzat 2023. évi költségvetésének megállapítása**
   Előadó: polgármester

4. **Polgármester 2023. évi szabadság felhasználási ütemezési tervének jóváhagyása**
   Előadó: polgármester

5. **Mozgáskorlátozottak Tiszazugi Egyesületének támogatási kérelme**
   Előadó: polgármester

6. **Szolnoki Tankerületi Központ EFOP-4.1.12-22 projekt végrehajtásához tulajdonosi hozzájárulás jóváhagyása**
   Előadó: polgármester

7. **Cserkeszőlő Község településrendezési eszközeinek módosítása**
   Előadó: polgármester

8. **Gépjármű üzemeltetési szabályzat módosítása**
   Előadó: polgármester

Cserkeszőlő, 2023. január 31.

Györe Dávid Attila sk.
bizottság elnöke

1. napirend

Előterjesztés:

Címe:

A Civil Szervezetek 2022. évi beszámolójának elfogadásáról.

Testületi ülés dátuma:

2023.02.07.

Készítés ideje:

2023.01.31.

Készítette:

Molnár Judit titkársági ügyintéző

Ellenőrizte:

dr. Tóth Dániel jegyző

Jóváhagyta:

dr. Tóth Dániel jegyző

Előterjesztő

Varga Attila polgármester

	Nyílt ülés	Zárt ülés
Képviselő-testület	**X**	
Pénzügyi-Ügyrendi és Foglalkoztatási Bizottság	**X**	
Szociális Bizottság		

Cserkeszőlő Községi Önkormányzat

Polgármesterétől

5465Cserkeszőlő, Köztársaság tér 1.

telefon: (56) 568-451 • fax: (56) 568-462

ELŐTERJESZTÉS

a Civil Szervezetek 2022. évi beszámolójának elfogadására

Tisztelt Képviselő-testület!

Cserkeszőlő Községi Önkormányzat Képviselő-testületének munkaterve, valamint a helyi önszerveződő közösségek pénzügyi támogatásának rendjéről szóló 9/2016.(V.2.) sz. önkormányzati rendelet alapján a civil szervezetek az előző évben kapott pénzügyi támogatás felhasználásáról kötelesek elszámolást benyújtani az önkormányzat felé.

2022 évben az alábbi civil szerveztek kaptak támogatást az önkormányzattól:

Civil Szervezet neve	**Képviselő-testület által megítélt támogatás összege (Ft)**	**Kifizetett támogatás összege (Ft)**
Cserkei Motorosokk Egyesület	400 000 400 000	800 000
Cserkeszőlő és Vidéke Vadásztársaság	200 000	0
Cserkeszőlői Diákokért Alapítvány	1 000 000	1 000 000
Cserkeszőlői Lovas Egyesület	1 400 000	1 400 000
Cserkeszőlői Református Templom és Lelkészlakás Építés Alapítvány	200 000	200 000
Cserkeszőlői SM Istálló Lovassport Egyesület	600 000	600 000
Cserkeszőlői Sport Egyesület	2 000 000	2 000 000
Községi Polgárőr Egyesület	800 000 200 000	1 000 000
Őszi Napfény Nyugdíjas Egyesület	465 000	240 684
Szorgos Kezek Hagyományőrző Egyesület	400 000	400 000
Összesen	**8 065 000**	**7 640 684**

A **Cserkei Motorosokk Egyesület** a civil szervezetek kérelmeinek beadásakor 400.000, - Ft összegű támogatást kért, melyet a motoros találkozón fellépő előadóra tervezett költeni. Az egyesület év közben újabb kérelmet adott be, melyben a sportpályán található színpad fedését kérte. A kérelmekre egyenként 400.000, - Ft összegű támogatást ítélt meg a testület. Az egyesület a részére megítélt 800.000, - Ft összegű támogatás kifizetését teljes összegben kérelmezte. Az egyesület az előterjesztés mellékletét képező beszámolóban elszámolt a kapott támogatással.

A **Cserkeszőlő és Vidéke Vadásztársaság** 2022. évben beadott kérelmében 200.000, - Ft támogatást igényelt a közösségi termük felújítása során felmerült költségekre. Az egyesület a megítélt támogatási összeg kifizetését nem kérte, részére átutalás nem történt, így beszámolót sem kellett benyújtaniuk.

A **Cserkeszőlői Diákokért Egyesület** 1.000.000, - Ft összegű támogatási igényt nyújtott be az előző évben, melyet az új tornacsarnok padlózatának védelméhez szükséges szőnyeg finanszírozására tervezett fordítani. Az egyesület által kért összeget a testület pozitív elbírálásban részesítette, az egyesület a támogatás kifizetését teljes összegben kérelmezte. Az egyesület az előterjesztés mellékletét képező beszámolóban elszámolt a kapott támogatással.

A **Cserkeszőlői Lovas Egyesület** 2022-ben 1.400.000 Ft összegre nyújtott be támogatási kérelmet a testület felé, melyből a VII. Fogathajtó Verseny költségeit tervezte finanszírozni. A képviselő-testület a támogatási kérelmet elfogadta, az egyesület a megítélt támogatás kifizetését teljes összegben kérelmezte. Az egyesület az előterjesztés mellékletét képező beszámolóban elszámolt a kapott támogatással.

A **Cserkeszőlői Református Templom és Lelkészlakás Alapítvány** közösségi ház tervezésére és templom karbantartásra igényelt 200.000, - Ft összegben támogatást. A képviselő-testület a támogatási kérelmet elfogadta, az alapítvány a támogatási összeg kifizetését teljes összegben kérelmezte. Az alapítvány az előterjesztés mellékletét képező beszámolóban elszámolt a kapott támogatással.

A **Cserkeszőlői SM Istálló Lovassport Egyesület** versenyeken való részvételre és rendezvény megtartására adott be kérelmet 2022-évben, melyben 600.000, - Ft összegű támogatást kért. A testület a kérelmet támogatta, az egyesület a megítélt támogatás kifizetését teljes összegben kérelmezte. Az egyesület az előterjesztés mellékletét képező beszámolóban elszámolt a kapott támogatással.

A **Cserkeszőlői Sportegyesület** 2022-ben 2.500.000, - Ft összegű támogatási igényt nyújtott be, melyet a képviselő-testület lecsökkentett és 2.000.000, - Ft összegű támogatásról határozott. Az egyesület a támogatási kérelmet nevezési díj, sportorvosi vizsgálat, versenyengedély, felszerelés és utaztatás költségeinek finanszírozása céljából nyújtotta be. Az egyesület a megítélt támogatás kifizetését teljes összegben kérelmezte. Az egyesület az előterjesztés mellékletét képező beszámolóban elszámolt a kapott támogatással.

A **Községi Polgárőr Egyesület** a civil szervezetek kérelmeinek beadásakor 800.000, - Ft összegű támogatást kért, melyet működési költségekre tervezett költeni. Év közben az egyesület újabb kérelmet adott be a megnövekedett üzemanyagárak miatt, mely kérelemre 200.000, - Ft összegű támogatást ítélt meg a testület. Az egyesület a részére megítélt 1.000.000, - Ft összegű támogatás kifizetését teljes összegben kérelmezte. Az egyesület az előterjesztés mellékletét képező beszámolóban elszámolt a kapott támogatással.

Az **Őszi Napfény Nyugdíjas Egyesület** 465.000. – Ft összegű támogatásra adta be igénylését 2022-ben, melyből működési költségeket és rendezvényeket tervezett finanszírozni. A testület a kért támogatási összeget elfogadta. Az egyesület a megítélt támogatási összegből azonban csak 240 684 Ft kifizetését kérte. Az egyesület az előterjesztés mellékletét képező beszámolóban elszámolt a kapott támogatással.

A **Szorgos Kezek Hagyományőrző Egyesület** 400.000, - Ft összegű támogatási kérelmet nyújtott be az előző évben, a támogatásból szakirodalom vásárlását, alapanyag és eszköz beszerzését tervezte. A testület a kérelmet támogatta, az egyesület a megítélt támogatás kifizetését teljes összegben kérelmezte. Az egyesület az előterjesztés mellékletét képező beszámolóban elszámolt a kapott támogatással.

Kérem a Tisztelt Képviselő-testületet, hogy szíveskedjenek véleményezni a beszámolókat.

Cserkeszőlő, 2023. január 31.

Varga Attila sk.
polgármester

HATÁROZATI JAVASLAT:

…./2023.(II…..)sz. Cserkeszőlő Községi Önkormányzat Képviselő-testületének határozata

- ……. beszámolójának elfogadásáról.

Cserkeszőlő Községi Önkormányzat Képviselő-testülete megtárgyalta a Civil Szervezetek 2022. évi beszámolójának elfogadásáról szóló előterjesztést és akként határozott, hogy a ……2022. évi tevékenységéről készített beszámolót **elfogadja/elutasítja**.

Erről értesül:
- Képviselő-testület tagjai – helyben
- dr. Tóth Dániel jegyző – helyben
- Czeczonné Kiss Nóra gazdaságvezető - helyben
- ……. - ……

Kmf.

Varga Attila sk.
polgármester

dr. Tóth Dániel sk.
jegyző

KÖZSÉGI POLGÁRMESTERI HIVATAL
CSERKESZŐLŐ
Érkezett: 2023 JAN 2
Szám: CSP/79-4/2023
M. J.

Cserkei Motorosokk Egyesület

2022. évi önkormányzati támogatás pénzügyi beszámoló

Az Egyesület javára 2022-ben megállapított 2x400.000.- Ft összegű önkormányzati támogatás felhasználása:

A támogatás egy részét színpadfedés biztosítására használtuk fel, melynek költsége 400.000.- Ft volt.

A motoros találkozón fellépő zenekarok hangosításának költsége 300.000.- Ft volt.

60.000.- Ft-ot az egyik fellépő együttes díjára fordítottunk, 40.000.- Ft-ból pedig a főzéshez szükséges alapanyagra költöttünk.

A támogatás felhasználásának összegzése:

Színpadfedés: 400.050.- Ft (a támogatás terhére elszámolva 400.000.- Ft)

Hangosítás: 300.000.- Ft

Együttes díja: 60.000.- Ft

Főzési alapanyag: 45.931.- Ft (a támogatás terhére elszámolva 40.000.- Ft)

Összesen: 800.000.- Ft

Cserkeszőlő, 2023. 01. 15.

.....

Csikós Sándor elnök

"CSERKEI MOTOROSOKK" EGYESÜLET
5465 Cserkeszőlő, Cseuz dűlő 29.
Adószám: 18841390-1-16

VIZ-SZOLG BT.
2750 Nagykőrös
Ifjuság út 4.
Adószám: 20462525-2-13

Bank neve: OTP
Bankszámlaszám:
11742128-29900820

SZÁMLA

Sorszám: VZSZL-2022-732

VEVŐ:
"Cserkei Motorosokk" Egyesület
5465 Cserkeszőlő
CSEUZ DŰLŐ 29.
Adószám: 18841390-1-16

Fizetési mód:	**átutalás**
Teljesítés dátuma:	**2022.07.22.**
Kiállítás dátuma:	**2022.07.21.**
Fizetési határidő:	**2022.08.01.**

Megnevezés	Menny.	Egységár	Nettó ár	Áfa	Áfaérték	Bruttó ár
Színpadtechnikai szolgáltatás	1 db	315 000	315 000	27%	85 050	400 050
Összesen:			**315 000**		**85 050**	**400 050**

áfa 27 %: 85 050

Összesen:
400 050 Ft

A számla aláírás és bélyegző nélkül is érvényes!

2022. évi önkormányzati támogatás terhére
400.000.- Ft elszámolva

A másolat az eredetivel mindenben megegyező

"CSERKEI MOTOROSOKK" EGYESÜLET
5465 Cserkeszőlő, Cseuz dűlő 29.
Adószám: 18841390-1-16

SZÁMLÁZZ.HU
EGYSZERŰEN ÉS GYORSAN
A bizonylatot a Számlázz.hu készítette.

Számla

Kibocsátó

Bódi Martin EV
5123 Jászárokszállás, Déryné u. 3
Tel.:
Adószám: 68723440-1-36
Számlavezető: K&H Bank
Bankszámla: 10400566-50526876-77671005
Ny.sz.:52159480

Vevő

"CSERKEI MOTOROSOKK" EGYESÜLET
Cserkeszőlő
CSEUZ dűlő 29.
5465
Adószám: 18841390-1-16

Tárgy:

Fizetési mód	Teljesítés	Kelt	Fizetve	Sorszám
Készpénz	2022.07.23.	2022.07.23.	2022.07.23.	000119

Megnevezés	Mennyiség	Egységár Ft	Nettó össz. Ft	ÁFA %	ÁFA Ft	Bruttó Ft
Rendezvénytechnikai szolgáltatás Rendezvény hangosítás	1 Alkalom	300 000	300 000,00	AAM	0,00	300 000,00

ÁFA kulcs	ÁFA alap Ft	ÁFA érték Ft
AAM	300 000,00	0,00

Nettó érték összesen:	300 000
Áthárított ÁFA összesen:	0
Bruttó végösszeg:	**300 000**

azaz: háromszázezer Ft

AAM: Alanyi Adómentes

Köszönjük, hogy minket választott.

Kibocsátó

Vevő

A másolat az eredetivel mindenben megegyezik

"CSERKEI MOTOROSOKK" EGYESÜLET
5465 Cserkeszőlő, Cseuz dűlő 29.
Adószám: 18841390-1-16

online számlázó program

SZÁMLA
Sorszám: BR-2020-122

Eladó: BÚZA RITA
Magyarország 6800 HÓDMEZŐVÁSÁRHELY, NEFELEJCS UTCA 9

Magyar adószám: 56603486-1-26 **Nyilvántartási szám:** 55267902

Bankszámlaszám: 10400559-86767171-50771005

Kisadózó, Egyéni vállalkozó

Vevő: "CSERKEI MOTOROSOKK" EGYESÜLET
Magyarország 5465 CSERKESZŐLŐ, CSEUZ dűlő 29

Magyar adószám: 18841390-1-16

Fizetési mód: Készpénz **Teljesítés:** 2022.07.22. **Keltezés:** 2022.07.22. **Fizetési határidő:** 2022.07.22.

Pénznem: HUF

Tétel neve	Mennyiség	Mennyiségi egység	Nettó egységár / Egységár / Adóalap	Áfakulcs	Áfa összege	Tételsor nettó érték	Ellenérték / Ellenérték áfával együtt
Zene szolgáltatás	1,00	Darab	60 000,00	AAM	0,00	60 000,00	60 000,00
Alanyi adómentes, Adómentesség leírása: Alanyi adómentes							

Számla összesítő:

Számla nettó értéke	60 000,00 HUF
Áfa százaléka és értéke	
AAM	0,00 HUF
Alanyi adómentes	
Áthárított áfa összege	0,00 HUF
Számla bruttó végösszege	60 000,00 HUF

Fizetendő összeg:
60 000,00 HUF

A másolat az eredetivel mindenben megegyezik

"CSERKEI MOTOROSOKK" EGYESÜLET
5465 Cserkeszőlő, Cseuz dűlő 29.
Adószám: 18841390-1-16

Számla

1.- Eredeti - példány

Ez a számla összesen 2 példányban került kinyomtatásra.

Sorszám **Sz94/2022**

Szállító

Menő-Hús Kft.
1149 Budapest, Egressy út 27-29. E. lépcsőház 4. em. 2. ajtó
Magyarország
Adószám: 13269818-2-42
Közösségi adószám: 13269818-2-42
Bankszámla: 53700072-11041678 Kondorosi Tksz..
Bankszámla : OTP Bank 11733058-20030047
FELÍR : AA0024141

Vevő

Cserkei Motorosokk Egyesülete
Cserkeszőlő
Cseuz dűlő 29.
5465
Magyarország
Adószám: 18841390-1-16

Fizetési mód	Teljesítés időpontja	Számla kelte	Esedékesség
Készpénz	2022. 07. 21.	2022. 07. 21.	2022. 07. 21.

Megnevezés	KN/TESZOR	Mennyiség Mee	Egységár	Nettó	Áfa %	Áfaérték	Bruttó
Bőrös malac		35,6000 kg	1 095 Ft	38 982 Ft	5%	1 949 Ft	40 931 Ft
Familiatészta 500gr		5,0000 db	563 Ft	2 815 Ft	27%	760 Ft	3 575 Ft
Familiatészta 200gr		3,0000 db	374 Ft	1 122 Ft	27%	303 Ft	1 425 Ft

Áfa %	Nettó	ÁFA	Bruttó
5%	38 982 Ft	1 949 Ft	40 931 Ft
27%	3 937 Ft	1 063 Ft	5 000 Ft
Összesen	42 919 Ft	3 012 Ft	**45 931 Ft**

Fizetendő végösszeg: 45 931 Ft,

azaz Negyvenötezer-kilencszázharmincegy Forint.

Köszönjük a vásárlást!

A másolat az eredetivel mindenben megegyezik

2022. évi önkormányzati támogatás terhére

40.000.- Ft. elszámolva

"CSERKEI MOTOROSOKK" EGYESÜLET
5465 Cserkeszőlő, Cseuz dűlő 29.
Adószám: 18841390-1-16

Ez a számla a Kulcs-Soft Nyrt. rendszerével készült. http://www.kulcs-soft.hu
A számla a 2/2015 (II.3) NGM rendelettel módosított 23/2014 (VI. 30.) NGM rendeletnek megfelel.
A bizonylatot nyomtatta: Balatoniné Kati

Kivonat: Cserkeszőlő Községi Önkormányzat Képviselő-testületének 2022. március 9-i, rendkívüli ülésének jegyzőkönyvéből.

60/2022.(03.09.) sz. Cserkeszőlő Községi Önkormányzat Képviselő-testületének határozata

- Cserkei Motorosokk Egyesület támogatásáról.

Cserkeszőlő Községi Önkormányzat Képviselő-testülete megtárgyalta a Civil Szervezetek 2022. évi támogatási kérelméről szóló előterjesztést és akként határozott, hogy a Cserkei Motorosokk Egyesületet 400.000, - Ft, azaz négyszázezer Ft összeg támogatásban részesíti.

Erről értesül:
- Képviselő-testület tagjai – helyben
- dr. Tóth Dániel jegyző – helyben
- Pappné Dr. Czakó Petra aljegyző – helyben
- Czeczonné Kiss Nóra gazdaságvezető - helyben
- Cserkei Motorosokk Egyesület – 5465, Cserkeszőlő, Cseuz d. 29.

Kmf.

Varga Attila sk.
polgármester

dr. Tóth Dániel sk.
jegyző

Kivonat: Cserkeszőlő Községi Önkormányzat Képviselő-testületének 2022. június 29-i, rendes ülésének jegyzőkönyvéből.

155/2022.(VI.29.) sz. Cserkeszőlő Községi Önkormányzat Képviselő-testületének határozata

– „Cserkei Motorosokk" Egyesület sportpálya színpad fedésével kapcsolatos támogatási kérelméről.

Cserkeszőlő Községi Önkormányzat Képviselő-testülete megtárgyalta a „Cserkei Motorosokk" Egyesület sportpálya színpad fedésével kapcsolatos támogatási kérelmét és akként határozott, hogy 400.000, - Ft összegű, egyszeri anyagi támogatást biztosít az egyesület számára a sportpálya színpad fedésére.

Felkéri az egyesületet a sportpályán megrendezésre kerülő motoros találkozó idejére a színpad fedésére vonatkozó szerződéskötésre.

Erről értesül:
- Képviselő-testület tagjai – helyben
- dr. Tóth Dániel jegyző – helyben
- Czeczonné Kiss Nóra gazdaságvezető – helyben
- „Cserkei Motorosokk" Egyesület – 5465, Cserkeszőlő, Cseuz d. 29.

Kmf.

Varga Attila sk.
polgármester

dr. Tóth Dániel sk.
jegyző

Kivonat: Cserkeszőlő Községi Önkormányzat Képviselő-testületének 2022. március 9-i, rendkívüli ülésének jegyzőkönyvéből.

61/2022.(03.09.) sz. Cserkeszőlő Községi Önkormányzat Képviselő-testületének határozata

- Cserkeszőlő és Vidéke Vadásztársaság támogatásáról.

Cserkeszőlő Községi Önkormányzat Képviselő-testülete megtárgyalta a Civil Szervezetek 2022. évi támogatási kérelméről szóló előterjesztést és akként határozott, hogy a Cserkeszőlő és Vidéke Vadásztársaságot 200.000, - Ft, azaz kettőszázezer Ft összeg támogatásban részesíti.

Erről értesül:
- Képviselő-testület tagjai – helyben
- dr. Tóth Dániel jegyző – helyben
- Pappné Dr. Czakó Petra aljegyző – helyben
- Czeczonné Kiss Nóra gazdaságvezető - helyben
- Cserkeszőlő és Vidéke Vadásztársaság – 5465, Cserkeszőlő, Alkotmány u. 10.

Kmf.

Varga Attila sk.
polgármester

dr. Tóth Dániel sk.
jegyző

Cserkeszőlői Diákokért Alapítvány

5465 Cserkeszőlő Ady Endre út. 1.

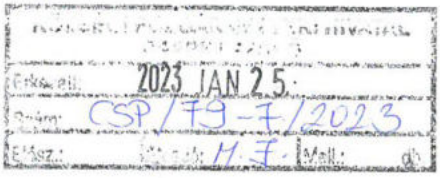

Cserkeszőlő Községi Önkormányzat

5465 Cserkeszőlő Köztársaság tér. 1.

Tárgy: 2022. évi beszámoló.

Alapítványunk 2022.-ben 3 alapítványi bál rendezését vállalta magára. A hagyományokhoz híven megrendezésre került 2022.02.12.-én a VALENTIN NAPI ZENÉS-TÁNCOS JÓTÉKONYSÁGI RENDEZVÉNY, majd 2022.03.26.-án sor került a Cserkeszőlői Petőfi Sándor Általános Iskolában az ISKOLAAVATÓ JÓTÉKONYSÁGI ZENÉS EST megtartására. A két rendezvény bevételéből, kiegészítve magánszemélyek, vállalkozások alapítványi támogatásaival, Alapítványunk 258db. szék vásárlásával támogatta az intézményt. A beszerzés összesen **2.428.630Ft.** értékben valósult meg.

A 2022. évben Cserkeszőlő Község Önkormányzata **1.000.000Ft.** támogatásban részesítette Alapítványunkat, melyből az új tornacsarnok padlózatát védő speciális szőnyeg megvásárlására **866.597Ft.** költöttünk. A fennmaradó **133.403Ft.** pedig a szőnyegcsévélő elkészítésére fordítottuk. A szőnyegcsévélő **247.867Ft.** került. A **114.464Ft.** különbözetet önerőből finanszírozta Alapítványunk.

Alapítványunk számlájára 2022.09.24.-én **256.839Ft.** átutalására került sor a NAV részéről a 2021. adóévi szja 1% felajánlásaiból.

2022.10.15.-én a JÓTÉKONYSÁGI SULI RETRO PARTY megrendezésére került sor az Alapítvány szervezésében. A bevételt az Iskola új épületrészében a tantermek, a foglalkoztató termek, a tanári szoba és a folyosó lábazatának festéshez szükséges alapanyagok, eszközök beszerzésére fordítottuk, mely **649.754Ft.** került.

2022.-ben még beszerzésre került - 1db. polcrendszer, a sportszerek tárolására: **29.990Ft.**

- 15db. bankett asztal: **300.000Ft.**
- egyéb tárgyi eszköz (poharak, tálcák, szalvétatartók): **60.670Ft.**
- irodaszer, nyomtatvány: **9.950Ft.**

Az Artisjus jogvédő iroda számára, jogdíjra kifizettünk **111.164Ft.**

A gyermekek jutalmazására **35.645Ft.** költöttünk.

A *Karácsonyi Hangverseny során* **125.000Ft.** *adomány gyűlt össze. Az Alapítvány ezt az összeget is a festés* munkadíjának kifizetésére fogja fordítani.

2022.-ben 4.619.153 Ft. összegű támogatásban részesítettük a Cserkeszőlői Petőfi Sándor Általános Iskolát.

Köszönöm megtisztelő támogatásukat az Alapítvány Kuratóriumának nevében.

Tisztelettel: Kovács Sándorné

Elnök
Cserkeszőlői Diákokért
Alapítvány
5465 Cserkeszőlő, Ady Endre út 1.
Adószám: 18213472-1-16
Nytvsz.: 16-01-1147
Banksz.: 69800030-11031514

Cserkeszőlő, 2023.01.23.

Összesítés a Cserkeszőlői Petőfi Sándor Általános Iskola részére eddig nyújtott támogatásról

2011.-2022.-ig terjedő időszakra

2012.: 135.000 Ft.

2013.: 427.824 Ft.

2014.: 543.500 Ft.

2015.: 855.798 Ft.

2016.: 489.847 Ft.

2017.: 337.520 Ft.

2018.: 2.222.532 Ft.

2019.: 30.000 Ft.

2020.: 1.398.000 Ft.

2021.: 2.656.439 Ft.

2022.: 4.619.153 Ft.

Össz.: 13.715.613 Ft.

Cserkeszőlői Diákokért Alapítvány

5465 Cserkeszőlő Ady Endre út.1.

Cserkeszőlő Községi Önkormányzat Tárgy :Elszámolás

5465 Cserkeszőlő Köztársaság tér 1.

Tisztelt Polgármester úr, tisztelt képviselő-testület, a Cserkeszőlői Diákokért Alapítvány részére 2022.-ben megítélt 1.000.000 Ft. önkormányzati támogatás felhasználása az alábbiak szerint történt:

2022.03.18.-án 224 m2 speciális védőszőnyeg beszerzésére került sor, az újonnan épülő tornacsarnokba 866.597 Ft. értékben.

- Paradiso 98' Kft. :Számlasz.:SZLA00875/2022 866.597 Ft.

A fennmaradó pénzből (133.403 Ft.) a szőnyeg feltekeréséhez szükséges szőnyegcsévélő készítését finanszíroztuk, mely összesen 247.867 Ft. került.

- Varga Gábor Ev. :Számlasz.:VG-2021-222 247.867 Ft.

A védőszőnyegre és a szőnyegcsévélőre összesen: **1.114.464Ft.** költöttünk.

A beszerzés során keletkezett többletköltség kifizetése önerő felhasználásával történt.

Eddigi támogatásukat köszönöm az Alapítvány kuratóriumának nevében.

Tisztelettel: Kovács Sándorné

Elnök

Melléklet: 2db. számla másolata

Cserkeszőlő, 2023.01.23.

Számla

1. példány

Sorszám: SZLA00875/2022

Szállító

Paradiso 98 Kft.

5000 Szolnok, Tószegi út 10-12

Adószám: 13446031-2-16
Közös. adószám:
Bankszámlaszám: 11745004-20083832-
Telefon: 56/514-545
Fax: 56/514-546
E-mail: szolnok@profipadloszolnok.hu
Weboldal: www.profipadloszolnok.hu

Vevő

CSERKESZŐLŐI DIÁKOKÉRT ALAPÍTVÁNY

5465 Cserkeszőlő, ADY ENDRE út 1.

Adószám: 18213472-1-16
Csoportazonosító:
Közös. adószám:
Telefon:
Fax:
E-mail:
Weboldal:
Ügyintéző:

Fizetési mód	Teljesítés	Kelte	Esedékesség
Átutalás (30 nap)	2022.03.18.	2022.03.18.	2022.04.17.

Termékkód / Raktár / Megjegyzés	KN/TESZOR	Termék / Egységár	Áfa (%)	Nettó	Menny. Mee / Áfa	Bruttó
1784273/2 200 CM		PROTECT SPORT ARENA			224 m2	
Kisker raktár		3 046,25 Ft	27%	682 360 Ft	184 237 Ft	866 597 Ft

Áfa összesítő	Nettó	Áfa	Bruttó
27%-os áfa	682 360 Ft	184 237 Ft	866 597 Ft
Összesen	**682 360 Ft**	**184 237 Ft**	**866 597 Ft**

Fizetendő végösszeg: 866 597 Ft

Köszönjük a vásárlást!

Késedelmes fizetés esetén a késedelmi kamatot a Ptk. törvényben foglaltak szerint számítjuk fel.

TISZTELT VÁSÁRLÓINK!

AZ EGYEDI MEGRENDELÉSRE BEÉRKEZETT ÉS MEGVÁSÁROLT TERMÉKEKET NEM ÁLL MÓDUNKBAN VISSZAVENNI.

KÉSEDELMES FIZETÉS ESETÉN A KÉSEDELMI KAMATOT A PTK. TÖRVÉNYBEN FOGLALTAK SZERINT SZÁMÍTJUK FEL.

A CSOMAGOLÁS TERMÉKDÍJ KÖTELEZETTSÉG AZ ELADÓT TERHELI.

Késedelmes fizetés esetén a jegybanki alapkamat kétszeresét számítjuk fel.
A számla kiegyenlítéséig az áru a Paradiso 98 Kft tulajdonát képezi.

Ez a bizonylat a Kulcs Soft Nyrt. rendszerével készült. https://www.kulcs-soft.hu
A számla elektronikus tárolásra nem alkalmas.
A számla a 2/2015 (II.3) NGM rendelettel módosított 23/2014 (VI. 30.) NGM rendeletnek megfelel.

online számlázó program

SZÁMLA
Sorszám: VG-2021-222

Eladó: VARGA GÁBOR
Magyarország 5465 CSERKESZŐLŐ, III. KERESZT DŰLŐ 8

Magyar adószám: 55671910-1-36 **Nyilvántartási szám:** 54387739

Bankszámlaszám: 69800030-18889473

IBAN: HU77 6980 0030 1888 9473 0000 0000

Swift kód: TAKBHUHB

Egyéni vállalkozó

Vevő: CSERKESZŐLŐI DIÁKOKÉRT ALAPÍTVÁNY
Magyarország 5465 CSERKESZŐLŐ, ADY ENDRE ÚT 1

Magyar adószám: 18213472-1-16

Fizetési mód: Átutalás ***Teljesítés:*** 2022.11.07. ***Keltezés:*** 2022.11.07. ***Fizetési határidő:*** 2022.11.14.

Pénznem: HUF

Tétel neve	Mennyiség	Mennyiségi egység	Nettó egységár / Egységár / *Adóalap*	Áfakulcs	Áfa összege	Tételsor nettó érték	Ellenérték / Ellenérték áfával együtt
Szőnyegcsévélő készítés	1,00	Darab	247 867,00	AAM	0,00	247 867,00	247 867,00

Alanyi adómentes, Anyag+Munkadíj Adómentesség leírása: Alanyi adómentes

Számla összesítő:

Számla nettó értéke	*247 867,00 HUF*
Áfa százaléka és értéke	
AAM	0,00 HUF
Alanyi adómentes	
Áthárított áfa összege	0,00 HUF
Számla bruttó végösszege	247 867,00 HUF

Fizetendő összeg:
247 867,00 HUF

Kivonat: Cserkeszőlő Községi Önkormányzat Képviselő-testületének 2022. március 9-i, rendkívüli ülésének jegyzőkönyvéből.

62/2022.(03.09.) sz. Cserkeszőlő Községi Önkormányzat Képviselő-testületének határozata

- Cserkeszőlői Diákokért Alapítvány támogatásáról.

Cserkeszőlő Községi Önkormányzat Képviselő-testülete megtárgyalta a Civil Szervezetek 2022. évi támogatási kérelméről szóló előterjesztést és akként határozott, hogy a Cserkeszőlői Diákokért Alapítványt 1.000.000, - Ft, azaz egymillió Ft összeg támogatásban részesíti.

Erről értesül:
- Képviselő-testület tagjai – helyben
- dr. Tóth Dániel jegyző – helyben
- Pappné Dr. Czakó Petra aljegyző – helyben
- Czeczonné Kiss Nóra gazdaságvezető - helyben
- Cserkeszőlői Diákokért Alapítvány – 5465, Cserkeszőlő, Ady Endre út 1.

Kmf.

Varga Attila sk.
polgármester

dr. Tóth Dániel sk.
jegyző

KÖZPÉGI POLGÁRMESTERI HIVATAL
CSERKESZŐLŐ
Érkezett: 2023 JAN 25
Szám: CSP/79-6/2023
M.Z.

Éves Beszámoló 2022-es évről

Cserkeszőlői Lovas Egyesület

A Cserkeszőlői Lovas Egyesület jelenleg 28 taggal működik. Fő feladatai közé tartozik a fogathajtás és lovaglás széles körű elterjesztése.

2022. augusztus 20-án megrendezésre került a VII. Cserkeszőlői fogathajtó verseny, melynek szervezéséhez és lebonyolításához a Cserkeszőlői Önkormányzattól 1.400.000 Ft támogatást kapott a Lovas Egyesület.

A Fogathajtó verseny jól sikerült, 63 fogat nevezését regisztráltuk. A verseny nemzetközi volt, fogatok érkeztek Erdélyből és Szlovákiából is.

A versenyszámok balesetmentesen zajlottak le a esős időjárás ellenére is, azonban a délutáni versenyrészt el kellett halasztani. Az időjárás miatt sajnos nem volt lehetőség sétakocsikázásra, lovaglásra illetve az ugrálóvár felállítása is elmaradt.

A közönség száma kb. 600-700 főre volt tehető a rossz idő ellenére is.

A rendezvény színvonalát emelte a Kunszentmártoni Fúvószenekar előadása.

A rendezvényt magánszemélyek és vállalkozók is segítették felajánlásokkal, amelyet szívesen fogadtunk és ezúton is köszönjük a támogatásokat.

A rendezvény szervezése és lebonyolítása 1.488.741-4Ft-ba került.

Az Egyesület részt vett a Szüreti felvonuláson 2022. szeptemberében 32 fogattal és több lovassal.

A fogatok és a lovasok Cserkeszőlőről, a környékbeli településekről, és Rákóczifalváról érkeztek.

Az Egyesület részt vett Benke Tibor emlékfelvonulásán is Kunszentmártonban.

Ezúton köszönetet mondunk a cserkeszőlői Önkormányzatnak a támogatásért és együttműködésért, melynek támogatása nélkül a Fogathajtó Verseny nem valósulhatott volna meg.

Melléklet: költségvetési táblázat és számlamásolatok

Cserkeszőlő, 2023.01.18.

Győri Imre
elnök

VII. Cserkeszőlői Fogathajtó Verseny-2022.08.20

1.	Versenybíró, versenyiroda:	60 000 Ft
2.	Pályaépítő:	57 500 Ft
3.	Serlegek, szalagok, díjkiosztás:	135 352 Ft
4.	Műsorvezetés	40 000 Ft
5.	Hangosítás	70 000 Ft
6.	Reggeli kínálat+büfészolg.versenyzők, szervezők részére:	640 069 Ft
7.	Mentőszolgálat:	88 000 Ft
8.	Technikai eszközök:	50 000 Ft
9.	Mobil wc:	147 320 Ft
10.	Lovasszövetséghez versenybejelentés+ tagdíj	37 000 Ft
11.	Fúvózenekar művészeti tevékenység:	40 000 Ft
12.	Csikósbemutató:	95 000 Ft
13.	Bor Bogarasi Kft	13 500 Ft
14.	Rodeóbika	15 000 Ft
	Bruttó összeg:	**1 488 741 Ft**

SZÁMLA

Számla sorszáma: BIZX00083/2022

SZÁLLÍTÓ
Szabó Zoltán
Kisadózó

5440 Kunszentmárton, Széchenyi LTP Y/6.
Adószám: 52416389-1-36
E-mail: zooleebaa@zooleebaa.hu
Telefon: +36 70 335 2659
Számlaszám: 11773456-60458605
Egyéni vállalkozó
Nyilvántartási szám: 4700362

VEVŐ
Cserkeszőlői Lovas Egyesület

5465 Cserkeszőlő, TANYAFÖLDEK HRSZ 0208/14.
Adószám: 18978164-1-16
E-mail: gyori-imre@axelero.hu

SZÁMLA KELTE	TELJESÍTÉS DÁTUMA	FIZETÉSI HATÁRIDŐ	FIZETÉSI MÓD
2022.08.20.	2022.08.20.	2022.08.20.	Készpénz

MEGNEVEZÉS	MENNYISÉG	EGYSÉGÁR	ÁFA %	NETTÓ	ÁFA	BRUTTÓ
Rendezvényhangosítás	1 db	70 000,00 Ft	AM	70 000 Ft	0 Ft	70 000 Ft

ÁFA ÖSSZESÍTŐ	NETTÓ	ÁFA	BRUTTÓ
Alanyi mentesség	70 000 Ft	0 Ft	70 000 Ft
ÖSSZESEN	**70 000 Ft**	**0 Ft**	70 000 Ft

FIZETENDŐ VÉGÖSSZEG: **70 000 FT**

Ez egy BizXpert számla

Készpénzfizetési számla

NQ9EC 2508885

A számlakibocsátó neve, címe:	A vevő neve, címe, bankszámla száma, adószáma:
GÖRBE SÁMUEL KŐMŰVES MESTER 6900 Makó, Váradi u. 20. Tel.: (62) 215-899, (20) 9684-052 Adószám: 45810994-2-26 Nyilvántartási szám: 05169360 aláírás	CSERKESZŐLŐI LOVAS EGYESÜLET 5465 Cserkeszőlő Tanyaföldek 0208/14. hrsz. Adószám: 18978164-1-16
Adóazonosító szám: Közösségi adószám:	Adóazonosító szám: Közösségi adószám:
	A számla kelte: 2022. 08. 20

A termék (szolgáltatás) megnevezése és besorolási száma	Menny. egysége	Mennyisége	Egységára (ÁFA-val növelt)	Értéke, mely 27 % ÁFA-t tartalmaz
Sz7 93 1901 Sportrendezvény szervezése				
Lebonyolítása				57 500
A számla fizetendő végösszege: ötvenhétezer ötszáz				57500
Az áthárított adó százalékértéke:				21.26 %

B. 13-372/a/új/6/V. r. sz. - (50x3 l) - Nyomell Kft. - 2015 - N. P.

1

SZÁMLA Eredeti példány

RHASA 0732519

Az eladó neve, címe, bankszámla száma, adószáma:	A vevő neve, címe, bankszámla száma, adószáma:
DROG STOP! EGYÉNI VÁLLALKOZÁS KURDICS MIHÁLY ny. rendőr alezredes 6000 Kecskemét, Mátyás kir. krt. 55. Telefon: 06-30/626-9-630 Adószám: 58419809-1-23 Ny.tsz.: 577101	CSERKESZŐLŐI LOVAS EGYESÜLET 5465 Cserkeszőlő Tanyaföldek 0208/14. hrsz. Adószám: 18978164-1-16
Közösségi adószáma: HU Reg.a.: BA58419809	Közösségi adószáma:

A fizetés módja:	A teljesítés időpontja:	A számla kelte:	Fizetési határidő:
Kp.	2022.08.20.	2022.08.20	2022.08.

A termék, vagy szolgáltatás megnevezése, besorolási száma (VTSZ, SZJ, ÉJ) és egyéb jellemzői	ÁFA kulcs	M. e.	Mennyiség	Egységár (ÁFA nélkül)	Érték (ÁFA nélkül)
műsorveretés, műsorközlés fogathajtó versegen.	AM	alk.	1	40.000	40.000
FIZETVE!					

A számlaérték ÁFA nélkül:	40.000
Az ÁFA kulcs AM % és összege: Alanyi mentes!	—
A számla végösszege: Negyvenezer - forint	40.000

B. 13-374/V/PM. r. sz. - (3 példányos számla) - Pátria Nyomda Zrt. - (0 7694) - (Gyártva: 2017.)

PM által ajánlott



Tóth Flóra
5430 Tiszaföldvár
Mártírok út 23.
Adószám: 56659315-1-36
Telefon: +36301530864

Bank neve: OTP
Bankszámlaszám:
11773456-01139721

SZÁMLA

Sorszám: TF-2022-16

VEVŐ:

Cserkeszőlői Lovas Egyesület
5465 Cserkeszőlő
TANYAFÖLDEK HRSZ 0208/14.
Adószám: 18978164-1-16

Fizetési mód: **átutalás**
Teljesítés dátuma: **2022.08.20.**
Kiállítás dátuma: **2022.08.20.**
Fizetési határidő: **2022.08.28.**

Megnevezés	Menny.	Egységár	Nettó ár	Áfa	Áfaérték	Bruttó ár
Versenyiroda	1 db	30 000	30 000	AAM	0	30 000
Összesen:			**30 000**		**0**	**30 000**

Alanyi adómentes: 0

Összesen:
30 000 Ft

A számla aláírás és bélyegző nélkül is érvényes!

Fogathajtó Verseny Cserkeszőlő 2022.08.20.

Átutalva 2022.08.22.

SZÁMLÁZZ.HU
EGYSZERŰEN ÉS GYORSAN
A bizonylatot a Számlázz.hu készítette.

SZÁMLA Eredeti példány WRCSA 5902154

Az eladó neve, címe, bankszámla száma, adószáma:

Vihar-ó Lovasbaratok Egyesülete
5530 Vesztő, Batthyány u. 20.
Adószám: 19250753-1-04

Közösségi adószáma: HU

A vevő neve, címe, bankszámla száma, adószáma:

Cserkeszőlői Lovas Egyesület
Cserkeszőlő, Tanyaföldek 208/14

Közösségi adószáma: 18978164116

A fizetés módja:	A teljesítés időpontja:	A számla kelte:	Fizetési határidő:
KÉSZPÉNZ	2022.08.20	2022.08.27	2022.08.27

A termék, vagy szolgáltatás megnevezése, besorolási száma (VTSZ, SZJ, ÉJ) és egyéb jellemzői	ÁFA kulcs	M	Mennyiség	Egységár (ÁFA nélkül)	Érték (ÁFA nélkül)
Egyéb vízsportolás szabadidős szolgáltatás	Ø	1	alk	95.000	95.000.-

fizetve

Szám Zsuzsa

A számlaérték ÁFA nélkül:	95.000.-
Az ÁFA kulcs Ø % és összege:	—
A számla végösszege: Kilenczerőtezer forint	95.000.-

Eredeti példány NLCSA 3761442

Az eladó neve, címe, bankszámlaszáma, adószáma:

TÓTH FERENC
5430 TISZAFÖLDVÁR
MÁRTÍROK ÚT 23.

Közösségi adószám: HU 63414707-1-36

A vevő neve, címe, bankszámlaszáma:

CSERKESZŐLŐI LOVAS EGYESÜLE
5465 Cserkeszőlő
Tanyaföldek 0208/14. hrsz.
Adószám: 18978164-1-16

Közösségi adószám:

A fizetés módja:	A teljesítés időpontja:	A számla kelte:	A fizetési határideje:
KÉSZTÉNC	2022.08.20.	2022.08.20	2022.08.20

A termék (szolgáltatás) megnevezése, besorolási száma (VTSZ, SZJ, ÉJ) és egyéb jellemzői	ÁFA kulcs	Mennyiségi egysége	Mennyisége	Egységára (ÁFA nélkül)	Értéke (ÁFA nélkül)
SPORTSZOLGÁLTATÁS	—	alk	1	30000	30000

FIZETVE

Számlaérték ÁFA nélkül:	30000
Az ÁFA kulcsa — % és összege:	
A számla végösszege: Harminczer	30000

Tóth

Bődi Bettina EV., 43367281
6600 Szentes
Nagy Sándor u. 18.
Adószám: 67107692-2-26

Bank neve: K&H Bank
Bankszámlaszám:
10402836-50526778-66511005

SZÁMLA

Sorszám: BB-2022-63

VEVŐ:

Cserkeszőlői Lovas Egyesület
5465 Cserkeszőlő
TANYAFÖLDEK HRSZ 0208/14.
Adószám: 18978164-1-16

Fizetési mód:	**átutalás**
Teljesítés dátuma:	**2022.08.22.**
Kiállítás dátuma:	**2022.08.22.**
Fizetési határidő:	**2022.08.30.**

Megnevezés	Menny.	Egységár	Nettó ár	Áfa	Áfaérték	Bruttó ár
Étkezés	1 db	466 000	466 000	5%	23 300	489 300
Összesen:			**466 000**		**23 300**	**489 300**

áfa 5 %: 23 300

Összesen:
489 300 Ft

A számla aláírás és bélyegző nélkül is érvényes!

Átutalva: 2022.08.22.

SZÁMLÁZZ.HU
EGYSZERŰEN ÉS GYORSAN
A bizonylatot a Számlázz.hu készítette.

METRO

SZÁMLA

O KERESKEDELMI KFT.
TI UTCA 3.
BUDAÖRS
80-50-90-50 Fax: 1-414-1288
: HU72 10950009 00000002 53760139
t: BACXHUHB
zám: 10828663-2-44
sségi adószám: HU10828663

KECSKEMÉTI ÖNK. NAGYK. ÁRUHÁZ GM22
ÚRRÉT 236
6000 KECSKEMÉT
Tel: 80-50-90-50 Fax: 1-414-1288
Működési engedély szám: 7036/2005

Oldal: 1
Számla dátuma: 2022.08.17. 18:59
Nyomtatás dátuma: 2022.08.17 19:06

laszám: 2022-0/0(22)0003/003139 (003-241189) [*** EREDETI ***] 022/130 0264

keszőlői Lovas Egyesület
aföldek 0208/14.
Cserkeszőlő

Vevőszám: 22 852366 1 2 SC
Adószám: 18978164-1-16
7090

kszám	VTSZ/KN	Megnevezés	Csom. Egys.	Db/ Csom.	Menny.	Nettó egys. súly	Nettó Egységár	Nettó ár	Áfa	Bruttó cs. ár	Bruttó ár	D*
)6102287848	4818209100	2TEK 2R PERFEX MEGA PAP. TÖR. KO	ZA	1	2	0,440	518,90	1037,80	1	659,00	1318,00	
)0488140351	0401503110	700ML DEBIC SPRAY CUKROZ. 35%	DB	1	3	0,700	1780,00	5340,00	8	2100,40	6301,20	D
)1431140071	04014010	10X10G HOCHWALD KÁVÉTEJSZÍN	DB	1	5	0,100	117,80	589,00	8	139,00	695,02	
)0436506066	04069023	1KG AMMERLAND SZEL. TRAPPISTA	DB	1	2	1,000	2855,08	5710,16	8	3368,99	6737,98	P
)3154012912	16024110	ARO SZENDVICSSONKA SZEL. KG	KG	1,291	1	1,000	1731,50	2235,37	1	2199,01	2838,92	*
)3157014296	16024110	ARO SZENDVICSSONKA SZEL. KG	KG	1,429	1	1,000	1731,50	2474,31	1	2199,01	3142,37	*
)3158014271	16024110	ARO SZENDVICSSONKA SZEL. KG	KG	1,427	1	1,000	1731,50	2470,85	1	2199,01	3137,98	*
)9033810227	16010099	MC UDV. FRA. VIRSLI KG	KG	1,020	1	1,000	1357,03	1384,17	1	1723,43	1757,90	D
telszám: 2123310616 Min. megőrzési idő: 220909 Szárm. ország: MAGYARORSZÁG												
)9033810227	16010099	MC UDV. FRA. VIRSLI KG	KG	1,020	1	1,000	1357,03	1384,17	1	1723,43	1757,90	D
telszám: 2123310616 Min. megőrzési idő: 220909 Szárm. ország: MAGYARORSZÁG												
)9033810227	16010099	MC UDV. FRA. VIRSLI KG	KG	1,020	1	1,000	1357,03	1384,17	1	1723,43	1757,90	D
telszám: 2123310616 Min. megőrzési idő: 220909 Szárm. ország: MAGYARORSZÁG												
)9033810227	16010099	MC UDV. FRA. VIRSLI KG	KG	1,020	1	1,000	1357,03	1384,17	1	1723,43	1757,90	D
telszám: 2123310616 Min. megőrzési idő: 220909 Szárm. ország: MAGYARORSZÁG												
9033810227	16010099	MC UDV. FRA. VIRSLI KG	KG	1,020	1	1,000	1357,03	1384,17	1	1723,43	1757,90	D
telszám: 2123310616 Min. megőrzési idő: 220909 Szárm. ország: MAGYARORSZÁG												
9033810227	16010099	MC UDV. FRA. VIRSLI KG	KG	1,020	1	1,000	1357,03	1384,17	1	1723,43	1757,90	D
telszám: 2123310616 Min. megőrzési idő: 220909 Szárm. ország: MAGYARORSZÁG												
9033810227	16010099	MC UDV. FRA. VIRSLI KG	KG	1,020	1	1,000	1357,03	1384,17	1	1723,43	1757,90	D
telszám: 2123310616 Min. megőrzési idő: 220909 Szárm. ország: MAGYARORSZÁG												
9033810227	16010099	MC UDV. FRA. VIRSLI KG	KG	1,020	1	1,000	1357,03	1384,17	1	1723,43	1757,90	D
telszám: 2123310616 Min. megőrzési idő: 220909 Szárm. ország: MAGYARORSZÁG												
8003136466	1601009100	PICK SZEL. CSEMEGE SZELET 1KG	DB	1	2	1,000	2472,53	4945,06	1	3140,11	6280,22	D*
8003136442	1601009100	PICK SZEL. PAPR. SZELET 1KG	DB	1	2	1,000	2472,53	4945,06	1	3140,11	6280,22	D*
7010301126	2103909000	160G PIROS ARANY CSEMEGE UNIVE	DB	1	2	0,160	369,29	738,58	1	469,00	938,00	
8501340068	1701991000	0.5KG HÓKRISTÁLY KOCKACU. KOR.	DO	1	3	0,500	219,69	659,07	1	279,01	837,03	
8985588901	21039090	450G ARO MAJONÉZ FLAKONOS	DB	1	2	0,450	432,28	864,56	1	549,00	1098,00	
0295873014	2103200000	1.5KG TOMATO KETCHUP FELIX	DB	1	1	1,500	1448,03	1448,03	1	1839,00	1839,00	
7010303274	2103309000	640G UNIVER MUSTÁR	DB	1	2	0,640	755,12	1510,24	1	959,00	1918,00	
3818172642	2202910090	0.5L SOPRONI R. MEGGY 0%	TZ	24	1	0,516	188,19	4516,56	1	5736,03	5736,03	P
3817520710	22029100	0.5L BORSODI FRISS CITROM 0%	TZ	24	1	0,510	196,06	4705,44	1	5975,91	5975,91	P
							Átvitel:	58031,79				

Amennyiben szüksége van a nyomonkövetési információra a megvásárolni kívánt termékei kapcsolatban, kérjük, jelezzé az üzletvezetésnél

k forgalmazott ökológiai (bio) termékek forgalmazását a Bio Garancia Kft. (HU-ÖKO-02) ellenőrzi. Tájékoztatjuk, hogy a METRO által árusított veszélyes készítmények
adatlapjai www.metro.hu/biztonsagi-adatlapok oldalról letölthetők a termék megnevezése alapján. METRO FELIR száma:AA2689410. A számlázott termékek átadása és az ellen -
tése a METRO nyitvatartási idejében történik. A csomagolás termékdíj-kötelezettség az eladót terheli. Az értékesített adóköteles termék kapcsán a népegészségügyi termékadó
telezettség a jelen számla kibocsátóját terheli. A helyben sütött, külön jelölés nélküli pékáru termékeink a vásárlás napján éjfélig fogyaszthatóak. MH 9901/1712 27. - M 1005A
lános Vásárlási Feltételek alapján a Vásárló köteles az adataiban, különösképpen a jövedéki és működési engedélyében történt változásokat haladéktalanul jelezni a METRO felé.

ONLINE EGYSZERŰBB
VÁLTSON E-SZÁMLÁRA
METRO COMPANION

METRO

SZÁMLA

KEDELMI KFT. | KECSKEMÉTI ÖNK. NAGYK. ÁRUHÁZ GM22 | Oldal: 2
A 3. | ÚRRÉT 236 | Számla dátuma: 2022.08.17. 18:59
ÖRS | 6000 KECSKEMÉT | Nyomtatás dátuma: 2022.08.17 19:06
ám: 2022-0/0(22)0003/003139 (003-241189) [*** EREDETI ***] 022/130 0264

szőlői Lovas Egyesület Vevőszám: 22 852366 1 2 SC

szám	VTSZ/KN	Megnevezés	Csom. Egys.	Db/ Csom.	Menny.	Nettó egys.súly	Nettó Egységár	Nettó ár	Áfa	Bruttó cs.ár	Bruttó ár	D*
					Áthozat:			58031,79				
818172895	22030009	0.5L SOPRONI ÓD MEGGY ALE 4% D	DB	1	24	0,500	242,00	5808,00	1	307,34	7376,16	D
7100070093	09012100	1KG.OMNIA SILK SZEMES KÁVÉ	DB	1	2	1,000	3290,55	6581,10	1	4179,00	8358,00	P
3821510363	22029919	0.25L TOPJOY MANGÓ	TZ	24	2	0,250	135,43	6500,64	1	4127,91	8255,82	D
0000025173	22021000	2.25 L COCA-COLA	DB	1	16	2,250	405,51	6488,16	1	515,00	8239,96	D
0497019354	22021000	1.75L MIRINDA NARANCS	DB	1	8	1,881	274,80	2198,40	1	349,00	2791,97	P
9887688430	48183004	600DB GASTR.C. SZALV.18X18 1R	CS	1	1	0,340	704,82	704,82	1	895,12	895,12	
7446586173	3923210099	150L/10DB GLOSSY NORM.SZEM.ZS	TE	1	5	0,530	510,24	2551,20	1	648,00	3240,02	D
6109009764	48236910	50DB PAPÍR TÁNYÉR FEHÉR 23CM	CS	1	4	0,011	1125,20	4500,80	1	1429,00	5716,02	
9559250293	3923291099	100DB POHÁR FEHÉR 80ML	ZA	1	5	0,150	684,25	3421,25	1	869,00	4344,99	
7182038870	48236910	50DB MPRO CUK.NÁD MÉLY T. 18CM	DB	1	2	0,653	1999,00	3998,00	1	2538,73	5077,46	
9566943485	392490	25DB EPS MELEGENTARTÓ TÁL460ML	DB	1	1	0,100	306,30	306,30	1	389,00	389,00	
7182136354	4419909000	100DB MPRO FA KÉS 16.5 CM	D	1	3	0,260	600,00	1800,00	1	762,00	2286,00	D
7182136514	4419909000	1000DB MPRO FA KV KE.LAPKA 14C	D	1	1	0,410	825,98	825,98	1	1048,99	1048,99	
8985576977	3924100000	100DB MPRO MŰA.POHÁR FEHÉR 200	DB	1	7	0,260	650,00	4550,00	1	825,50	5778,50	D
0607112954	44199090	FA VILLA 16 CM 250DB	ZS	1	2	0,003	2337,80	4675,60	1	2969,01	5938,02	
7182325840	82159910	ARO MULTIFUNKCIONÁLIS FOGÓ 22,	DB	1	5	0,053	857,48	4287,40	1	1089,00	5445,00	
1466540988	76151080	ALUMÍNIUM GRILLTÁLCA 5 DB-OS	DB	1	6	0,136	385,27	2311,62	1	489,29	2935,76	D

g: 135 Összes súly: 140,286 KG Nettó összesen: 119541,06

Nettó	ÁFA %	ÁFA	Bruttó
107901,90	1=27,00%	29133,51	137035,41
11639,16	8=18,00%	2095,05	13734,21
119541,06		31228,56	

Bruttó összeg: 150769,62
Kerekített bruttó összeg: 150770,00

Készpénz 160000,00
Vissza 9230,00-

sszesen 9303,69 Ft kedvezményben részesült. Alkalmazott kedvezmények:
ADER MENNYISÉGI KEDVEZMÉNY
ADER MENNYISÉGI KEDVEZMÉNY
ADER MENNYISÉGI KEDVEZMÉNY
ADER MENNYISÉGI KEDVEZMÉNY
ÁRUSÍTÁS - ALUMÍNIUM GRILLTÁLCA 5 DB-OS - 30% KEDVEZMÉNY
CK SZEL. SZELET 1KG 4 KG UTÁN NETTÓ 2472,53FT/KG
UDV. FRA.VIRSLI KG 5 KG UTÁN 1357,03 NETTÓ FT/KG
ADER MENNYISÉGI KEDVEZMÉNY
ADER MENNYISÉGI KEDVEZMÉNY
25L TOPJOY 12 DB UTÁN NETTÓ 135,43 FT/DB

Amennyiben szüksége van a nyomonkövetési információra a megvásárolt kívánt termékkel kapcsolatban, kérjük, hogy jelezze az ügyintézőnek!
Italunk forgalmazott ökológiai (bio) termékek forgalmazását a Bio Garancia Kft. (HU-ÖKO-02) ellenőrzi. Tájékoztatjuk, hogy a METRO által árusított vegyszeres készítmények
vonsági adatlapjai www.metro.hu/biztonsagi-adatlapok oldalról letölthetők a termék megnevezése alapján. METRO FELIR számaAA2599410. A számlázott termékek átadása és az ellen-
k térítése a METRO nyitvatartási idejében történik. A csomagolás termékdíj-kötelezettség az eladót terheli. Az értékesített adóköteles termék kapcsán a népegészségügyi terméklakó
ási kötelezettség a jelen számla kibocsátóját terheli. A helyben sütött, külön jelölés nélküli pékárú termékeink a vásárlás napján éjfélig fogyaszthatóak. MH 5901/17.12.27. - M 1005A
a Általános Vásárlási Feltételek alapján a Vásárló köteles az adatalban, különösképpen a jövedéki és működési engedélyében történt változásokat haladéktalanul jelezni a METRO felé.
ONLINE EGYSZERŰBB
VÁLTSON E-SZÁMLÁRA
METRO COMPANION

Díjbekérő
SZS / 010045

ELADÓ

Szabó Sweet Kft.

Kecskemét
Úrihegy Tanya 37/D
6000
Magyarország

ADÓSZÁM: 25524413-2-03
KÖZÖSSÉGI ADÓSZÁM: HU25524413
BANKSZÁMLASZÁM: 52500109-11057721-00000000

VEVŐ

Cserkeszőlői Lovas Egyesület

Cserkeszőlő
Tanyaföldek u 0208/14
5465
Magyarország
15835482-2-16

DÍJBEKÉRŐ KELTE: 2022. 06. 28.
TELJESÍTÉS KELTE: 2022. 06. 28.

FIZETÉSI HATÁRIDŐ: **2022. 07. 28.**
FIZETÉSI MÓD: **Átutalás**

FIZETENDŐ BRUTTÓ VÉGÖSSZEG: **147 320 Ft**

	MEGNEVEZÉS	MENNYISÉG	NETTÓ EGYSÉGÁR	NETTÓ ÁR	ÁFA	BRUTTÓ ÁR
1	Mobil WC bérlés	5 db	18 000 Ft	90 000 Ft	27%	114 300 Ft
2	Kiszállítás költsége	1 alk	13 000 Ft	13 000 Ft	27%	16 510 Ft
3	Elszállítás költsége	1 alk	13 000 Ft	13 000 Ft	27%	16 510 Ft

NETTÓ ÖSSZEG:	116 000 Ft
27% ÁFA:	31 320 Ft
FIZETENDŐ BRUTTÓ VÉGÖSSZEG:	147 320 Ft

MEGJEGYZÉS

Bérlési időszak: 2022.08.20. 06.00-tól 2022.08.20. 20.00-ig

Ez a díjbekérő Billingo online számlázó programmal készült.
Gyors és élvezetes számlázás bármikor, bárhonnan: Billingo.hu
Billingo

ELEKTRONIKUS DÍJBEKÉRO

Lapszám: 1

Szállító	Vevo
MAGYAR LOVASSPORT SZÖVETSÉG **1087 Budapest** **Kerepesi út 7.** Bank: OTP nyRt Számlaszám: 11714006-20449438 Tel.: Adószám: 18158074-1-42 Bírósági bejegyzés szám: 16. Pk.60.145/2	**Cserkeszoloi Lovas Egyesület** **Cserkeszolo** **Tanyaföldek 0208/14 hrsz.** **5465** Adószám: 18978164-1-16

Rendelés száma	Fizetési mód	Teljesítés ideje	Kelt	Fizetési határido	Sorszám
1846/376/22	Átutalás	2022.03.24	2022.03.24	2022.04.01	1846/376/22

Cikk megnevezése, száma, VTSZ/SZJ	Mennyiség, egység	Egységár	Számlaérték	ÁFA %	ÁFA érték	Összesen
712 Egyesületi tagdíj licencév: 2022 1536 Cserkeszolői Lovas Egyesület	9319 1 év	27000	27 000	TAM	0	**27 000**

Összesen : **27 000 Ft**

Azaz huszonhétezer forint.

Adókulcs :	Nincs Áfa	Mentes az adó	5 %	18 %	27 %	Összesen
Adóalap :	0	27 000	0	0	0	27 000 Ft
Adó :			0	0	0	0 Ft
Összesen :	0	27 000	0	0	0	27 000 Ft

Mentes az ÁFA törvény 85 § 1. bekezdése alapján.

Kérjük, hogy az alábbi összeget fizetési számlánk terhére átutalni szíveskedjenek.

A fizető fél aláírása (a pénzforgalmi szolgáltatónál bejelentett módon) | A megbízás kelte | A fizető fél számláját vezető pénzforgalmi szolgáltató neve és székhelye

A fizető fél neve

A fizető fél pénzforgalmi jelzőszáma – –

A kedvezményezett neve

(folytatás)

Összeg (forintra kerekítve) Ft

A kedvezményezett pénzforgalmi jelzőszáma – –

Terhelési nap | Bizonylatszám | Fizetési rendszer

Jel | Közlemény (Ha ez a sor hivatkozási számot tartalmaz, kérjük, írjon „X”-et a sor legelső kockájába.)

X

Közlemény

PFNY 11. – 2. lap – Műszaki nyomtatvány

<93>

Kérjük, hogy a fenti sávra ne írjon és ne bélyegezzen!

Átutalási megbízás

ELEKTRONIKUS SZÁMLA

Lapszám: 1

Szállító	Vevo
MAGYAR LOVASSPORT SZÖVETSÉG **1087 Budapest** **Kerepesi út 7.** Bank: OTP nyRt Számlaszám: 11714006-20449438 Tel.: Adószám: 18158074-1-42 Bírósági bejegyzés szám: 16. Pk.60.145/2	**Cserkeszoloi Lovas Egyesület** **Cserkeszolo** **Tanyaföldek 208/14 hrsz** **5465** Adószám: 18978164-1-16

Rendelés száma	Fizetési mód	Teljesítés ideje	Kelt	Fizetési határido	Sorszám
4237/376/22	Átutalás	2022.08.03	2022.08.04	2022.08.03	3343/379/22

Cikk megnevezése, száma, VTSZ/SZJ		Mennyiség, egység	Egységár	Számlaérték	ÁFA %	ÁFA érték	Összesen
71502 Fogath. versenybej. CAN-C és Cserkeszolo, 2022.08.20. Egyéb tételek	9319	1 Darab	10000	10 000	TAM	0	**10 000**

Összesen :

10 000 Ft

Azaz tízezer forint.

Adókulcs :	Nincs Áfa	Mentes az adó	5 %	18 %	27 %	Összesen
Adóalap :	0	10 000	0	0	0	10 000 Ft
Adó :			0	0	0	0 Ft
Összesen :	0	10 000	0	0	0	10 000 Ft

Mentes az ÁFA törvény 85 § 1. bekezdése alapján.

---------- A számla a Topsoft Zrt Topinfo rendszerével készült ----------

Kiállító	Vevő
HUNGARY AMBULANCE KFT. HUNGARY Ambulance Közhasznú Nonprofit Kft. 1131 Budapest, Topolya utca 4-8. Bsz.Gránit Bank Zrt. 12100011-10533233 Adósz.23486227-1-41 EU adósz.HU23486227 Cégj. szám: 01-09-376896 E-mail: penzugy@interambulance.hu	00000358 Cserkeszőlői Lovas Egyesület Magyarország 5465 Cserkeszőlő Tanyaföldek 0208/14 Adósz.18978164-1-16

Számviteli teljesítés 2022.08.20.

Számla

Bizonylatszám
HUN255/2022

Bizonylat kelte	Teljesítés dátuma	Fizetési határidő	Fizetési mód
2022.09.12.	2022.08.20.	2022.09.20.	Átutalás

Cikkszám	Megnevezés	Besorolás	Mennyiség	M.e.	Net. Nyilv. ár	ÁFA %	Nettó érték
1	Egyéb humán eü. szolg. - Rendezvény egészségügyi biztosítása	TEÁOR 8690	1	alkalom	88000,00	0	88000,00

Időpontja: 2022.08.20. 09:00-17:00

T3111/K92112,46714 vagy sztornó esetén fordítva

Hungary Ambulance Közhasznú Nonprofit Kft. Cg.:01-09-376896 Egészségügyi és Szolgáltató 1131 Bp., Topolya utca 4-8. Asz.:23486227-1-41

ÁFA %	ÁFA alap	ÁFA	Összesen
közérdekű tev.miatt adómentes	88 000,00	0,00	88 000,00
	88 000,00	0,00	88 000,00

Fizetendő összesen 88 000,00 HUF

Nyolcvannyolcezer 00/100

NAV köztartozásmentes adatbázisban szereplő cég.A számla értéke közvetített szolg. tartalmaz.A bizonylat kinyomtatás után aláírás és bélyegző nélkül is hiteles.

A bizonylat megfelel a 23/2014. (VI. 30.) NGM rendeletben előírtaknak.

Kiállító	Vevő

Infotéka Kalmar.NET

Kiállító	Vevő
HUNGARY AMBULANCE KFT. HUNGARY Ambulance Közhasznú Nonprofit Kft. 1131 Budapest, Topolya utca 4-8. Bsz.Gránit Bank Zrt. 12100011-10533233 Adósz.23486227-1-41 EU adósz.HU23486227 Cégj. szám: 01-09-376896 E-mail: penzugy@interambulance.hu	00000358 Cserkeszőlői Lovas Egyesület Magyarország 5465 Cserkeszőlő Tanyaföldek 0208/14 Adósz.18978164-1-16

Eredeti bizonylat
Számla HUN215/2022
Számviteli teljesítés 2022.08.20.

Számlával egy tekintet alá eső okirat Bizonylatszám ST20/2022

Bizonylat kelte	Teljesítés dátuma	Fizetési határidő	Fizetési mód
2022.09.12.	2022.08.20.	2022.09.12.	Átutalás

Cikkszám	Megnevezés	Besorolás	Mennyiség	M.e.	Net. Nyilv. ár	ÁFA %	Nettó érték
1	Egyéb humán eü. szolg. - Rendezvény egészségügyi biztosítása	TEÁOR 8690	-1	alkalom	164000,00	0	-164000,00
Időpontja: 2022.08.20. 09:00-17:00							
T3111/K92112,46714 vagy sztornó esetén fordítva							
1	Egyéb humán eü. szolg. - Rendezvény egészségügyi biztosítása	TEÁOR 8690	0	alkalom	164000,00	0	0,00
Időpontja: 2022.08.20. 09:00-17:00							
T3111/K92112,46714 vagy sztornó esetén fordítva							

ÁFA %	ÁFA alap	ÁFA	Összesen
közérdekű tev.miatt adómentes	-164 000,00	0,00	-164 000,00
	-164 000,00	0,00	-164 000,00

Fizetendő összesen -164 000,00 HUF

Mínusz százhatvannégyezer 00/100

A bizonylat megfelel a 23/2014. (VI. 30.) NGM rendeletben előírtaknak.

Kiállító	Vevő

infotéka Kalmár.NET

Kiállító	Vevő
HUNGARY AMBULANCE KFT. HUNGARY Ambulance Közhasznú Nonprofit Kft. 1131 Budapest, Topolya utca 4-8. Bsz.Gránit Bank Zrt. 12100011-10533233 Adósz.23486227-1-41 EU adósz.HU23486227 Cégj. szám: 01-09-376896 E-mail: penzugy@interambulance.hu	00000358 Cserkeszőlői Lovas Egyesület Magyarország 5465 Cserkeszőlő Tanyaföldek 0208/14 Adósz.18978164-1-16

Számviteli teljesítés 2022.08.20.

Számla

Bizonylatszám
HUN215/2022

Bizonylat kelte	Teljesítés dátuma	Fizetési határidő	Fizetési mód
2022.08.25.	2022.08.20.	2022.09.02.	Átutalás

Cikkszám	Megnevezés	Besorolás	Mennyiség	M.e.	Net. Nyilv. ár	ÁFA %	Nettó érték
1	Egyéb humán eü. szolg. - Rendezvény egészségügyi biztosítása	TEÁOR 8690	1	alkalom	164000,00	0	164000,00

Időpontja: 2022.08.20. 09:00-17:00

T3111/K92112,46714 vagy sztornó esetén fordítva

ÁFA %	ÁFA alap	ÁFA	Összesen
közérdekű tev.miatt adómentes	164 000,00	0,00	164 000,00
	164 000,00	0,00	164 000,00

Fizetendő összesen 164 000,00 HUF

Százhatvannégyezer 00/100

NAV köztartozásmentes adatbázisban szereplő cég.A számla értéke közvetített szolg. tartalmaz.A bizonylat kinyomtatás után aláírás és bélyegző nélkül is hiteles.

A bizonylat megfelel a 23/2014. (VI. 30.) NGM rendeletben előírtaknak.

Kiállító	Vevő

Infotéka Kalmár.NET



Kunszentmártoni Fúvószenekari Alapítvány
5440 Kunszentmárton
Bémer László utca 20.
Adószám: 18832543-1-16

Bank neve: Otp
Bankszámlaszám:
11745042-25880490

SZÁMLA

Sorszám: KNSZN-2022-5

VEVŐ:

Cserkeszőlői Lovas Egyesület
5465 Cserkeszőlő
TANYAFÖLDEK HRSZ 0208/14.
Adószám: 18978164-1-16

Fizetési mód:	**átutalás**
Teljesítés dátuma:	**2022.08.20.**
Kiállítás dátuma:	**2022.08.20.**
Fizetési határidő:	**2022.08.26.**

Megnevezés	Menny.	Egységár	Nettó ár	Áfa	Áfaérték	Bruttó ár
Alkotó , művészeti, szórakoztató tevékenység	1 alkalom	40 000	40 000	AAM	0	40 000
Összesen:			**40 000**		**0**	**40 000**
				Alanyi adómentes:	0	

Összesen:
40 000 Ft

A számla aláírás és bélyegző nélkül is érvényes!

Átutalva : 2022 09 22 ...

mostszámlázz
GYORSAN KÖNNYEN INGYEN
A bizonylatot a MostSzámlázz készítette.

A cég neve és címe, adóazonosító jele, száma: Közösségi adószám:

BOGARASI MGI. KFT.
5465 Cserkeszőlő, Szabadság u.
Telefon: 56/320-299
Adószám: 11503765-2-16
Szla.sz.: 69800030-15300980

Sorszám: BTENA 3151771

Kelet: 2022 08. 17.

28480 - forint

NYUGTA

Átvettem: aláírás

E.B. 15-40/V. r. sz. – Bárdi Papír Kft. – Gyártva: 2021.

PM által ajánlott

Bank neve: Takarékbank
Bankszámlaszám:
69800030-15300980

SZÁMLA

Sorszám: BGRS-2022-1081

VEVŐ:

Cserkeszőlői Lovas Egyesület
5465 Cserkeszőlő
TANYAFÖLDEK HRSZ 0208/14.
Adószám: 18978164-1-16

Fizetési mód: **készpénz**
Teljesítés dátuma: **2022.08.17.**
Kiállítás dátuma: **2022.08.17.**
Fizetési határidő: **2022.08.17.**

Megnevezés	Menny.	Egységár	Nettó ár	Áfa	Áfaérték	Bruttó ár
Bor Cserke Vitéz 0,75 NK2204179 GPZO	50 db	425,2	21 260	27%	5 740	27 000
Bor Cserke Vitéz 0,75 NK2204179 GPZO KEDVEZMÉNY	25 db	-425,2	-10 630	27%	-2 870	-13 500
Összesen:			**10 630**		**2 870**	**13 500**

áfa 27 %: 2 870

Összesen:

13 500 Ft

A számla aláírás és bélyegző nélkül is érvényes!

SZÁMLÁZZ.HU
EGYSZERŰEN ÉS GYORSAN
A bizonylatot a Számlázz.hu készítette.

Számla

Eladó: Nagy Lovas Kft. 1174 Budapest, Lilaakác utca 25
Adószám: 24306111-2-42 Tel.: 06-1-433-42-66, 06-70-333-2283 Fax:06-
Üzlet: 1101 Budapest, Kőbányai út 41/c Tel.: 3614334266
HUF: IBAN HU11-11600006-00000000-64890500 SWIFT: GIBAHUHB
EUR: IBAN HU19-11600006-00000000-65955028 SWIFT: GIBAHUHB

Vevő : CSERKESZŐLŐI LOVAS EGYESÜLET
5465 CSERKESZŐLŐ TANYAFÖLDEK EGYÉB 208/14
18978164116

Kelte: 2022.08.03. | Teljesítés: 2022.08.03. | Fiz. határidő: 2022.08.03.
Fizetési mód: Készpénz | Sorszám: **N1-CK22-00693**
Eredeti 1.példány

Megnevezés:	Cikkszám:	VTSZ:	Menny.:	Egységár:	Eng:	Nettó érték:	ÁFA:	ÁFA érték:	Bruttó érték:
Szalag tripla, műanyag köze	406-8207-001	5806	27 db	1 299.21	5%	33 324.74	27%	8 997.26	42 322.00 Ft

Összesen: 42 322.00 Ft
Fizetendő összeg: 42 322 Ft
Euro végösszeg: 111.37 EUR

Az negyvenkettoezer-háromszázhuszonketto Forint

ÁFA:	Nettó:	ÁFA összeg:	Bruttó:
27 %	33 324.74 Ft	8 997.26 Ft	42 322.00 Ft
Kerekített összeg :	**33 325 Ft**	**8 997 Ft**	**42 322 Ft**

Nagy Lovas Kft.

Szeretnénk, hogy nálunk vásárolt. A számla 2 eredeti példányban készült. Pecsét nélkül is érvényes. A használati útmutatót megkaptam. Az adatokat a mindenkor hatályos adatvédelmi jogszabályoknak megfelelően kezeljük.

Eladó:

Pappné Lakó Rozália E.V.

Cím: 5440 Kunszentmárton, Kossuth Lajos utca 1.
IY.SZ.: 7023354
Mobil: (+36-70) 380-2668, (+36-70) 380-2669
E-mail: pappirbolt@gmail.com
Adószám: 63646511-2-36 / EU: HU63646511
Bankszámlaszám (IBAN): HU58-10402551-50505653-49481007
SWIFT kód: OKHBHUHB

PAP(P)ÍRBOLT Kunszentmárton, Kossuth Lajos utca 1.

Vevő:

Cserkeszőlői Lovas Egyesület

Címe: 5465
Cserkeszőlő
Tanyaföldek HRSZ 0208/14.

Adószám: **18978164-1-16**

SZÁMLA

Számlaszám	Számla kelte	Teljesítés ideje	Fizetési határidő	Fizetési mód
2022PR01213	2022.08.19.	2022.08.19.	2022.08.19.	Készpénz

Cikksz. / Besz.cikksz. Termék neve / Megjegyzés	VTSZ/SZJ	Mennyiség egység Mennyiség	Egységár Kedv.egységár	Kedvezmény Nettó ért.	Áfa ért.	Áfa (%) Bruttó érték
TAV Javirozott tábla		db 18	464.57 464.57	0 8 362.20	2 257.80	27 10 620.00
TAV Javirozott tábla		db 36	685.04 685.04	0 24 661.42	6 658.58	27 31 320.00

	Kedvezmény nélküli Nettó	Tét. kedvezménnyel csökkentett Nettó	Ált. kedvezménnyel csökkentett Nettó	Áfa (%)	Áfa ért.	Bruttó
	33 024.00	33 024.00	33 024.00	27	8 916.00	41 940.00
Összesen:	33 024.00	33 024.00	33 024.00		8 916.00	41 940.00

Fizetendő: 41 940.00 HUF

Egyszáz negyvenegyezer-kilencszáznegyven Forint

PAP(P)ÍRBOLT
Pappné Lakó Rozália e.v.
5440 Kunszentmárton, Kossuth L. út 1.
Adószám: 63646511-2-36
Nyilv.t.sz.: 7023354

TÉRJEN BE HOZZÁNK MÁSKOR IS!

1

Készült az RBT számlázó programmal (RBTSZP), V.97.3 A bizonylat megfelel a jogszabályi előírásoknak.

Készítette: Pappné Lakó Rozália

GYŐZTESEK BOLTJA
Sportreklám Kft.

SZÁMLA

Kibocsátó:

Sportreklám Kft.
1148 Budapest, Róna utca 5-7.
Adószám: 13029234-2-42
Bankszámla: 10400205-02004316-00000000

Vevő:

Cserkeszőlői Lovas Egyesület
5465 Cserkeszőlő, Tanyaföldek 0208/14.hrsz
Adószám: 18978164-1-16

	Fizetés módja:	Teljesítés:	Fiz. határidő:	Kiállítás:	Számlaszám:
	készpénz	2022.08.03.	2022.08.03.	2022.08.03.	SPO3-SZ-1259666

	Megnevezés:	Áfa:	Nettó ár:	Mennyiség:	Nettó érték:	Áfa tartalom:	Bruttó érték:
1.	SERLEG 22M-66/A (22M66A)	27%	2 448,82 Ft	6 db	14 692,91 Ft	3 967,09 Ft	18 660 Ft
2.	SERLEG 22M-66/B (22M66B)	27%	2 204,72 Ft	6 db	13 228,35 Ft	3 571,65 Ft	16 800 Ft
3.	SERLEG 22M-66/C (22M66C)	27%	2 051,18 Ft	6 db	12 307,09 Ft	3 322,91 Ft	15 630 Ft

Nettó összesen: 40 228,35 Ft
Áfatartalom összesen: 10 861,65 Ft

Kerekítés: 0 Ft

Azaz: ötvenegyezer-kilencven HUF

Végösszeg: **51 090 Ft**

A hatályos jogszabályok szerint a gépi számla aláírás és pecsét nélkül is hiteles (Áfa tv. 177 §), így nincs más dolga, mint a számlát kinyomtatni és leadni a könyvelője részére. Köszönjük, hogy nálunk vásárolt!

nyomtatvány az AXEL PRO Számlázó és Készletnyilvántartó Programmal készült. (www.axel-szamlazo-program.hu)
szoftver megfelel a 23/2014. (VI. 30.) NGM rendeletnek. (Kód: 3be0)

online számlázó program

SZÁMLA
Sorszám: KOZ-2022-29

Eladó: KOZÁKNÉ BERTUS MÓNIKA
Magyarország 6648 CSONGRÁD, BOKROS UTCA 12

Magyar adószám: 56977460-1-26 **Nyilvántartási szám:** 56288739

Bankszámlaszám: 11773353-02150242

Egyéni vállalkozó

Vevő: CSERKESZŐLŐI LOVAS EGYESÜLET
Magyarország 5465 CSERKESZŐLŐ, TANYAFÖLDEK hrsz 0208/14

Magyar adószám: 18978164-1-16

Fizetési mód: Átutalás **Teljesítés:** 2022.08.20. **Keltezés:** 2022.08.31. **Fizetési határidő:** 2022.09.10.

Pénznem: HUF

Tétel neve	Mennyiség	Mennyiségi egység	Nettó egységár / Egységár / Adóalap	Áfakulcs	Áfa összege	Tételsor nettó érték	Ellenérték / Ellenérték áfával együtt
Mechanikus rodeóbika kitelepülés	1,00	Darab	15 000,00	AAM	0,00	15 000,00	15 000,00

Alanyi adómentes, Adómentesség leírása: Alanyi adómentes

Számla összesítő:

Számla nettó értéke	15 000,00 HUF
Áfa százaléka és értéke	
AAM	0,00 HUF
Alanyi adómentes	
Áthárított áfa összege	0,00 HUF
Számla bruttó végösszege	15 000,00 HUF

Fizetendő összeg:
15 000,00 HUF

Számlatörténet bejegyzés részletei

Számlaszám	11745042-25879191
Devizanem	HUF
Számla elnevezése	CSERKESZŐLŐI LOVAS EGYESÜLET
Könyvelési dátum	2022.09.01.
Tranzakció típusa	AZONNALI ÁTUTALÁS BANKON BELÜL
Összeg	-15.000
Ellenoldali név	Kozákné Bertus Mónika
Ellenoldali számlaszám	11773353 -02150242
Közlemény	KOZ-2022-29

Kivonat: Cserkeszőlő Községi Önkormányzat Képviselő-testületének 2022. augusztus 8-i, rendkívüli ülésének jegyzőkönyvéből.

188/2022.(VIII.08.) sz. Cserkeszőlő Községi Önkormányzat Képviselő-testületének határozata

– Cserkeszőlői Lovas Egyesület kérelméről.

Cserkeszőlő Községi Önkormányzat Képviselő-testülete megtárgyalta a Cserkeszőlői Lovas Egyesület kérelméről szóló előterjesztést és akként határozott, hogy a Cserkeszőlői Lovas Egyesület részére 1.400.000, - Ft összegű támogatást biztosít a Fogathajtó Verseny szervezésére.

Cserkeszőlő Községi Önkormányzat Képviselő-testülete a támogatás összegét a 2022. évi költségvetésből előirányzat átcsoportosítással biztosítja.

Erről értesül:

- Képviselő-testület tagjai – Helyben
- dr. Tóth Dániel jegyző – Helyben
- Czeczonné Kiss Nóra gazdaságvezető – Helyben
- Varga Éva gazdaságvezető-helyettes – Helyben
- Cserkeszőlői Lovas Egyesület – 5465, Cserkeszőlő, Tanyaföldek 0208/14 hrsz.

Kmf.

Varga Attila sk.
polgármester

dr. Tóth Dániel sk.
jegyző

Varga Attila Polgármester Úr részére
Cserkeszőlő Község Önkormányzata
Cserkeszőlő
Köztársaság tér 1.

Trabach János Levente – kuratórium elnöke
Cserkeszőlői Református Templom és Lelkészlakás Építés Alapítvány

Tárgy: Köszönetnyilvánítás
Dátum: 2023-01-31

Tisztelt Polgármester Úr, Tisztelt Képviselő Testület!

A Cserkeszőlői Református Templom és Lelkészlakás Építés Alapítvány és a Cserkeszőlői Református Egyházközség nevében ezúton is szeretném megköszönni a 2022 évben nyújtott támogatásukat.
Az Önök által nyújtott támogatás kifejezi azt, hogy a református gyülekezet is része a falu civil életének. Hiszünk abban, hogy az egyházközség és az alapítvány munkálkodása a hitéleti tevékenységen keresztül közösséget épít és erősíti a cserkeszőlőiek összetartozását.

Áldás, békesség!

Köszönettel

Cserkeszőlői Református Templom és Lelkészlakás Építés Alapítvány
5465 Cserkeszőlő, Május 1. u. 5.
Adószám: 18635034-1-16
Számlaszám: 69800030-15301723

Trabach János
kuratórium elnöke

CSERKESZŐLŐ Érkezett: 2023. JAN. 31.
Szám: CSP/79-9/2023
Melléklet: db

Beszámoló

A Cserkeszőlői Református Templom és Lelkészlakás Építés Alapítvány számára a Cserkeszőlő Község Önkormányzata által 2022-ben nyújtott támogatás felhasználásáról

A Cserkeszőlői Református Templom és Lelkészlakás Építés Alapítvány célja az alapító okiratban foglaltak szerint a református templom mellé egy közösségi ház építése, mely egyaránt szolgálná a gyülekezet és az település közösségi életét. Alapvető cél továbbá a református templom állagmegóvása az épület karbantartása és folyamatos modernizálása. Az alapítvány közhasznú tevékenységei: szociális tevékenység, családsegítés, időskorúak gondozása, nevelés és oktatás, kulturális tevékenység, emberi és polgári jogok védelme.

Tekintettel arra, hogy a cserkeszőlői református gyülekezet kevés bevételi forrással rendelkezik, az alapítvány kuratóriuma minden évben egy kevés összeggel hozzájárul a templom karbantartási költségeihez.

- 2022-ben az egyházközség a templom korábban felfagyott és tönkrement lépcsőinek felújításáról döntött. A korábbi burkolat eltávolításra került és a templomot látogatók szép és biztonságos lépcsőn léphetnek be az épületbe. Fotók és számla mellékelve.

- A 2022-ben megemelkedett energiaárak tették szükségessé a templom fenntartási költségeinek csökkentését. Az egyházközség presbitériuma és az alapítvány kuratóriuma közösen arról döntött, hogy az önkormányzat támogatásából a templom világítását korszerűsíti. A templom összes lámpájában kicseréltük az elavult izzókat korszerű LED izzókra. A templom belső megvilágítása így nem csupán energiatakarékosabb, de jóval világosabb is lett. Fotók és számla mellékelve.

Cserkeszőlő, 2022.01.30.

Cserkeszőlői Református Templom és
Lelkészlakás Építés Alapítvány
5465 Cserkeszőlő, Május 1. u. 5.
Adószám: 18835034-1-16
Szlasz.: Tak. Szöv. 69800030-15301723

Trabach János

kuratórium elnöke

Cserkeszőlői Református Templom és Lelkészlakás Építés Alapítvány







SZÁMLA
Eredeti példány

WSCSA 7657413

A számlakibocsátó neve, címe, bankszámlaszáma, adószáma:	Vevő neve, címe, adószáma, bankszámlaszáma:
IMREI ISTVÁN KFT. 5440 KUNSZENTMÁRTON BAJCSY-ZS. U. 32. 11501330-2-16	CSERKESZŐLŐI REFORMÁTUS TEMPLOM ÉS VELKÉSZLAKÁS ÉPÍTÉSZ ALAPÍTVÁNY 5465 CSERKESZŐLŐ KÖZTÁRSASÁG TÉR 18835034-1-16
Közösségi adószáma: HU	Közösségi adószáma:

A fizetés módja:	A teljesítés időpontja:	A számla kelte:	Fizetési határidő:
ÁTUTALÁS	2022.12.30.	2022.12.30.	2022.12.31.

A termék vagy szolgáltatás megnevezése, besorolási száma (VTSZ, SZJ, ÉJ) és egyéb jellemzői	ÁFA kulcs	M.e.	Mennyisége	Egységára (ÁFA nélkül)	Érték (ÁFA nélkül)
LÉPCSŐBURKOLÁS, JAVÍTÁS	27	DB	1	100.800	100.800
UTALANDÓ: 698 00016 - 151 01592					

IMREI ISTVÁN KFT.
5440 Kunszentmárton
Bajcsy-Zsilinszky u. 32
Adószám: 11501330-2-16
1.

A számlaérték ÁFA nélkül:	100.800
Az ÁFA kulcsa ....27....% és összege:	27.216
A számla végösszege: EGYSZÁZHUSZONNYOLCEZER - TIZENHAT 00/100	128.016

Sz.ny. 13-374/V - Kamiker

Teljesítésigazolás

Szerződés tárgya: Cserkeszőlői Református Templom és Lelkészlakás Építés Alapítvány (5465 Cserkeszőlő, Köztársaság tér) megrendelésére a Cserkeszőlői Református Egyházközség részére a Cserkeszőlői Református Templom bejáratán végzett lépcsőburkolási, javítási munkák.

Vállalkozó: **Imrei István Kft.**

Címe: 5440, Kunszentmárton, Bajcsy-Zs. u. 32.

Adószám: 11501330-2-16

Megrendelő: **Cserkeszőlői Református Templom és Lelkészlakás Építész Alapítvány**

Címe: 5465 Cserkeszőlő, Köztársaság tér

Adószám: 18835034-1-16

Teljesítés dátuma: 2022.12.30.

Tárgy: Cserkeszőlői Református Templom és Lelkészlakás Építés Alapítvány (5465 Cserkeszőlő, Köztársaság tér) megrendelésére a Cserkeszőlői Református Egyházközség részére a Cserkeszőlői Református Templom bejáratán végzett lépcsőburkolási, javítási munkák teljesítés igazolása. Az elvégzett munkák és a szerződés alapján számla kiállítása.

Számla nettó összege:	100 800,-
27% ÁFA:	*27 216,-*
Számla fizetendő bruttó összege:	***128 016,-***

azaz: százhuszonnyolcezer - tizenhat Forint.

A Megrendelő és a Cserkeszőlői Református Egyházközség képviselője a munkák elvégzését igazolja, és hozzájárul, hogy Vállalkozó, a felek között fennálló szerződés szerint számlát bocsásson ki a Megrendelő felé.

A Megrendelő vállalja, hogy a számla ellenértékét Vállalkozó részére megfizeti.

2022. december 30.

IMREI ISTVÁN KFT.
5440 Kunszentmárton
Bajcsy-Zsilinszky u. 32.
Adószám: 11501330-2-16

Vállalkozó

Cserkeszőlői Református Templom é.
Lelkészlakás Építés Alapítvány
5465 Cserkeszölő, Május 1. u. 5.
Adószám: 18835034-1-16
Szlasz.: Tak. Szöv. 69800030-15301723

Megrendelő

Igazoló







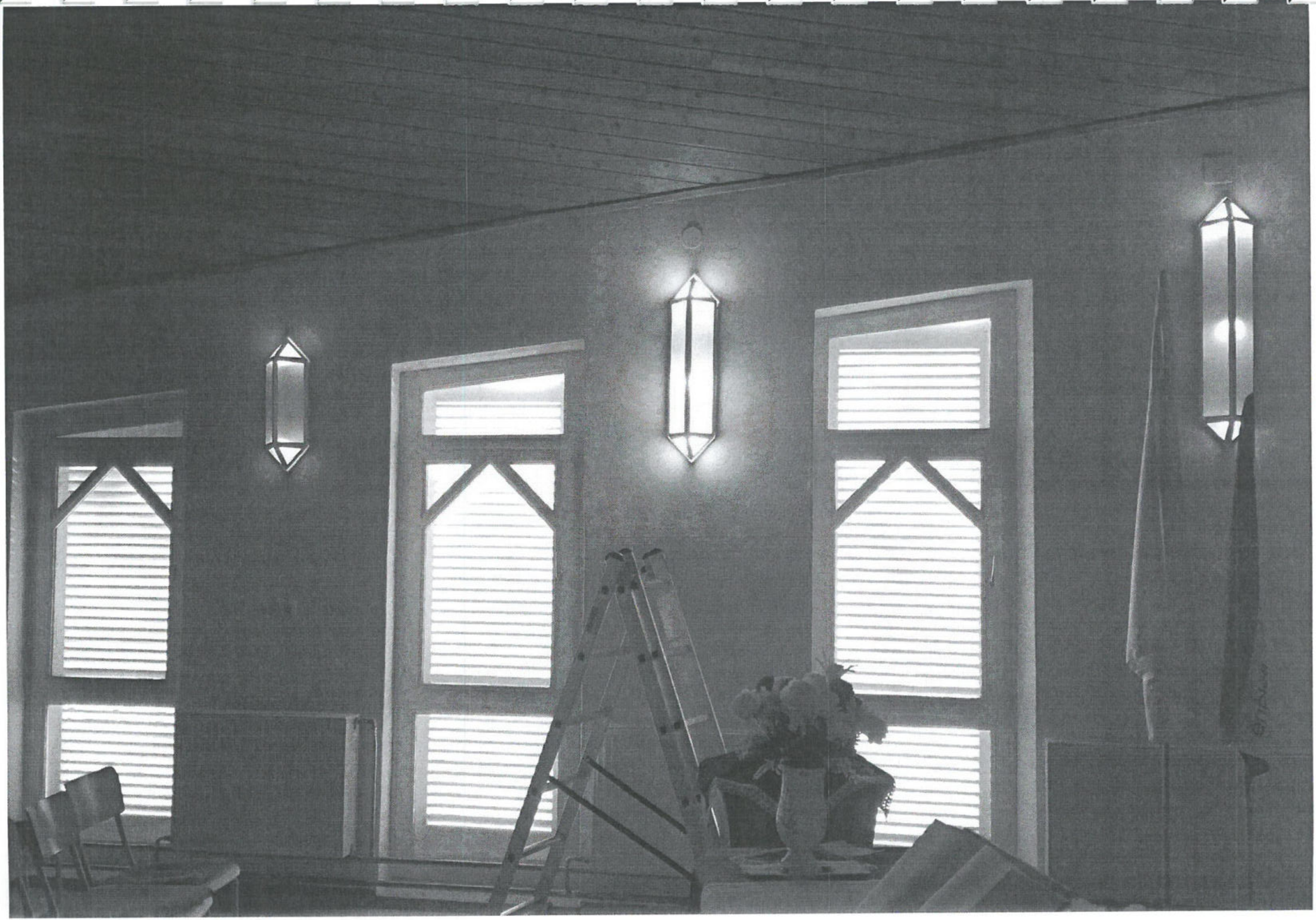

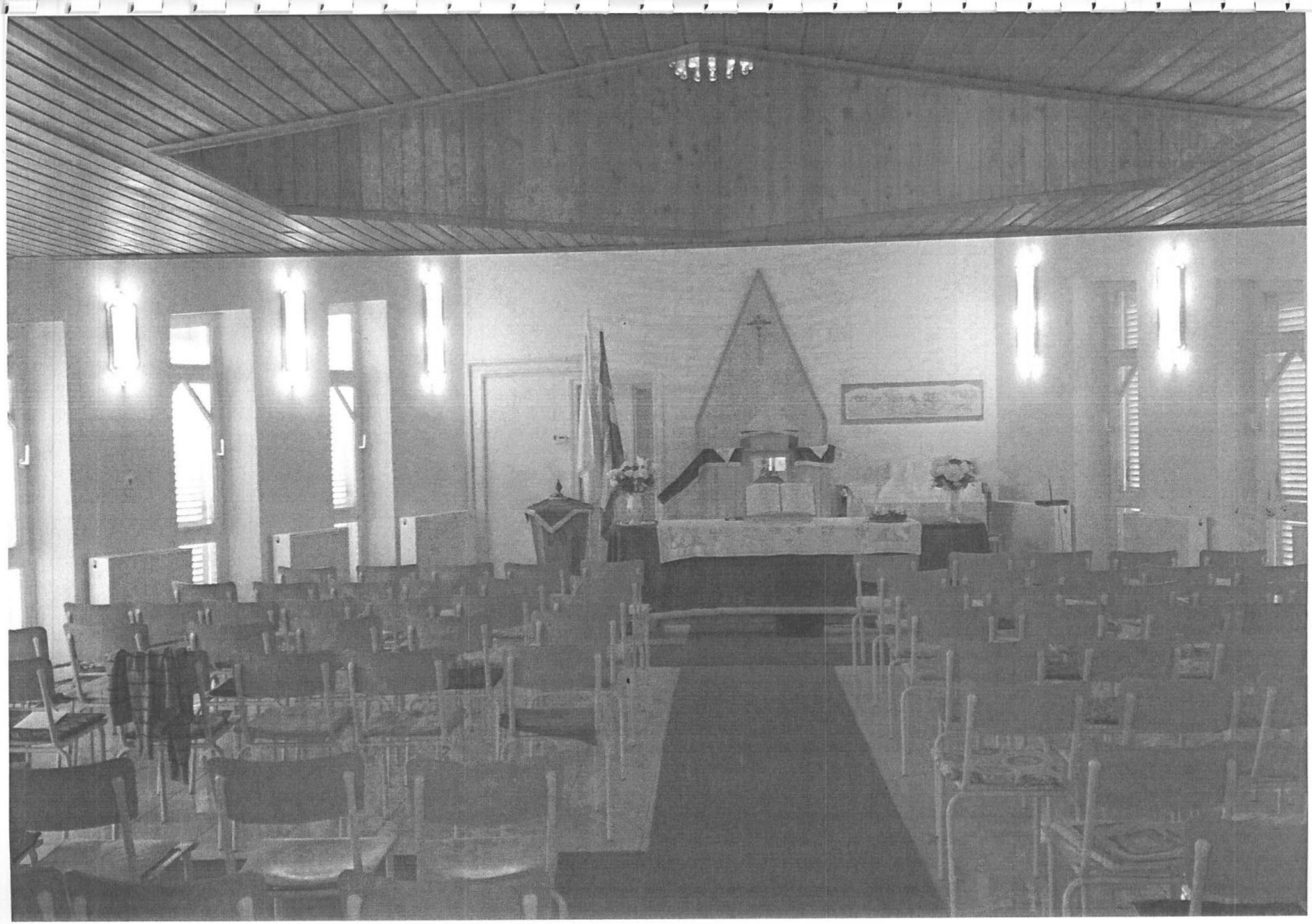

Számla

(Előleg számla)

SZ22-061968

1/1. példány

Eladó	Vevő
Il Diverso Kereskedelmi és Szolgáltató Kft. **2335 TAKSONY** **Fő út 34** Tel: +36-24-769-031 Fax: +36-1-99-80-243 Erste Bank 11600006-00000000-98458004 Adószám: 14800250-2-13, EU adószám: HU14800250	Cserkeszőlői Református Templom és Lelkészlakás Építés Alapítvány **5465 CSERKESZŐLŐ** **Köztársaság tér** Adószám: 18835034-1-16

Fizetés módja	Teljesítés ideje	Számla kelte	Fizetési határidő	Számlasorszám
Előre utalással	**2022.12.31**	**2023.01.04**	**2022.12.31**	**SZ22-061968**

Egyéb adatok: Ügyintéző: Schreiner Zsolt Vevő üi.: Cserkeszőlői Református Templom és Lelké

Cikk, szolgáltatás, megnevezés	SZJ / KN / VTSZ	Mennyiség	Nettó egységár	ÁFA	Nettó érték Bruttó érték
/előleg		1,00 db	62 354,33	27 %	62 354,33 Ft
/előleg 27 % áfa termék				16 835,67	**79 190,00 Ft**
			27 %-os ÁFA	16 835,67	62 354,33 Ft

ÁFA nélküli összesen:	62 354,33 Ft
ÁFA összesen:	16 835,67 Ft
Számlaérték összesen:	**79 190,00 Ft**
Számla értéke:	**79 190,00 Ft**

azaz: Hetvenkilencezer-egyszázkilencven Ft

A Ptk. 368. §-nak (1) és (2) bekezdései alapján a jelen számla teljesítéséig a számlán szereplő termékek az IL DIVERSO KFT. tulajdonát képezik.
Az ÁFA törvény 177. § értelmében a számla adattartalmára a törvény további rendelkezéseket is megállapíthat, de a 175. § (2) bekezdésének a) pontjában említett eset kivételével a számla aláírását nem teheti kötelezővé.
Jelen bizonylat aláírás és pecsét nélkül is érvényes.
Késedelmes fizetés esetén a jegybanki alapkamat kétszeresét számítjuk fel!
Köszönjük vásárlását, továbbra is szívesen állunk rendelkezésére.
A bizonylat a(z) AJ23-000037 számú rendeléshez/ajánlathoz készült
A(z) rendelés/ajánlat hivatkozási száma: 43788-226227 (Külső webáruházas rendelés) Hiv: 226227
0025/23-FEU számú bekérőből

PAYMENTS MANAGED BY
KINTLÉVŐSÉGEKET KEZELI
Atradius
www.atradius.hu
No.:101

A bizonylat megfelel a vonatkozó jogszabályi előírásoknak.

Számla

SZ23-000466

1/1. példány

Eladó	Vevő
Il Diverso Kereskedelmi és Szolgáltató Kft. **2335 TAKSONY** **Fő út 34** Tel: +36-24-769-031 Fax: +36-1-99-80-243 Erste Bank 11600006-00000000-98458004 Adószám: 14800250-2-13, EU adószám: HU14800250	Cserkeszőlői Református Templom és Lelkészlakás Építés Alapítvány **5465 CSERKESZŐLŐ** **Köztársaság tér** Adószám: 18835034-1-16

Fizetés módja	Teljesítés ideje	Számla kelte	Fizetési határidő	Számlasorszám
Előre utalással	**2023.01.06**	**2023.01.05**	**2023.01.10**	**SZ23-000466**

Egyéb adatok: Száll.mód: GLS kiszállítás
Ügyintéző: Schreiner Zsolt

Cikk, szolgáltatás, megnevezés	SZJ / KN / VTSZ	Mennyiség	Nettó egységár	ÁFA	Nettó érték Bruttó érték
OSRAM_4052899971097	8539500000	80,00 db	779,53	27 %	62 362,24 Ft
OSRAM Value LED körte, matt búra, 13W 1521lm 2700K E27, átlagos élettartam: 10000 óra, fényszín:				16 837,80	**79 200,04 Ft**
KTG_0003	85444991000	1,00 db	1 173,23	27 %	1 173,23 Ft
Szállítási költség				316,77	**1 490,00 Ft**
Kupon 1500 Ft		-1,00 db	1 181,10	27 %	-1 181,10 Ft
Kupon kedvezmény 1500 Ft				-318,90	**-1 500,00 Ft**
			27 %-os ÁFA	16 835,68	62 354,37 Ft

ÁFA nélküli összesen:	62 354,37 Ft
ÁFA összesen:	16 835,68 Ft
Kerekítés	-0,05 Ft
Számlaérték összesen:	**79 190,00 Ft**
Előleg ÁFA alap össz.:	-62 354,33 Ft
Előleg ÁFA összesen:	-16 835,67 Ft
Előleg összesen:	-79 190,00 Ft
Fizetendő:	**0,00 Ft**
	azaz: Nulla Ft

A számla kiegyenlítéséig a számlán szereplő termékek az Il Diverso Kft. tulajdonát képezik.

Késedelmes fizetés esetén a jegybanki alapkamat kétszeresét számítjuk fel!

A Csomagolás és az Elektromos - Elektronikai termékek környezetvédelmi termékdíja megfizetve.

JELEN BIZONYLAT ALÁÍRÁS ÉS PECSÉT NÉLKÜL IS ÉRVÉNYES

szamla@ildiverso.hu

A számla kiegyenlítéséhez felhasznált előlegszámlák: SZ22-061968 79190 Ft értékben (Teljesítés dátuma:2022.12.31.)

A számlához kapcsolódó rendelések/ajánlatok : VM23-000465 / AJ23-000037 (hiv.: 43788-226227 (Külső webáruházas rendelés) Hiv: 226227)

A számlához kapcsolódó szállítólevelek : SL23-000343 (hiv.: 43788-226227 (Külső webáruháza)

VM23-000465:
Szállítás módja: Futárszolgálat
Kapcsolódó raklap(ok): 001

PAYMENTS MANAGED BY
KINTLÉVŐSÉGEKET KEZELI
Atradius
www.atradius.hu
No.:101

A bizonylat megfelel a vonatkozó jogszabályi előírásoknak.

Kivonat: Cserkeszőlő Községi Önkormányzat Képviselő-testületének 2022. április 6-i, rendes ülésének jegyzőkönyvéből.

111/2022.(IV.06.) sz. Cserkeszőlő Községi Önkormányzat Képviselő-testületének határozata

- Cserkeszőlői Református Templom és Lelkészlakás Alapítvány támogatásáról.

Cserkeszőlő Községi Önkormányzat Képviselő-testülete megtárgyalta a Cserkeszőlői Református Templom és Lelkészlakás Alapítvány kérelmét és akként határozott, hogy a Cserkeszőlői Református Templom és Lelkészlakás Alapítványt 200.000, - Ft, azaz kettőszázezer Ft összeg támogatásban részesíti.

Erről értesül: - Képviselő-testület tagjai – helyben
- dr. Tóth Dániel jegyző – helyben
- Czeczonné Kiss Nóra gazdaságvezető - helyben
- Cserkeszőlői Református Templom és Lelkészlakás Alapítvány – 5465, Cserkeszőlő, Köztársaság tér 3.

Kmf.

Varga Attila sk.
polgármester

dr. Tóth Dániel sk.
jegyző

2022-BEN NYÚJTOTT TÁMOGATÁS BESZÁMOLÓJA

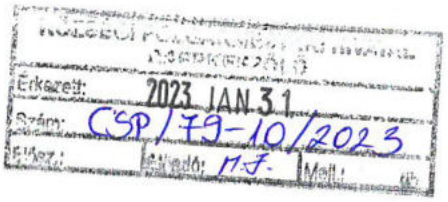

Kapott támogatás 600.000 Ft

Az elmúlt év teljesítését, tervezetét átírt néhány év közben történt változás, mint például Horváth Balázs többszörös Magyar Bajnok és Nemzetközi Nagydíj győztes mint Alzuba lovasa és mint edzőtáborunk edzőjét beválogatták a díjugratók Olimpiai tagjai közé, így ő az idei évet Németországban töltötte. Így 2022 második felétől Kovács Zoltán edző dolgozik velünk, aki eredményesen versenyzett, és van 150 cm-es pályán versenyző lovasa is.

Szintén befolyásolta a versenyzések számát az a tény, hogy a kecskeméti Airvent Lovas Club a fedeles szezonban lemondta versenyei sorozatát, ugyanis a szűk fedeles lovaspályájukat átépítik, nagyobbítják. Versenyek az ország másik felében zajlanak jelenleg, amelyeken való részvétel indokolatlanná vált annak költsége miatt, így egyesületünk úgy döntött, hogy 2023 márciusában a fedeles szezon után kezdi meg versenyeit, addig is az edzésekre koncentrálunk, hogy ne csak jelen legyünk de eredményeket is hozzunk.

Szerencsére Kovács Zoltánnal az év második fele óta tudunk eredményesen együtt dolgozni, így bejelentett napjainak (azaz edzéseink) száma 27 alkalom volt, melyen 7 lovasunk edzett. Ennek teljes költsége az edző irányába mintegy 2.079.000 Ft volt – bejelentett költsége azonban **378.000 Ft** járulékkal.

Az **edzőt szállásoltuk**, ezzel is csökkentve az edzés díját lovasonként – erre az egyesületünk **67.535 Ft**-ot költött.

Az egyesület a Magyar Lovassport Szövetségnek **licence** díjat kell fizessen, hogy versenyzői versenyezhessenek. Ennek díja **27.000 Ft**.

Verseny rendezvényen keveset jelentünk meg, mint már korábban említett Horváth Balázs olimpiai beválogatása miatt. Ez változik a 2023-as évre nézve, ugyanis az év végével lett 6 új tagunk, akik át is igazoltak egyesületünkhöz, és egy 150 cm-en versenyző lovasunk egyesületünk ló tagjával. Verseny költségek mindösszesen **27.000 Ft.**

Szintén beszereztünk egy új **akadályparkot**, amelyet egyesületünk tagjai festettetek, ennek a **festék** költségét ebből álltuk. Ennek szükségessége abban rejlik, hogy a lovaknak verseny szintű edzést kell biztosítani. A színek változatossága sok lóban kérdést vet fel versenyeken, megijednek, ezért fontos hogy az edzéseken ezeket kiküszöböljük. Erre **57.720 Ft**-ot költöttünk. A színek megjelenése szintén segítséget nyújt a lovasnak a feladatok végrehajtásánál – pl melyik a következő ugrás, és hogy hol a rúd „közepe" – ha a rudakat középen lovagoljuk, kisebb az esély a hibákhoz. Ugyanakkor a távolság számolását ugrásra való lovagláskor szintén segíti.

Ezen felül apró költségünk merült fel, mint például az **edzőtáborunk résztvevőinek étkeztetése** egy 3 napos rendezvényen, amelyre **40.052 Ft**-ot költöttünk. Itt ugyanakkor elméleti oktatás történt, csapatépítés keretében.

További költségeink is voltak, nagyobbítottunk pályát, pályakarbantartások heti rendszerességgel történnek alkalmanként traktor bevonásával, öntöző rendszerünket kellett fejleszteni, ugyanis a pálya nyáron túl száraz, amely káros mind a lovasok számára, mind pedig a lovakra (légzés és ínszallagok). Ezek költségei nem kerültek becsatolásra

Számlákat mellékelem.

Cserkeszőlő, 2023.01.30.

Soós Mariann
Cserkeszőlői SM Istálló Lovassport Egyesület

Bérösszesítő igazolás egyszerűsített foglalkoztatott részére

Munkáltató neve: **Cserkeszőlői SM Istálló Lovassport Egyesület**
Munkáltató címe: 5465 Cserkeszölő, Rákóczi Ferenc utca 32.
Munkáltató adószáma: 19300511-1-16

Munkavállaló neve: **Kovács Zoltán**
Születési neve: Kovács Zoltán
Anyja születési neve: Kovácsné
Születési hely, idő: Budapest, 1963.11.27
Állandó lakcíme:
TAJ száma: 105346247
Adóazonosító jele: 8353930129

Foglalkoztatás jellege: **Alkalmi munka 06**

Jelenlét adatok				Legalább középfokú végzettséget/ szakképzettséget igénylő foglalkoztatás napjainak száma	Kifizetett jövedelem (Ft)	Egyszerűsített foglalkoztatás közteher (Ft)*
Foglalkoztatás		Ledolgozott munkaidő				
időszaka	naptári napok száma	nap	óra			
2022.10.03	1	1	8	1	12.000	2.000
2022.10.07 - 2022.10.09	3	3	24	3	36.000	6.000
2022.10.15 - 2022.10.16	2	2	16	2	24.000	4.000
2022.10.22 - 2022.10.23	2	2	16	2	36.000	4.000
2022.10.29 - 2022.10.30	2	2	16	2	24.000	4.000
2022.11.04 - 2022.11.06	3	3	24	3	12.000	6.000
2022.11.12 - 2022.11.13	2	2	16	2	36.000	4.000
2022.11.20	1	1	8	1	24.000	2.000
2022.11.25 - 2022.11.26	2	2	16	2	24.000	4.000
2022.12.03 - 2022.12.04	2	2	16	2	12.000	4.000
2022.12.16 - 2022.12.18	3	3	24	3	36.000	6.000
2022.12.21	1	1	8	1	24.000	2.000
2022.12.28 - 2022.12.30	3	3	24	3	24.000	6.000
Összesen:	**27**	**27**	**216**	**27**	**324.000**	**54.000**

Mindösszesen:	**27**	**27**	**216**	**27**	**324.000**	**54.000**

Mentesített keretösszeg	Adóalap	Fizetendő adó
419.796	0	0

A közölt adatok hitelességét igazolom.

Kelt: Cserkeszölő , 2023. 01. 23.

Foglalkoztató aláírása

Munkavállaló aláírása

* Nem minősül levont személyi-jövedelemadó előlegnek, azt a személyi jövedelemadó bevallásban szerepeltetni nem lehet.

Tájékoztató

Önnek nem kell feltüntetnie az egyszerűsített foglalkoztatásból származó bevételét a személyi jövedelemadó bevallásában, ha az ebből származó bevétele nem haladja meg a mentesített keretösszeget. (Ha más adóköteles jövedelme sincs, akkor bevallást sem kell benyújtania.) Mentesített keretösszeg: az egyszerűsített foglalkoztatás naptári napjainak száma szorozva az adóév első napján hatályos kötelező legkisebb munkabér (minimálbér) vagy - ha részére alapbérként, illetve teljesítménybérként legalább a garantált bérminimum 87 százaléka jár - a garantált bérminimum napibérként meghatározott összegének 130%-ával. Amennyiben az egyszerűsített foglalkoztatásból származó bevétele meghaladja a mentesített keretösszeget, a bevallásába - munkaviszonyból származó jövedelemként - csak az azt meghaladó részt kell beírnia. A filmipari statisztaként végzett – Efo. tv. hatálya alá tartozó - alkalmi munkából származó bevételből nem kell jövedelmet megállapítani és bevallást benyújtani.

ELEKTRONIKUS DÍJBEKÉRO

Szállító	Vevo
MAGYAR LOVASSPORT SZÖVETSÉG **1087 Budapest** **Kerepesi út 7.** Bank: OTP nyRt Számlaszám: 11714006-20449438 Tel.: Adószám: 18158074-1-42 Bírósági bejegyzés szám: 16. Pk.60.145/2	**Cserkeszoloi Sm Istálló Lovassport Egyesület** **Cserkeszolo** **Rákóczi Ferenc utca 32** **5465** Adószám: 19300511-1-16

Rendelés száma	Fizetési mód	Teljesítés ideje	Kelt	Fizetési határido	Sorszám
4344/376/22	Átutalás	2022.08.14	2022.08.14	2022.08.22	4344/376/22

Cikk megnevezése, száma, VTSZ/SZJ	Mennyiség, egység	Egységár	Számlaérték	ÁFA %	ÁFA érték	Összesen
712 Egyesületi tagdíj licencév: 2022 1744 Cserkeszoloi SM Istálló LSE	9319	1 év	27000	27 000 TAM	0	**27 000**

Összesen : **27 000 Ft**

Azaz huszonhétezer forint.

Adókulcs :	Nincs Áfa	Mentes az adó	5 %	18 %	27 %	Összesen
Adóalap :	0	27 000	0	0	0	27 000 Ft
Adó :			0	0	0	0 Ft
Összesen :	0	27 000	0	0	0	27 000 Ft

Mentes az ÁFA törvény 85 § 1. bekezdése alapján.

utalva
0814.

SZÁMLA
PM / 2022-000667

ELADÓ

Pataki Ménes Kft.

Kecskemét
Belsőnyír tanya 150.
6000
Magyarország

ADÓSZÁM: 25858477-2-03
KÖZÖSSÉGI ADÓSZÁM: HU25858477
BANKSZÁMLASZÁM: 10700103-70074169-51100005

VEVŐ

Cserkeszőlői SM Istálló Lovassport Egyesület

Cserkeszőlő
Rákóczi Ferenc utca 32.
5465
Magyarország
19300511-1-16

SZÁMLA KELTE :	TELJESÍTÉS KELTE:	FIZETÉSI HATÁRIDŐ:	FIZETÉSI MÓD:
2022. 10. 02.	2022. 10. 02.	**2022. 10. 05.**	**Átutalás**

MEGNEVEZÉS	MENNYISÉG	NETTÓ EGYSÉGÁR	NETTÓ ÁR	ÁFA	BRUTTÓ ÁR
Létesítményhasználati díj	1 db	1 181 Ft	1 181 Ft	27%	1 500 Ft

NETTÓ ÖSSZEG:	1 181 Ft
27% ÁFA:	319 Ft
FIZETENDŐ BRUTTÓ VÉGÖSSZEG:	**1 500 Ft**

Ez a számla Billingo online számlázó programmal készült.
Gyors és élvezetes számlázás bármikor, bárhonnan: Billingo.hu
Billingo

SZÁMLA
2022-000643

ELADÓ

Airvent Lovas Club
Kecskemét
Belsőnyír tanya 150.
6000
Magyarország

ADÓSZÁM: 18353884-1-03
CÉGJEGYZÉKSZÁM: 03-02-0001589
BANKSZÁMLASZÁM: 11101105-18353884-36000001
IBAN: HU28111011051835388436000001

VEVŐ

Cserkeszőlői SM Istálló Lovassport Egyesület
Cserkeszőlő
Rákóczi Ferenc utca 32.
5465
Magyarország
19300511-1-16

SZÁMLA KELTE:	TELJESÍTÉS KELTE:	FIZETÉSI HATÁRIDŐ:	FIZETÉSI MÓD:
2022. 10. 02.	2022. 10. 02.	2022. 10. 05.	Átutalás

MEGNEVEZÉS	MENNYISÉG	NETTÓ EGYSÉGÁR	NETTÓ ÁR	ÁFA	BRUTTÓ ÁR
Nevezési és startdíj	1 db	7 500 Ft	7 500 Ft	TAM	7 500 Ft

NETTÓ ÖSSZEG:	7 500 Ft
TAM ÁFA:	0 Ft
FIZETENDŐ BRUTTÓ VÉGÖSSZEG:	7 500 Ft

A számla tartalma mindenben megfelel a hatályos törvényekben foglaltaknak.

Ez a számla Billingo online számlázó programmal készült.
Gyors és átvezetes számlázás bármikor, bárhonnan: Billingo.hu
Billingo

SZÁMLA
PM / 2022-000592

ELADÓ

Pataki Ménes Kft.
Kecskemét
Belsőnyír tanya 150.
6000
Magyarország

ADÓSZÁM: 25858477-2-03
KÖZÖSSÉGI ADÓSZÁM: HU25858477
BANKSZÁMLASZÁM: 10700103-70074169-51100005

VEVŐ

Cserkeszőlői SM Istálló Lovassport Egyesület
Cserkeszőlő
Rákóczi Ferenc utca 32.
5465
Magyarország
19300511-1-16

SZÁMLA KELTE :	TELJESÍTÉS KELTE:	FIZETÉSI HATÁRIDŐ:	FIZETÉSI MÓD:
2022. 09. 18.	2022. 09. 18.	**2022. 09. 21.**	**Átutalás**

MEGNEVEZÉS	MENNYISÉG	NETTÓ EGYSÉGÁR	NETTÓ ÁR	ÁFA	BRUTTÓ ÁR
Létesítményhasználati díj	2 db	1 181 Ft	2 362 Ft	27%	3 000 Ft

NETTÓ ÖSSZEG:	2 362 Ft
27% ÁFA:	638 Ft
FIZETENDŐ BRUTTÓ VÉGÖSSZEG:	**3 000 Ft**

Ez a számla Billingo online számlázó programmal készült.
Gyors és élvezetes számlázás bármikor, bárhonnan: Billingo.hu
Billingo

SZÁMLA
2022-000569

ELADÓ

Airvent Lovas Club
Kecskemét
Belsőnyír tanya 150.
6000
Magyarország

ADÓSZÁM: 18353884-1-03
CÉGJEGYZÉKSZÁM: 03-02-0001589
BANKSZÁMLASZÁM: 11101105-18353884-36000001
IBAN: HU28111011051835388436000001

VEVŐ

Cserkeszőlői SM Istálló Lovassport Egyesület
Cserkeszőlő
Rákóczi Ferenc utca 32.
5465
Magyarország
19300511-1-16

SZÁMLA KELTE:	TELJESÍTÉS KELTE:	FIZETÉSI HATÁRIDŐ:	FIZETÉSI MÓD:
2022. 09. 18.	2022. 09. 18.	2022. 09. 21.	Átutalás

MEGNEVEZÉS	MENNYISÉG	NETTÓ EGYSÉGÁR	NETTÓ ÁR	ÁFA	BRUTTÓ ÁR
Nevezési és startdíj	1 db	15 000 Ft	15 000 Ft	TAM	15 000 Ft

NETTÓ ÖSSZEG:	15 000 Ft
TAM ÁFA:	0 Ft
FIZETENDŐ BRUTTÓ VÉGÖSSZEG:	15 000 Ft

A számla tartalma mindenben megfelel a hatályos törvényekben foglaltaknak.

Ez a számla Billingo online számlázó programmal készült.
Gyors és élvezetes számlázás bármikor, bárhonnan: Billingo.hu
Billingo

SZÁMLA
2. példány

TMX Mobile Solution Szerviz Kft.

2040 Budaörs, Kinizsi u. 2/b
Telefon: **+36-20-255-8401**
Telefax:
Email:
Honlap: **http://cserkeszempanzio.hu**
Adószám: **23059940-2-44**
Bankszámlaszám: **10702332-68474586-51200002**
Bankszámlaszám (EUR):
SWIFT kód:

Számlaszám: **1-F02-396/2022**
Hivatkozási szám:
Kiállítás kelte: **2022.12.28.**
Teljesítés kelte: **2022.12.28.**
Esedékesség: **2022.12.28.**
Fizetési mód: **Kp-helyettesítő**
MS

Foglalás adatai

Foglalási szám: **2674**
Vendég neve: **Kovács Zoltán**
Szoba száma: **10**
Érkezés - utazás dátuma: **2022.12.28. - 2022.12.29.**
Megjegyzés: **946 084,00**

Vevő adatai

Cserkeszőlői SM Istálló SE

Cserkeszőlő
Rákóczi F. U. 32.
5465 H
Vevő adószáma: **19300511-1-16** EU:

Szolgáltatás megnevezése	Mennyiség	Nettó egységár	Nettó összeg	ÁFA összeg	%	Bruttó összeg
Szállás	1 Éj	14 462	14 462	723	5	15 185
Reggeli	1 Ad	1 905	1 905	95	5	2 000
Idegenforgalmi adó	1 Fő	500	500	0	0	500
TOTAL SERVICES / SZOLGÁLTATÁSOK ÖSSZESEN						**17 685** HUF

Hitelkártyás kiegyenlítések részletezése

Kártyanév	Kártyaszám	Hitelkártya fizetés forintban	Árfolyam	Összeg
MasterCard	9562	17 685	1	**17 685** HUF

ÁFA BONTÁS

Áfakulcs	%	Nettó összeg	ÁFA összeg	Bruttó összeg
5%	5	16 367	818	17 185
ÁFA körön kívül(0%)	0	500	0	500
Összesen		**16 867** HUF	**818** HUF	**17 685** HUF

946084

CIB BANK
TMX MOBILE SOLUTION SZERVIZ KFT.
FURDO U. 16.
5465 CSERKESZOLO
TERMINÁL: 50007263
KERESKEDŐ: 4000005368
MASTERCARD
**********9562 (CL)
Exp. **/**
A0000000041010 / Debit MasterCard
ELADÁS
KÖTEG: 001 SORSZÁM: 0001
DÁTUM: 2022.12.28 IDŐ: 16:56
RRN: 001001003 ENG.SZ.: 946084
ÖSSZEG 17685 FT
ELFOGADVA
PIN ELFOGADVA
AROC: A1B6F46C2B44AC66
POS PAY:A59

Vendég aláírása

TMX Mobile Solution Szerviz Kft.
2040 Budaörs, Kinizsi u. 2/b
Adószám: 23059940-2-44
1.

Kovács Éva
Számla kiállító aláírása

Köszönjük, hogy igénybevették szolgáltatásainkat

www.hostware.hu

A számla a HostWare FRO v7.20.1.664 szállodai front office rendszerrel készült.

SZÁMLA

1. eredeti példány

Cserkeszőlő Apartman Kft.
5465 Cserkeszőlő Fürdő utca 30. Fsz.1.
Telefon: **+36 20 6217444**
Telefax:
Email: **info@cserkeszoloapartman.h**
Honlap: **www.cserkeszoloapartman.hu**
Adószám: **23023734-2-16**
Bankszámlaszám: **10402551-50526576-88851006**
Bankszámlaszám (EUR):
SWIFT kód: **OKHBHUHB**

Számlaszám: **1-M03-4639/2022**
Hivatkozási szám:
Kiállítás kelte: **2022.12.19**
Teljesítés kelte: **2022.12.19**
Esedékesség: **2022.12.19**
Fizetési mód: **Átutalás**

Foglalás adatai

Foglalási szám: **11607**
Vendég neve: **KOVACS ZOLTAN**
Szoba száma: **118**
Érkezés - utazás dátuma: **2022.12.16 - 2022.12.17**
Megjegyzés: **bankkártya: 13.500.- Ft Mastercard**

Vevő adatai

Cserkeszőlői SM Istálló Lovassport Egyesület

Cserkeszőlő
Rákóczi Ferenc utca 32.
5465 H
Vevő adószáma: **19300511-1-16** EU:

Szolgáltatás megnevezése	Mennyiség	Nettó egységár	Nettó összeg	ÁFA összeg	%	Bruttó összeg
Idegenforgalmi adó	1 Fő	500	500	0	0	500
Szállás	1 éj	12 381	12 381	619	5	13 000

TOTAL SERVICES / SZOLGÁLTATÁSOK ÖSSZESEN **13 500 HUF**

Utalandó összeg: **13 500 HUF**

ÁFA BONTÁS

Áfakulcs	%	Nettó összeg	ÁFA összeg	Bruttó összeg
5%	5	12 381	619	13 000
Tárgyi adómentes (0%)	0	500	0	500
Összesen		**12 881**	**619**	**13 500**
		HUF	**HUF**	**HUF**

bankkártya: 13.500.- Ft
Mastercard
*531807******9562*

Vendég aláírása

Recepció
Számla kiállító aláírása

Köszönjük, hogy igénybevették szolgáltatásainkat

SZÁMLA
1. eredeti példány

TMX Mobile Solution Szerviz Kft.

2040 Budaörs, Kinizsi u. 2/b

Telefon:	+36-20-255-8401	Számlaszám:	1-F02-378/2022
Telefax:		Hivatkozási szám:	
Email:		Kiállítás kelte:	2022.11.25.
Honlap:	http://cserkeszempanzio.hu	Teljesítés kelte:	2022.11.25.
Adószám:	23059940-2-44	Esedékesség:	2022.11.25.
Bankszámlaszám:	10702332-68474586-51200002	Fizetési mód:	Kp-helyettesítő
Bankszámlaszám (EUR):			MS
SWIFT kód:			

Foglalás adatai

Foglalási szám:	2635
Vendég neve:	Kovács Zoltán
Szoba száma:	1
Érkezés - utazás dátuma:	2022.11.25. - 2022.11.26.
Megjegyzés:	554 252,00

Vevő adatai

Cserkeszőlői SM Istálló LSE

Cserkeszőlő
Rákóczi F.u. 32.
5465 H

Vevő adószáma: 19300511-1-16 EU:

Szolgáltatás megnevezése	Mennyiség	Nettó egységár	Nettó összeg	ÁFA összeg	%	Bruttó összeg
Szállás	1 Éj	10 810	10 810	540	5	11 350
Reggeli	1 Ad	1 905	1 905	95	5	2 000
Idegenforgalmi adó	1 Fő	500	500	0	0	500
TOTAL SERVICES / SZOLGÁLTATÁSOK ÖSSZESEN						**13 850** HUF

Hitelkártyás kiegyenlítések részletezése

Kártyanév	Kártyaszám	Hitelkártya fizetés forintban	Árfolyam	Összeg
MasterCard	9562	13 850	1	**13 850** HUF

ÁFA BONTÁS

Áfakulcs	%	Nettó összeg	ÁFA összeg	Bruttó összeg
5%	5	12 715	635	13 350
ÁFA körön kívül(0%)	0	500	0	500
Összesen		**13 215** HUF	**635** HUF	**13 850** HUF

554252

CIB BANK
TMX MOBILE SOLUTION SZERVIZ KFT.
FURDO U. 16.
5465 CSERKESZOLO
TERMINÁL: 50007263
KERESKEDŐ: 4000005368
MASTERCARD
**********9562 (CL)
Exp. **/**
A0000000041010 / Debit MasterCard
ELADÁS
KÖTEG: 002 SORSZÁM: 0004
DÁTUM: 2022.11.25 IDŐ: 12:27
RRN: 001002005 ENG.SZ.: 554252
ÖSSZEG 13850 FT
ELFOGADVA
ARQC: B3A1F690F290C83F7
POS PAY:A59

Vendég aláírása

Kovács Éva

Kovács Éva
Számla kiállító aláírása

Köszönjük, hogy igénybevették szolgáltatásainkat

A számla a HostWare FRO v7.20.1.664 szállodai front office rendszerrel készült.

www.hostware.hu

Edző utalás
(edző tábor)

Terrapont Kft.
5465 Cserkeszőlő
Kocsis Pál utca 4.
Adószám: 14335343-2-16
Telefon: 06304485325

Bank neve: CIB
Bankszámlaszám:
10702332-47596306-52000001

SZÁMLA

Sorszám: CSP-2022-205

VEVŐ:
Cserkeszőlői Sm Istálló Lovassport Egyesület
5465 Cserkeszőlő
RÁKÓCZI FERENC UTCA 32.
Adószám: 19300511-1-16

Fizetési mód:	**készpénz**
Teljesítés dátuma:	**2022.11.06.**
Kiállítás dátuma:	**2022.11.06.**
Fizetési határidő:	**2022.11.06.**

Megnevezés	Menny.	Egységár	Nettó ár	Áfa	Áfaérték	Bruttó ár
Üdülési, egyéb átmeneti szálláshely szolgáltatás	3 Éj	6 666,7	20 000	5%	1 000	21 000
IFA	3 éj	500	1 500	TAHK	0	1 500
Összesen:			**21 500**		**1 000**	**22 500**

áfa 5 %: 1 000
Áfa tárgyi hatályán kívül: 0

Összesen:
22 500 Ft

A számla aláírás és bélyegző nélkül is érvényes!

SZÁMLÁZZ.HU
EGYSZERŰEN ÉS GYORSAN
A bizonylatot a Számlázz.hu készítette.

Számla

22/002-101965

Eladó: Sütô József e.v.	Vevő : CSERKESZŐLŐI SM ISTÁLLÓ LOVASS
Cím :6065 Lakitelek, Erkel utca 2.	PORT EGYESÜLET
Adósz:71285441-2-23	Cím : 5465 Cserkeszőlő,
Bank :52000018-14101207	Rákóczi Ferenc utca 32
Telep:5440 Kunszentmárton, Kossuth u. 12.	Adósz: 19300511-1-16
Nyilv:5905869	Ü.kód: 19300511116

Fizetés mód	Teljesítés helye	Teljesítés időpontja	Számla kelte	Számla esedékessége	Szállítólevélszám	Számlaszám
készpénz	K.szentmárt.	2022.11.03	2022.11.03	2022.11.03	-----	22/002-101965

Megj.: **Nincs**

Cikkszám	SZ/VTSZ/KN	Cikk neve:	Me	Á%	Mennyiség	Nettó eár.	Kedv.	Nettó érték	ÁFA érték	Bruttó ért.
20040	9603409000	Lakkhenger VEL.R,mini 10cm/6mm	db	27%	1.00	236.2205	0	236.2	63.8	300.00
22415	9603409000	Lakkozókészlet 110mm-es szfhenger.	db	27%	1.00	685.0394	0	685.0	185.0	870.00
5999045600496	9603401000	Ecset müanyag nyéllel 30mm	db	27%	1.00	354.3307	0	354.3	95.7	450.00
5995061120963	3208-10-9	Trinát mf.500 barna vil.0.251	db	27%	1.00	1960.6299	0	1960.6	529.4	2490.00
5995061120062	3208-10-9	Trinát mf.300 fekete 0.251	db	27%	1.00	1960.6299	0	1960.6	529.4	2490.00

Az áruk súlya összesen: 0.70 Összes nettó kedvezmény: 0

	27%	Összesen
Adóalap :	5196.9	5196.9
ÁFA érték :	1403.1	1403.1
Bruttó érték:	6600.0	6600.0
Fizetendő :		6600,-

Azaz: Hatezer-hatszáz 00/100 Forint

A számla teljesítéséig az áru az eladó tulajdonát képezi!
Köszönjük, hogy nálunk vásárolt! 2022.11.03 11:23:21

Sütő József festék és vegyiáru kereskedő 5440 Kunszentmárton Kossuth u. 12. Adószám: 71285441-2-23 Tel.: (56) 462-785 Nyilv. sz.: 5905869

Eladó Vevő

=== Sütô József e.v. ===

FIZETVE

S z á m l a

22/002-101959

Eladó: Sütô József e.v.	Vevő : CSERKESZŐLŐI SM ISTÁLLÓ LOVASS PORT EGYESÜLET
Cím : 6065 Lakitelek, Erkel utca 2.	Cím : 5465 Cserkeszőlő, Rákóczi Ferenc utca 32
Adósz: 71285441-2-23	Adósz: 19300511-1-16
Bank : 52000018-14101207	Ü.kód: 19300511116
Telep: 5440 Kunszentmárton, Kossuth u. 12.	
Nyilv: 5905869	

Fizetés mód	Teljesítés helye	Teljesítés időpontja	Számla kelte	Számla esedékessége	Szállítólevélszám	Számlaszám
készpénz	K.szentmárt.	2022.11.02	2022.11.02	2022.11.02	-----	22/002-101959

Megj.: **Nincs**

Cikkszám	SZ/VTSZ/KN	Cikk neve:	Me	A%	Mennyiség	Nettó eár.	Kedv.	Nettó érték	ÁFA érték	Bruttó ért.
995061121618	3208-10-9	Trinát mf.701 kék közép 0.51	db	27%	1.00	3141.7323	0	3141.7	848.3	3990.00

Az áruk súlya összesen: 0.60 Összes nettó kedvezmény: 0

	27%	Összesen
Adóalap :	3141.7	3141.7
ÁFA érték :	848.3	848.3
Bruttó érték:	3990.0	3990.0
Fizetendő :		3990,-

Azaz: Háromezer-kilencszázkilencven 00/100 Forint

A számla teljesítéséig az áru az eladó tulajdonát képezi!
Köszönjük, hogy nálunk vásárolt! 2022.11.02 13:49:46

SÜTŐ JÓZSEF festék és vegyiáru kereskedő 5440 Kunszentmárton Kossuth u. 12. Adószám: 71285441-2-23 Tel.: (56) 462-785 Nyilv. sz.: 5905869 egy. vállalk.

Eladó Vevő

Sütô József e.v.

FIZETVE

== Program: 3M DEKOR Kft. - RAKTAR R2022 V8.0 - www.raktar2000.hu === 1. oldal

S z á m l a

22/002-101953

ladó:Sütô József e.v.	Vevő : CSERKESZŐLŐI SM ISTÁLLÓ LOVASS PORT EGYESÜLET
ím :6065 Lakitelek, Erkel utca 2.	Cím : 5465 Cserkeszőlő, Rákóczi Ferenc utca 32
dósz:71285441-2-23	Adósz: 19300511-1-16
ank :52000018-14101207	Ü.kód: 19300511116
elep:5440 Kunszentmárton, Kossuth u. 12.	
yilv:5905869	

Fizetés mód	Teljesítés helye	Teljesítés időpontja	Számla kelte	Számla esedékessége	Szállítólevélszám	Számlaszám
készpénz	K.szentmárt.	2022.10.31	2022.10.31	2022.10.31	-----	22/002-101953

Megj.: **Nincs**

Cikkszám	SZ/VTSZ/KN	Cikk neve:	Me	A%	Mennyiség	Nettó eár.	Kedv.	Nettó érték	ÁFA érték	Bruttó ért.
995061117055	3208-10-9	Trinát alapozó fehér 5l	db	27%	1.00	20196.8504	0	20196.9	5453.1	25650.00
950242	3208-10-9	Trinát mf.701 kék közép 1l	db	27%	1.00	4716.5354	0	4716.5	1273.5	5990.00
995061122325	3208-10-9	Trinát mf.820 piros 1l	db	27%	1.00	4716.5354	0	4716.5	1273.5	5990.00
995061120062	3208-10-9	Trinát mf.300 fekete 0.25l	db	27%	1.00	1960.6299	0	1960.6	529.4	2490.00
995061120260	3208-10-9	Trinát mf.400 sárga 0.25l	db	27%	1.00	1960.6299	0	1960.6	529.4	2490.00
997938731814	3814009000	Lakkbenzin 0.95l/10db Horváth	db	27%	1.00	1078.7402	0	1078.7	291.3	1370.00
998430550415	----	Ecset müanyag nyéllel 80mm	db	27%	3.00	826.7717	0	2480.3	669.7	3150.00

Az áruk súlya összesen: 10.50 Összes nettó kedvezmény: 0

	27%	Összesen
Adóalap :	37110.2	37110.2
ÁFA érték :	10019.8	10019.8
Bruttó érték:	47130.0	47130.0
Fizetendő :		47130,-

Azaz: Negyvenhétezer-egyszázharminc 00/100 Forint

A számla teljesítéséig az áru az eladó tulajdonát képezi!
Köszönjük, hogy nálunk vásárolt! 2022.10.31 12:35:40

Eladó
Sütô József e.v.

Vevő

Sütő József egy. vállalk. festék és vegyiáru kereskedő 5440 Kunszentmárton Kossuth u. 12. Adószám: 71285441-2-23 Tel.: (56) 462-785 Nyilv. sz.: 5905869

FIZETVE

altPay
Sütő József EV.
Kossuth u. 12.
szentmárton 5440
2 11:35:39
Eladás
VEVŐ PÉLDÁNYA
ELFOGADVA
minál: BP3H1883
MID: 8004862
ártyaszám: [L]
********9562
lt MasterCard
A0000000041010
47130
PIN OK
Contactless
l szám: 0000009268
azon.: 941570
t azon.: 000
epted 941570
köszönjük!
artsa meg későbbi
rzés céljából!
KS A02.07 (049)

Sorszám: WSCEA 1846393

1 EREDETI PÉLDÁNY

A számlakibocsátó neve, címe, bankszámlaszáma, adószáma:	A vevő neve, címe, adószáma, bankszámlaszáma:
GIO Kereskedelmi és Szolgáltató Betéti Társaság 5440 Kunszentmárton, Kossuth L. u. 38/C. Adószám: 21184[illegible]-2-16 Közösségi adószám: HU	Csenkesbölö SH Istálló lovasspart Egyesület 5465 Csenkesbölö Rákóczi F. utca 32 Közösségi adószáma: 19300511-1-16

Készpénzfizetési számla

számla kelte: 2022. 10. 07

a termék vagy szolgáltatás megnevezése, valamint besorolási száma	mennyiségi egysége	mennyisége	egységára (ált. forg. adóval növelt)	érték, mely 5 % áfát tartalmaz	érték, mely ..... % áfát tartalmaz
Szentes Tomi	14	4,30	2488.-	10698.-	
		Fizetve			
A számlaérték összesen ÁFA kulcsonként:				10698.-	
A számla végösszege, mely 4,076 % általános forgalmi adót tartalmaz:				10698.-	
A számla végösszege, mely ..... % általános forgalmi adót tartalmaz:					
A számla fizetendő végösszege (betűvel is kiírva):				10698.-	

Sz.ny. 13-373/a/2 - *Kamiker*

Sorszám: VLBEA 0474198

A számlakibocsátó neve, címe, bankszámlaszáma, adószáma:	A vevő neve, címe, adószáma, bankszámlaszáma:
Kósa Károly e.v. 5465 Csörkeszőlő, Mathiász János utca 3 Adószám: 66509352-2-36 Nyilvántartási szám.: 35531486 Bankszám: 69800030-11040165 Közösségi adószáma: HU	Csenkesbölö SH Istálló lovasspart Egyesület 5465 Csenkesbölö Rákóczi Fu 32. Közösségi adószáma: 19300511-1-16

Készpénzfizetési számla

számla kelte: 2022. 10. 07.

a termék vagy szolgáltatás megnevezése, valamint besorolási száma	mennyiségi egysége	mennyisége	egységára (ált. forg. adóval növelt)	érték, mely 27 % áfát tartalmaz
Pepsi cola	db	5	545.-	2725.-
Coca cola	db	5	519.-	2595.-
Márka üdítő	db	5	365.-	1825.-
Fürdőmikó	db	4	1499.-	5996.-
Sörös bal	ds.	2	510.-	1020.-
Ásványvíz	db	50	179.	8950.-
Forkhagyma	kg	0,5	2180.-	1090.-
Sárépa	kg	3	399.-	1197.-
Cukkini	kg	2	1299.-	2598.-
Örölt paprika	cs	2	679.-	1358.-
A számla fizetendő végösszege, mely 21,26 % áfát tartalmaz:			Összesen:	29354.-

1 EREDETI — A számla végösszege (betűvel is kiírva): Huszonkilencezerháromszázötvennégy 00/100

B.13-373/N – Goldprint Kft. - Tsz. 11446

Kivonat: Cserkeszőlő Községi Önkormányzat Képviselő-testületének 2022. március 9-i, rendkívüli ülésének jegyzőkönyvéből.

63/2022.(03.09.) sz. Cserkeszőlő Községi Önkormányzat Képviselő-testületének határozata

- Cserkeszőlői SM Istálló Lovassport Egyesület támogatásáról.

Cserkeszőlő Községi Önkormányzat Képviselő-testülete megtárgyalta a Civil Szervezetek 2022. évi támogatási kérelméről szóló előterjesztést és akként határozott, hogy a Cserkeszőlői SM Istálló Lovassport Egyesületet 600.000, - Ft, azaz hatszázezer Ft összeg támogatásban részesíti.

Erről értesül:
- Képviselő-testület tagjai – helyben
- dr. Tóth Dániel jegyző – helyben
- Pappné Dr. Czakó Petra aljegyző – helyben
- Czeczonné Kiss Nóra gazdaságvezető - helyben
- Cserkeszőlői SM Istálló Lovassport Egyesület – 5465, Cserkeszőlő, Rákóczi F. u 32.

Kmf.

Varga Attila sk.
polgármester

dr. Tóth Dániel sk.
jegyző

Beszámoló

A Cserkeszőlői Sport Egyesület 1956-ban lett alapítva. Az alapítók elsődleges célja a rendszeres sportolás, testedzés – felüdülés biztosítása. Az ilyen igények felkeltése, tagjainak nevelése. Az egyesület igyekszik az alapítói szándék megvalósítására.

Az Egyesület továbbra is két szakosztállyal működik (labdarúgás, asztalitenisz), 2022 –ben 100 fővel indítottuk meg a tevékenységet.

2022.januárjától a labdarúgó szakosztály (Papp Zsolt) edzővel kezdte meg a felkészülést, a 2. helyen vártuk a szezon második felének folytatását. Új célokkal, ami a Megyei 1 osztályban való szereplés.

Ezzel egyidejűleg az U19 es ifjúsági csapat is megkezdte a felkészülést, ahová több játékos is érkezett.

Valamint az (U7, U9, 11, 13,) csapataink is megkezdték készülve, a Bozsikos bajnokságra.

A Bajnokság februárban vette kezdetét és májusban végződött. Sajnos a dobogós helyet nem tudtuk elérni, de a Megyei Labdarugó Szövetség felkérte a Cserkeszőlői Sportegyesületet, hogy a 2022/2023.as idényt kezdje a Megyei 1. osztályban. Ez a felkérés igen nagy örömmel elfogatta az Egyesület, hiszen még Cserkeszőlő soha nem szerepelt az 1. osztályban.

A 2022. évben ismét sikerült a TAO pályázatunk. Amit ismét a GENERO Kft. és a CISZÖV 49 Kft. révén kapta meg az Egyesület. Így minden korosztályunk kapott új mezgarnitúrát, valamint utazómelegítőt. Így most már minden csapatunk egységes felszerelésben tud mérkőzésekre utazni.

Az őszi szezon kezdete előtt elkészült a sportpályán a labdafogóháló ami már évek óta nagy hiányosság volt.

A Sportpályán megvalósult egy locsolórendszer kiépítése, amit a CONVESTA ÉPKER 2006 KFT. vitelezett ki. Valamint egy felületi fűvetés. A locsoló rendszer nagyon hasznos dolog számunkra.

Szeptember hónapban megkezdődött az utánpótlás csapatok bajnoki szereplése is. A Bozsik - Program keretében zajló mérkőzések minden fordulója Törökszentmiklóson zajlik, melyre a gyermekek utaztatását a Papp 2000 Kft. személyszállítással foglalkozó cég révén, valamint szülői közreműködéssel oldottuk meg.

Örömmel konstatáltuk, hogy a Bozsik - Programban részt vevő gyermekek szülei nagy lelkesedéssel fogadták a helyi sportolási lehetőségek bővülését.

Szeptemberben az U14, korosztállyal bővült a Sportegyesületünk. Ez a korosztály már szerepel a Megyei bajnokságban rendes pontrendszerben.

Így már Sportegyesületünknek 7 korosztályos csapata van. Ami nagy örömmel tölt el bennünket.

December hónapban ismét szünet következett a bajnokságban.

Az Egyesület jövőbeli terveit nagy vonalakban itt vázolnám:

- Új ipari kapacitású fűnyírógép
- Műfüves pálya
- Egyéb mozgásfejlesztő eszközök beszerzése.

Köszönjük a település Polgármesterének és a Képviselő-testületnek, az eddigi és a jövőbeli támogatást, segítséget, amely nélkül a mai nehéz helyzetben nem tudna a Sportegyesületünk működni!

Tisztelettel:

Törőcsik Vilmos

elnök

Cserkeszőlői Sportegyesület
Alapítva: 1953
5465 Cserkeszőlő, Köztársaság tér 1.
Adószám: 19866217-1-16

Számla

Kibocsátó

CSB Hunting Kft.
7400 Kaposvár, Gábor Dénes u. 16/B
Tel.: +3630/9910169
Adószám: 24847364-1-14
Számlavezető: Erste
Bankszámla: 11600006-00000000-65831256

Vevő

Cserkeszőlői Sportegyesület
Cserkeszőlő
Köztársaság tér 1.
5465
Adószám: 19866217-1-16

Tárgy:

Fizetési mód	Teljesítés	Kelt	Fizetési határidő	Sorszám
Átutalás	2022.01.12.	2022.01.12.	2022.01.31.	CBH-105/2017

Megnevezés	Mennyiség	Egységár Ft	Nettó össz. Ft
Közreműködői díj	1	62 000	62 000,00

Nettó érték összesen: **62 000**

azaz: hatvankétezer Ft

Alanyi adómentes

Késedelmes fizetés esetén a Ptk. 301/A. § (2) bekezdésében foglalt mértékű késedelmi kamatot számítunk fel.
Köszönjük, hogy nálunk vásárolt.

CSB HUNTING KFT.
7400 Kaposvár Gábor D. u. 16/B.
Adószám: 24847364-1-14
Szlasz.: 11600006-00000000-65831256

Kibocsátó

Cserkeszőlői Sportegyesület
Alapítva: 1953
5465 Cserkeszőlő, Köztársaság tér 1.
Adószám: 19866217-1-16

Vevő

SZÁMLA

1. EREDETI példány

A szállító (név, irányítószám, cím, telefon, fax, postafiók, bankszámla száma és megnevezése, adószám)	A vevő (név, irányítószám, cím, bankszámla száma és megnevezése)
KUNSZENTMÁRTONI ÖNKORMÁNYZAT VÁROSGONDNOKSÁGA 5440 Kunszentmárton, Vég út 3 Tel.: 3656461225 Bankszámla: 11745042-15409900 Adószám: 15409900-2-16	Cserkeszőlői Sportegyesület Cserkeszőlő Köztársaság tér 1. 5465 Bankszámla: Adószám: 19866217-1-16 Vevőkód: 5034 Csoportazonosító:

Követelés sz.	Fizetés módja	Teljesítés dátuma	Számla kelte	Fizetési határidő	Számla sorszáma
26673/1	ÁTUTALÁS	2022-01-20	2022-01-26	2022-02-04	KS-409908S-2022/299

Egyéb adatok: műfüves pálya bérleti díj

A termék (szolgáltatás) megnevezése, besorolási száma	Mennyiségi egység	Mennyiség	Egységár	Érték (Áfa nélkül)	Áfa kulcsa	Áthárított Áfa összege	Érték (Áfá-val együtt)
1 műfüves pálya bérleti díj (Áfa mentesség o ka: "Tárgyi adómentes" ill. a tevékenység köz érdekű vagy speciális jellegére tekintettel adó mentes sajátos jell. tek.)	óra	2	3 600	7 200	AAM	0	7 200

Áfakulcs	Adóalap	Adó	Bruttó érték
adó alól mentes	7 200	0	7 200

Fizetendő összeg: 7 200

hétezer-kettőszáz HUF

Közlemény: műfüves pálya bérleti díj sajátos jell. tek.

Számlabefizetési kód: 94GJML5HHGGHELLP4IKN

Szigorú számadású nyomtatvány! A KASZPER rendszerben előállított számlák megfelelnek a 2007. évi CXXVII. törvényben (új ÁFA tv.), a 23/2014. (VI.30) NGM rendeletben foglalt követelményeknek.
Készült 3 példányban a KASZPER (ver. 5.055) programmal!

SZÁMLA
Eredeti példány

WSCSA 5533028

A számlakibocsátó neve, címe, bankszámlaszáma, adószáma:	Vevő neve, címe, adószáma, bankszámlaszáma:
BUDZON XÉNIA 5440 KUNSZENTMÁRTON BEMER T. U. 12. KISADÓZÓ Közösségi adószáma: HU 64354046-1-36	CSERKESZŐLŐI SPORTEGYESÜLET 5465 CSERKESZŐLŐ DÓZSA GY. 602/1. Közösségi adószáma: 19866211-1-16

A fizetés módja:	A teljesítés időpontja:	A számla kelte:	Fizetési határidő:
ÁTUTALÁS	2022.02.23.	2022.02.23.	2022.03.10.

A termék vagy szolgáltatás megnevezése, besorolási száma (VTSZ, SZJ, ÉJ) és egyéb jellemzői	ÁFA kulcs	M.e.	Mennyisége	Egységára (ÁFA nélkül)	Érték (ÁFA nélkül)
PÁLYÁZATÍRÁS		db	1	40.000.	40.000.-
(FALUSI CIVIL ALAPRA)					
OTP 11745042-20065654					

A számlaérték ÁFA nélkül:	40.000.-
Az ÁFA kulcsa .....% és összege: AM	-
A számla végösszege: Negyvenezer	40.000.-

SZÁMLA

1. EREDETI példány

A szállító (név, irányítószám, cím, telefon, fax, postafiók, bankszámla száma és megnevezése, adószám)	A vevő (név, irányítószám, cím, bankszámla száma és megnevezése)
KUNSZENTMÁRTONI ÖNKORMÁNYZAT VÁROSGONDNOKSÁGA 5440 Kunszentmárton, Vég út 3 Tel.: 3656461225 Bankszámla: 11745042-15409900 Adószám: 15409900-2-16	Cserkeszőlői Sportegyesület Cserkeszőlő Köztársaság tér 1. 5465 Bankszámla: Adószám: 19866217-1-16 Vevőkód: 5034 Csoportazonosító:

Követelés sz.	Fizetés módja	Teljesítés dátuma	Számla kelte	Fizetési határidő	Számla sorszáma
26911/1	ÁTUTALÁS	2022-02-16	2022-02-16	2022-02-24	KS-409908S-2022/598

Egyéb adatok: műfüves pálya bérleti díj

A termék (szolgáltatás) megnevezése, besorolási száma	Mennyiségi egység	Mennyiség	Egységár	Érték (Áfa nélkül)	Áfa kulcsa	Áthárított Áfa összege	Érték (Áfá-val együtt)
1 műfüves pálya bérleti díj (Áfa mentesség o ka: "Tárgyi adómentes" ill. a tevékenység köz érdekű vagy speciális jellegére tekintettel adó mentes sajátos jell. tek.)	óra	4	3 600	14 400	AAM	0	14 400

Áfakulcs	Adóalap	Adó	Bruttó érték
adó alól mentes	14 400	0	14 400

Fizetendő összeg: 14 400

tizennégyezer-négyszáz HUF

Közlemény: műfüves pálya bérleti díj sajátos jell. tek.

Számlabefizetési kód: 173DJFJKFDJFB1OJMLIK

Szigorú számadású nyomtatvány! A KASZPER rendszerben előállított számlák megfelelnek a 2007. évi CXXVII. törvényben (új ÁFA tv.), a 23/2014. (VI.30) NGM rendeletben foglalt követelményeknek.
Készült 3 példányban a KASZPER (ver. 5.055) programmal!

SZÁMLA
Eredeti példány

Sorszám: LN5SA 8329977

A számlakibocsájtó neve, címe, bankszámlaszáma, adószáma:	Vevő neve, címe, adószáma, bankszámlaszáma:
KUNSZENTMÁRTONI TORNA EGYLET 5441 Kunszentmárton Kossuth L.u.40 Pf.:8 Adószám:19866190-1-16 Szlasz.:Ksztm.és V.Tksz.:69800016-11041180	Cserkeszőlő SE Cserkeszőlő Köztársaság tér 1.
Közösségi adószáma: HU 19866190-1-16	Közösségi adószáma: 19866217-1-16

A fizetés módja:	A teljesítés időpontja:	A számla kelte:	Fizetési határidő:
ÁTUTALÁS	2022.02.03	2022.02.03	2022.02.10

A termék vagy szolgáltatás megnevezése, besorolási száma (VTSZ, SZJ, ÉJ) és egyéb jellemzői	ÁFA kulcs	M.e.	Mennyisége	Egységára (ÁFA nélkül)	Érték (ÁFA nélkül)
Működési költség térítés (Csikai Dénes)	/		1	30 000	30 000
Bankszámla szám 69800016-11041180					

Kunszentmártoni Torna Egylet * ELNÖKSÉGE * 1922

A számlaérték ÁFA nélkül:	30.000
Az ÁFA kulcsa .....0.....% és összege: alanyi mentes	/
A számla végösszege: – harminczezer 00/100	30.000

Sz.ny. 13-374/V - Kamiker

SZÁMLA

1. EREDETI példány

A szállító (név, irányítószám, cím, telefon, fax, postafiók, bankszámla száma és megnevezése, adószám)	A vevő (név, irányítószám, cím, bankszámla száma és megnevezése)
KUNSZENTMÁRTONI ÁLTALÁNOS MŰVELŐDÉSI KÖZPONT 5440 Kunszentmárton, Kerületiház utca 8 Tel.: 56/461-518 Bankszámla: 11745042-15577898 Adószám: 15577898-2-16	Cserkeszőlői Sportegyesület Cserkeszőlő Köztársaság tér 1. 5465 Bankszámla: Adószám: 19866217-1-16 Vevőkód: 5034 Csoportazonosító:

Követelés sz.	Fizetés módja	Teljesítés dátuma	Számla kelte	Fizetési határidő	Számla sorszáma
26834/1	ÁTUTALÁS	2022-01-25	2022-02-07	2022-02-14	KS-577896S-2022/8

Egyéb adatok: terembérleti díj

A termék (szolgáltatás) megnevezése, besorolási száma	Mennyiségi egység	Mennyiség	Egységár	Érték (Áfa nélkül)	Áfa kulcsa	Áthárított Áfa összege	Érték (Áfá-val együtt)
1 terembérleti díj Sportcsarnok (Áfa mentes ég oka: "Tárgyi adómentes" ill. a tevékenység közérdekű vagy speciális jellegére tekintettel adómentes sajátos jellegére tekintettel 86§)	óra	3	1 000	3 000	AAM	0	3 000

Áfakulcs	Adóalap	Adó	Bruttó érték
adó alól mentes	3 000	0	3 000
Fizetendő összeg:			3 000
			háromezer HUF

Közlemény: terembérleti díj sajátos jellegére tekintettel 86§

Számlabefizetési kód: 8SEMPEE12KDEII8ITFHR

Szigorú számadású nyomtatvány! A KASZPER rendszerben előállított számlák megfelelnek a 2007. évi CXXVII. törvényben (új ÁFA tv.), a 23/2014. (VI.30) NGM rendeletben foglalt követelményeknek.
Készült 3 példányban a KASZPER (ver. 5.055) programmal!

SZÁMLA
Eredeti példány

Sorszám: LN5SA 8329979

A számlakibocsájtó neve, címe, bankszámlaszáma, adószáma:	Vevő neve, címe, adószáma, bankszámlaszáma:
KUNSZENTMÁRTONI TORNA EGYLET	Cserkeszőlő SE Cserkeszőlő Köztársaság t. 1
Közösségi adószáma: HU 19266190-1-16	Közösségi adószáma: 19266217-1-16

A fizetés módja:	A teljesítés időpontja:	A számla kelte:	Fizetési határidő:
ÁTUTALÁS	2022.02.1h.	2022.02.1h	2022.02.21.

A termék vagy szolgáltatás megnevezése, besorolási száma (VTSZ, SZJ, ÉJ) és egyéb jellemzői	ÁFA kulcs	M.e.	Mennyisége	Egységára (ÁFA nélkül)	Érték (ÁFA nélkül)
Működési költség térítés (szabó Ádám)	/		1	20000	20000
Működési költség térítés (Gnőri Kristóf)	/		1	10000	10000
Bankszámla szám 69800016-11041180					
A számlaérték ÁFA nélkül:					30000
Az ÁFA kulcsa / % és összege: alanyi mentes					/
A számla végösszege: ezer harminczer 00/100					30000

Sz.ny. 13-374/V - Kamiker

SZÁMLA

1. példány

Eladó: **Tiszaföldvár Sportegyesület** Cím: **5430 Tiszaföldvár Kossuth út 123/a.** Adósz: 19866396-1-16 Cs.asz.: Bank: OTP BANK NYRT Szlasz: 11745176-20006211 - T/F:	Vevő: **CSERKESZŐLŐI SE** Cím: **5465 CSERKESZŐLŐ KÖZTÁRSASÁG TÉR 1.** Adósz: 19866217-1-16 Bank: Szlasz:

Oldalszám	Fizetés módja	Számla kelte	Teljesítés	Fizetési határidő	Számlaszám
0001	**átutalás**	**2022.02.14**	**2022.02.14**	**2022.02.22**	**63**

Megjegyzés

Vtsz/Szj	Tétel megnevezése Egységár Áfa%	Nettó érték	ÁFA érték	Mennyiség Bruttó érték
	NEVELÉSI KÖLTSÉG TÉRÍTÉS TAKÁCS MÁTÉ			1 db
	6 000 AAM	6 000		**6 000,00**

Áfakulcsok leírása:
AAM: Alanyi adómentes

ÁFA %	Nettó	ÁFA	Bruttó
AAM	6 000 FT	0 FT	6 000 FT
Összesen:	**6 000 FT**	**0 FT**	**6 000 FT**

azaz Hatezer Forint

A SZÁMLA ALÁÍRÁS ÉS BÉLYEGZŐ NÉLKÜL IS ÉRVÉNYES

(c) RLB-60 Bt - Számlázó és Készletnyilvántartó program http://www.rlb.hu

S Z Á M L A

1.példány (Eredeti)

Szállító:

Magyar Labdarúgó Szövetség

Budapest
Kánai út 2/D
1112
Telefon:06-1-577-9500 Fax: 06-1-577-9503

Bank neve: Magyar Külkereskedelmi Bank Nyrt.
Bankszámla: 10300002-10473718-49020341
IBAN: HU48 1030 0002 1047 3718 4902 0341

Adóig.azon.sz.: 19020848-2-44

Vevő:

CSERKESZŐLŐI SPORTEGYESÜLET

CSERKESZŐLŐ
KÖZTÁRSASÁG TÉR 1.
5465

Vevőkód: 101199
Adóig.azon.sz.: 19866217-1-16

Fizetés módja	Rendelésszám	Szállítólevél	Teljesítés időpontja	Számla kelte	Fizetési határidő		Számla sorszáma
Átutalás			2022.02.28.	2022.03.08.	2022.03.16.		**407-1602/22**

Közlemény:

Termék, szolgáltatás megnevezése	Mennyiség M.egys.	Egys.ár	Nettó érték	Bruttó érték
	TESZOR / VTSZ	ÁFA %		
Igazgatási és szolgáltatási díj be/SFP-62028/2022/MLSZ	1,00 db	25 000,00	25 000	25 000
	5TAM	TAM		

Összesen: 25 000

A számla végösszegének adótartalma: (HUF)

	Nem adóalap	Adóalap	ÁFA	Összesen
TAM	25 000	0	0	25 000
Összesen:	25 000	0	0	25 000

Fizetendő: 25 000 HUF
azaz Huszonötezer HUF

Kiállító:TA

A számla a 23/2014.(VI.30.) NGM rendeletnek megfelel. Verzió: 16.4

SUP® Integrált Számviteli Rendszer, © QSoft Kft. 1999-2021

Adatbázis:[SUP] - FB3_MLSZ.fdb

Számla

Eredeti példány

AGDSA 0026401

Az eladó neve, címe, bankszámlaszáma, adószáma	A vevő neve, címe, bankszámlaszáma
Tiszasasi Futballklub Sportegyesület 5474 Tiszasas, Rákóczi utca 20. Adószám: 19250571-1-16 Számlaszám: 50488706-10002058 Közösségi adószáma: HU	Cserkeszőlői Sportegyesület Alapítva: 1953 5465 Cserkeszőlő, Köztársaság tér 1. Adószám: 19866217-1-16 1 Közösségi adószáma:

A fizetés módja:	A teljesítés időpontja:	A számla kelte:	Fizetési határidő:
ÁTUTALÁS	2022.02.12.	2022.02.12.	2022.02.20.

A termék vagy szolgáltatás megnevezése, besorolási száma (VTSZ, SZJ, ÉJ) és egyéb jellemzői	ÁFA kulcs	M.e.	Mennyiség	Egységár (ÁFA nélkül)	Érték (ÁFA nélkül)
NEVEZÉSI KÖLTSÉG	-	db	2	5.000.-	10.000.-
OBERNYA KRISTÓF					
GAÁL RÓBERT MIKLÓS					

A számlaérték ÁFA nélkül:	10.000.-
Az ÁFA kulcsa 0 % és összege:	0
A számla végösszege: TIZEZER	10.000.-

L13-374/V - Goldprint Kft. - Tsz.: 11445

1. EREDETI példány

SZÁMLA

A szállító (név, irányítószám, cím, telefon, fax, postafiók, bankszámla száma és megnevezése, adószám)	A vevő (név, irányítószám, cím, bankszámla száma és megnevezése)
KUNSZENTMÁRTONI ÖNKORMÁNYZAT VÁROSGONDNOKSÁGA 5440 Kunszentmárton, Vég út 3 Tel.: 3656461225 Bankszámla: 11745042-15409900 Adószám: 15409900-2-16	Cserkeszőlői Sportegyesület Cserkeszőlő Köztársaság tér 1. 5465 Bankszámla: Adószám: 19866217-1-16 Vevőkód: 5034 Csoportazonosító:

Követelés sz.	Fizetés módja	Teljesítés dátuma	Számla kelte	Fizetési határidő	Számla sorszáma
27054/1	ÁTUTALÁS	2022-02-24	2022-02-28	2022-03-10	KS-409908S-2022/605

Egyéb adatok: műfüves pálya bérleti díj

A termék (szolgáltatás) megnevezése, besorolási száma	Mennyiségi egység	Mennyiség	Egységár	Érték (Áfa nélkül)	Áfa kulcsa	Áthárított Áfa összege	Érték (Áfá-val együtt)
1 műfüves pálya bérleti díj (Áfa mentesség oka: "Tárgyi adómentes" ill. a tevékenység közérdekű vagy speciális jellegére tekintettel adó mentes sajátos jell. tek.)	óra	2	3 600	7 200	AAM	0	7 200

Áfakulcs	Adóalap	Adó	Bruttó érték
adó alól mentes	7 200	0	7 200

Fizetendő összeg: 7 200

hétezer-kettőszáz HUF

Közlemény: műfüves pálya bérleti díj sajátos jell. tek.

Számlabefizetési kód: 3FGCL2FCFEC0DJGOG3FM

Szigorú számadású nyomtatvány! A KASZPER rendszerben előállított számlák megfelelnek a 2007. évi CXXVII. törvényben (új ÁFA tv.), a 23/2014. (VI.30) NGM rendeletben foglalt követelményeknek.
Készült 3 példányban a KASZPER (ver. 5.055) programmal!

S Z Á M L A

1.példány (Eredeti)

Szállító:

Magyar Labdarúgó Szövetség

Budapest
Kánai út 2/D
1112
Telefon:06-1-577-9500 Fax: 06-1-577-9503

Bank neve: OTP Bank Nyrt.
Bankszámla: 11707024-20480813
IBAN: 11707024-20480813

Adóig.azon.sz.: 19020848-2-44

Vevő:

CSERKESZŐLŐI SPORTEGYESÜLET

CSERKESZŐLŐ
KÖZTÁRSASÁG TÉR 1.
5465

Vevőkód: 101199
Adóig.azon.sz.: 19866217-1-16

Fizetés módja	Rendelésszám	Szállítólevél	Teljesítés időpontja	Számla kelte	Fizetési határidő		Számla sorszáma
Átutalás			2022.03.01.	2022.03.01.	2022.03.15.		**455-0105/22**

Közlemény:

Termék, szolgáltatás megnevezése	Mennyiség M.egys.	Egys.ár	Nettó érték	Bruttó érték
	TESZOR / VTSZ	ÁFA %		
Versenyeztetési díj megyei II.ff. útiktg.	7,00 db	54 365,00	380 555	380 555
	5TAM	TAM		
Díjcsökk.versenyezt.megyei II.ff.útiköltséggel	7,00 db	-48 865,00	-342 055	-342 055
	5TAM	TAM		
Versenyeztetés m. U19-U17 (2 jv) útik.	7,00 db	25 090,00	175 630	175 630
	5TAM	TAM		
Díjcs.versenyezt.m. U19,U18,U17 (2jv)útik.	7,00 db	-22 490,00	-157 430	-157 430
	5TAM	TAM		
Versenyeztetési díj megyei fiú U13 (1 jv) úti ktggel	2,00 db	15 190,00	30 380	30 380
	5TAM	TAM		
Díjcs.versenyeztetési díj megyei fiú U13 (1 jv) úti ktggel	2,00 db	-13 590,00	-27 180	-27 180
	5TAM	TAM		
Versenyeztetési díj megyei fiú U13 (1 jv) úti ktg nélkül	2,00 db	9 390,00	18 780	18 780
	5TAM	TAM		
Díjcs.versenyeztetési díj megyei fiú U13 (1 jv) úti ktg nélkül	2,00 db	-8 390,00	-16 780	-16 780
	5TAM	TAM		
		Összesen:		61 900

A számla végösszegének adótartalma: (HUF)

	Nem adóalap	Adóalap	ÁFA	Összesen
TAM	61 900	0	0	61 900
Összesen:	61 900	0	0	61 900

Fizetendő: 61 900 HUF
azaz Hatvanegyezer-kilencszáz HUF

Az ÁFA tv. 85. § (1) m) pontja alapján adómentes tevékenység

MAGYAR LABDARÚGÓ SZÖVETSÉG SZÖVETSÉGI TITKÁR

Kiállító:FZ

A számla a 23/2014.(VI.30.) NGM rendeletnek megfelel. Verzió: 16.4

SUP® Integrált Számviteli Rendszer, © QSoft Kft. 1999-2021

Medicina Plusz Bt.
6630 Mindszent
Horváth Gy u. 3.
Adószám: 24258939-1-06

Bank neve: UniCredit Bank
Bankszámlaszám:
10918001-00000034-89750006

SZÁMLA

Sorszám: MDCN-2022-27

VEVŐ:
Cserkeszőlői Sportegyesület
5465 Cserkeszőlő
KÖZTÁRSASÁG TÉR 1.
Adószám: 19866217-1-16

Fizetési mód: **átutalás**
Teljesítés dátuma: **2022.03.18.**
Kiállítás dátuma: **2022.03.18.**
Fizetési határidő: **2022.03.28.**

Megnevezés	Menny.	Egységár	Nettó ár	Áfa	Áfaérték	Bruttó ár
Szakorvosi járóbeteg ellátás	1 db	23 000	23 000	AAM	0	23 000
Összesen:			**23 000**		**0**	**23 000**
				Alanyi adómentes: 0		

Összesen:
23 000 Ft

A számla aláírás és bélyegző nélkül is érvényes!

A számla kibocsátója kisadózó.

SZÁMLÁZZ.HU
EGYSZERŰEN ÉS GYORSAN
A bizonylatot a Számlázz.hu készítette.

SZÁMLA

1. EREDETI példány

A szállító (név, irányítószám, cím, telefon, fax, postafiók, bankszámla száma és megnevezése, adószám)	A vevő (név, irányítószám, cím, bankszámla száma és megnevezése)
KUNSZENTMÁRTONI ÖNKORMÁNYZAT VÁROSGONDNOKSÁGA 5440 Kunszentmárton, Vég út 3 Tel.: 3656461225 Bankszámla: 11745042-15409900 Adószám: 15409900-2-16	Cserkeszőlői Sportegyesület Cserkeszőlő Köztársaság tér 1. 5465 Bankszámla: Adószám: 19866217-1-16 Vevőkód: 5034 Csoportazonosító:

Követelés sz.	Fizetés módja	Teljesítés dátuma	Számla kelte	Fizetési határidő	Számla sorszáma
27147/1	ÁTUTALÁS	2022-03-03	2022-03-07	2022-03-15	KS-409908S-2022/725

Egyéb adatok: műfüves pálya bérleti díj

A termék (szolgáltatás) megnevezése, besorolási száma	Mennyiségi egység	Mennyiség	Egységár	Érték (Áfa nélkül)	Áfa kulcsa	Áthárított Áfa összege	Érték (Áfá-val együtt)
1 műfüves pálya bérleti díj (Áfa mentesség o ka: "Tárgyi adómentes" ill. a tevékenység köz érdekű vagy speciális jellegére tekintettel adó mentes sajátos jell. tek.)	óra	2	3 600	7 200	AAM	0	7 200

Áfakulcs	Adóalap	Adó	Bruttó érték
adó alól mentes	7 200	0	7 200

Fizetendő összeg: 7 200

hétezer-kettőszáz HUF

Közlemény: műfüves pálya bérleti díj sajátos jell. tek.

Számlabefizetési kód: 78OLJLLHF5KHDPLOM3KM

Szigorú számadású nyomtatvány! A KASZPER rendszerben előállított számlák megfelelnek a 2007. évi CXXVII. törvényben (új ÁFA tv.), a 23/2014. (VI.30) NGM rendeletben foglalt követelményeknek.
Készült 3 példányban a KASZPER (ver. 5.055) programmal!

Számla

Sorszám: **PPKFT-008311**

Kibocsátó	Vevő
PoloPlaza Kft. 1152 Budapest, Arany János u. 44. Tel.: 06.1.257-1398 Adószám: 27351536-2-42 Közösségi adószám: HU27351536 Számlavezető: CIB Bank Bankszámla: 10700660-71976837-51100005 IBAN: HU58107006607197683751100005 SWIFT: CIBHHUHB	**Cserkeszőlő se** Cserkeszőlő Köztársaság tér 1 5465 Adószám: 19866217-1-16 +36709467647

Tárgy: 46988-111366

Fizetési mód	Teljesítés	Kelt	Fizetési határidő
Utánvéttel (+490Ft)	2022.04.05.	2022.04.05.	2022.04.15.

Megnevezés	Mennyiség	Egységár Ft	Nettó össz. Ft	ÁFA %	ÁFA Ft	Bruttó Ft
Asquith & Fox AQ011 Royal/White Cikkszám: aq011ro-wh [Válasszon méretet: 3XL]	2 db	780	1 560	27	421	1 981
Anvil AN71600 cipzáras kapucnis férfi pulóver, Royal Blue Cikkszám: an71600ro [Válasszon méretet: 3XL]	1 db	2 262	2 262	27	611	2 873
Anvil AN71600 cipzáras kapucnis férfi pulóver, Green Apple-R - 3XL Cikkszám: an71600ga-R [Válasszon méretet: 3XL]	1 db	2 165	2 165	27	585	2 750
Hosszú fülü vászon bevásárlótáska, natúr-emblémázva Cikkszám: MC6216406-PP	1 db	527,6031	528	27	143	671
Kedvezmény Cikkszám: gift [Ajándék: MC6216406-PP]	1 db	-527,6031	-528	27	-143	-671
Szállítási költség Cikkszám: shipping-cost	1 db	1 488,19	1 488	27	402	1 890
Fizetési kezelési költség Cikkszám: handel-cost	1 db	385,83	386	27	104	490
Kerekítés			1		0	1

ÁFA kulcs	ÁFA alap Ft	ÁFA érték Ft
27 %	7 861	2 123

Nettó érték összesen:	7 862
Áthárított ÁFA összesen:	2 123
Bruttó végösszeg:	**9 985**

azaz: kilencezer-kilencszáznyolcvanöt Ft

A számla aláírás és bélyegző nélkül is érvényes

SZÁMLA

Eredeti példány

WSCSA 6410807

A számlakibocsátó neve, címe, bankszámlaszáma, adószáma:	Vevő neve, címe, adószáma, bankszámlaszáma:
PAP-2002 Szolg.BT 5440 Kunszentmarton Széchenyi ltp 0/17 Adószám:21459904-2-16 Számsz:11735043-20029164 Közösségi adószáma: HU	Cserkeszölő SE 5465 Cserkeszölő Köztársaság tér 1. Közösségi adószáma: 19866217-1-16

A fizetés módja:	A teljesítés időpontja:	A számla kelte:	Fizetési határidő:
Átutalás	2022.03.27	2022.04.03	2022.04.20

A termék vagy szolgáltatás megnevezése, besorolási száma (VTSZ, SZJ, ÉJ) és egyéb jellemzői	ÁFA kulcs	M.e.	Mennyisége	Egységára (ÁFA nélkül)	Érték (ÁFA nélkül)
Sz.7.60.23.					
Személyszállítás	27	KM	374	260-	97.240-
Személyszállítás	27	alk	3	25.000-	75.000-

A számlaérték ÁFA nélkül:	172.240-
Az ÁFA kulcsa 27 % és összege:	46.504-
A számla végösszege: Kettőszáztizennyolcezer-hétszáznegyvennégy- Forint.	218.744-

Sz.ny. 13-374/V - Kamiker

Pp lukolud

Rendszám NMH 980 | Gyártmány FORD | 2022 év 03 hó 27 nap

Gépjárművezető neve:

Gépjárművezető neve: Papi László

Üzemben tartó neve, címe, pénzforgalmi jelszáma:

AUTÓBUSZ MENETLEVÉL NS 035120

Tevékenység engedélyezési száma:

	Szerződéses
Különjárati	Bérbeadás

Teljesítés | A fuvarozás kezdetének ideje .....8.....óra....00.....perc

Honnan-hová (megállás helye)	Érkezés ó	Érkezés p	Indulás ó	Indulás p	km óra állása indulás/érkezés	Tényleges km	Utasszám	Teljesítmény igazolása
Kunszentmárton	X	X	8	15				
Rákóczifalva	8	50	12	10		45		
Kunszentmárton	13	15				45		

Összes 90 km

A fuvarozás befejezésének ideje: 27 nap 13 óra 30 perc

Fuvarozási idő

Díjszámítás

Megállapodás | Időtartam: | Utasszám: | Kiállás helye

Megrendelő megbízottja:

Előírt útvonal:

Kartu-Cserkeszőlő-Rákóczifalva és vissza út

Díjszámításra vonatkozó megállapodások:

Fuvardíj Ft

Egyéb megállapodások:

P. H. P. H.

fuvarozó megrendelő

Megjegyzés: A sofőrnek utaslistát kell csatolnia a menetlevélhez.

Számla

Megbízó neve, címe: Cserkeszőlő SE Köztársaság tér 1.

Számlakifizető / költségviselő neve, címe:

Fuvarozó adóigazgatási azonosító száma:

A számla kelte:

A teljesítés helye:

A tevékenység SZTJ száma:

A teljesítés időpontja:

A számla tételének részletezése:

Fizetendő díj (Ft) (forgalmi adó nélkül)

Az általános forgalmi adó kulcsa:.....%

Forgalmi adó összege (Ft)

A számla végösszege (Ft)

D. Gépjármû 42/V. r. sz. – Nyomell Kft. – N. P.

Rendszám	Gyártmány	
MYA 200	FORD	2022 év 03 hó 27 nap

Gépjárművezető neve:

Gépjárművezető neve:
Barta Janos

Üzemben tartó neve, címe, pénzforgalmi jelzőszáma:

[illegible] Szolg.BT
[illegible] Kunszentmárton
Széchenyi ltp.0/17
Adószám:21430904-2-16
Számla:11735043-20029164

AUTÓBUSZ MENETLEVÉL NS 035119

Tevékenység engedélyezési száma:

	Szerződéses
Különjárati	Bérbeadás

Teljesítés	A fuvarozás kezdetének ideje ....8....óra ..00..perc				km óra állása indulás/ érkezés	Tény-leges km	Utas-szám	Teljesítmény igazolása
Honnan-hová (megállás helye)	Érkezés		Indulás					
	ó	p	ó	p				
Kunszentmárton	X	X	8	00				
T. Mizlós	9	05	13	10		78		
Kunszentmárton	14	25				78		

Összes 156 km

A fuvarozás befejezésének ideje: 27 nap 14 óra 35 perc

Fuvarozási idő

Díjszámítás

Számla

Megbízó neve, címe:
Szerencsi SE
Közlekedésügy tér 1.

Számlakifizető / költségviselő neve, címe:

Fuvarozó adóigazgatási azonosító száma:

A számla kelte:

A teljesítés helye:

A tevékenység SZTJ száma:

A teljesítés időpontja:

A számla tételének részletezése:

Fizetendő díj (Ft) (forgalmi adó nélkül)

Az általános forgalmi adó kulcsa:.....%

Forgalmi adó összege (Ft)

A számla végösszege (Ft)

Megállapodás	Időtartam:	Utasszám:	Kiállás helye

Megrendelő megbízottja:

Előírt útvonal:

Kutas – Szerencsi – T. Mizlós – és vissza út.

Díjszámításra vonatkozó megállapodások:

Fuvardíj Ft

Egyéb megállapodások:

4-7
4-9

P. H.

[illegible]-2002 Szolg.BT
5440 Kunszentmárton
[illegible] 0/17
[illegible]30904-2-16
[illegible]35043-20029164

fuvarozó

P. H.

megrendelő

Megjegyzés:
A sofőrnek utaslistát kell csatolnia a menetlevélhez.

Rendszám NMH 980	Gyártmány Ford	2022 év 03 hó 19 nap
Gépjárművezető neve:	Gépjárművezető neve: Mészáros Antal	

Üzemben tartó neve, címe, pénzforgalmi jelzőszáma:
Szolg.BT
5440 Kunszentmárton
Széchenyi ltp O/17
Adószám:21459904-2-16
Szlasz:11735043-20029164

AUTÓBUSZ MENETLEVÉL NS 035118

Tevékenység engedélyezési száma:

	Szerződéses
Különjárati	Bérbeadás

Teljesítés	A fuvarozás kezdetének ideje 8 óra 00 perc				km óra állása indulás/érkezés	Tényleges km	Utasszám	Teljesítmény igazolása
Honnan-hová (megállás helye)	Érkezés ó	Érkezés p	Indulás ó	Indulás p				
Kunszentmárton	X	X	8	00				
T. Miklós	9	05	13	10		78		
Kunszentmárton	14	20				78		

Összes 156 km

A fuvarozás befejezésének ideje: 19 nap 14 óra 30 perc

Fuvarozási idő

Díjszámítás

Számla

Megbízó neve, címe: Cserkenőlő SE Köztársaság tér 1.

Számlakifizető / költségviselő neve, címe:

Fuvarozó adóigazgatási azonosító száma:

A számla kelte:

A teljesítés helye:

A tevékenység SZTJ száma:

A teljesítés időpontja:

A számla tételének részletezése:

Fizetendő díj (Ft) (forgalmi adó nélkül)

Az általános forgalmi adó kulcsa:.....%

Forgalmi adó összege (Ft)

A számla végösszege (Ft)

Megállapodás | Időtartam: | Utasszám: | Kiállás helye

Megrendelő megbízottja:

Előírt útvonal:

Kisztan-Cserkenőlő – T. Miklós és vissza út

Díjszámításra vonatkozó megállapodások:

Fuvardíj Ft

Egyéb megállapodások:

4-11

P.H. Szolg.BT 5440 Kunszentmárton Széchenyi ltp O/17 Adószám:21459904-2-16 Szlasz:11735043-20029164

P. H.

fuvarozó megrendelő

Megjegyzés:
A sofőrnek utaslistát kell csatolnia a menetlevélhez.

D. Gépjármû 42/V. r. sz. – Nyomell Kft. – N. P.

Rendszám LVM 227	Gyártmány WV-LT	2022 év 03 hó 13 nap
Gépjárművezető neve:	Gépjárművezető neve: Antalfi Attila	

Üzemben tartó neve, címe, pénzforgalmi jelzőszáma:

PAP-2002 Szolg.BT
5440 Kunszentmárton
Széchenyi ltp 0/17
Adószám:21459904-2-16
Szlasz:11735043-20029164

AUTÓBUSZ MENETLEVÉL NS 035117

Tevékenység engedélyezési száma:

	Szerződéses
~~Különjárati~~	Bérbeadás

Teljesítés	A fuvarozás kezdetének ideje ....7....óra....00....perc				km óra állása indulás/érkezés	Tényleges km	Utasszám	Teljesítmény igazolása
Honnan-hová (megállás helye)	Érkezés ó	Érkezés p	Indulás ó	Indulás p				
Kunszentmárton	X	X	7	30				
Türkeve	8	50	12	20		82		
Kunszentmárton	13	40				82		

Összes 164 km

A fuvarozás befejezésének ideje: 13 nap 13 óra 55 perc

Fuvarozási idő

Díjszámítás

Számla

Megbízó neve, címe: Gerkeszőlő SE Köztársaság tér 1.

Számlakifizető / költségviselő neve, címe:

Fuvarozó adóigazgatási azonosító száma:

A számla kelte:

A teljesítés helye:

A tevékenység SZTJ száma:

A teljesítés időpontja:

A számla tételének részletezése:

Fizetendő díj (Ft) (forgalmi adó nélkül)

Az általános forgalmi adó kulcsa:.....%

Forgalmi adó összege (Ft)

A számla végösszege (Ft)

Megállapodás | Időtartam: | Utasszám: | Kiállás helye

Megrendelő megbízottja:

Előírt útvonal:

Kunszentmárton – Gerkeszőlő – Türkeve és vissza út

Díjszámításra vonatkozó megállapodások:

Fuvardíj Ft

Egyéb megállapodások:

P. H. P. H.

PAP-2002 Szolg.BT
5440 Kunszentmárton
Széchenyi ltp 0/17
Adószám:21459904-2-16
Szlasz:11735043-20029164

fuvarozó megrendelő

Megjegyzés:
A sofőrnek utaslistát kell csatolnia a menetlevélhez.

D. Gépjármû 42/V. r. sz. – Nyomell Kft. – N. P.

Rendszám LVM 227	Gyártmány WV-LT	2022 év 02 hó 27 nap
Gépjárművezető neve:	Gépjárművezető neve: Pap László	

Üzemben tartó neve, címe, pénzforgalmi jelzőszáma:
PAT-2002 Szolg.BT
5440 Kunszentmárton
Széchenyi ltp O/17
Adószám:21459904-2-16
Szlasz:11735043-20029164

AUTÓBUSZ MENETLEVÉL NS 035116

Tevékenység engedélyezési száma:

	Szerződéses
~~Különjárati~~	Bérbeadás

Teljesítés	A fuvarozás kezdetének ideje ....7....óra ..00.....perc				km óra állása indulás/érkezés	Tényleges km	Utasszám	Teljesítmény igazolása
Honnan-hová (megállás helye)	Érkezés ó	Érkezés p	Indulás ó	Indulás p				
Kunszentmárton	X	X	7	30				
Abádszalók	9	05	12	20		105		
Kunszentmárton	13	50				105		

Összes 210 km

A fuvarozás befejezésének ideje: 27 nap 14 óra 00 perc

Fuvarozási idő

Díjszámítás

Számla

Megbízó neve, címe: Gerkenőlő SE Köztársaság tér 1.

Számlakifizető / költségviselő neve, címe:

Fuvarozó adóigazgatási azonosító száma:

A számla kelte:

A teljesítés helye:

A tevékenység SZTJ száma:

A teljesítés időpontja:

A számla tételének részletezése:

Fizetendő díj (Ft) (forgalmi adó nélkül)

Az általános forgalmi adó kulcsa:.....%

Forgalmi adó összege (Ft)

A számla végösszege (Ft)

Megállapodás

Időtartam:

Utasszám:

Kiállás helye

Megrendelő megbízottja:

Előírt útvonal:

Ksztm. – Gerkenőlő – Abádszalók és vissza út.

Díjszámításra vonatkozó megállapodások:

Fuvardíj Ft

Egyéb megállapodások:

P.H.

PAT-2002 Szolg.BT
5440 Kunszentmárton
Széchenyi ltp O/17
Adószám:21459904-2-16
Szlasz:11735043-20029164

fuvarozó

P. H.

megrendelő

Megjegyzés:
A sofőrnek utaslistát kell csatolnia a menetlevélhez.

D. Gépjármű 42/V. r. sz. – Nyomell Kft. – N. P.

S Z Á M L A

1.példány (Eredeti)

Szállító:

Magyar Labdarúgó Szövetség

Budapest
Kánai út 2/D
1112
Telefon:06-1-577-9500 Fax: 06-1-577-9503

Bank neve: OTP Bank Nyrt.
Bankszámla: 11707024-20480813
IBAN: 11707024-20480813

Adóig.azon.sz.: 19020848-2-44

Vevő:

CSERKESZŐLŐI SPORTEGYESÜLET

CSERKESZŐLŐ
KÖZTÁRSASÁG TÉR 1.
5465

Vevőkód: 101199
Adóig.azon.sz.: 19866217-1-16

Fizetés módja	Rendelésszám	Szállítólevél	Teljesítés időpontja	Számla kelte	Fizetési határidő		Számla sorszáma
Készpénz			2022.04.06.	2022.04.06.	2022.04.06.		455-0213/22

Közlemény:

Termék, szolgáltatás megnevezése	Mennyiség M.egys.	Egys.ár	Nettó érték	Bruttó érték
	TESZOR / VTSZ	ÁFA %		
Versenyengedély "I" féléves megyei UP	1,00 db	2 000,00	2 000	2 000
	5TAM	TAM		
Díjcsökk. versenyengedély "I" féléves megyei UP	1,00 db	-1 800,00	-1 800	-1 800
	5TAM	TAM		

Összesen: 200

A számla végösszegének adótartalma: (HUF)

	Nem adóalap	Adóalap	ÁFA	Összesen
TAM	200	0	0	200
Összesen:	200	0	0	200

Fizetendő: 200 HUF
azaz Kettőszáz HUF

Az ÁFA tv. 85. § (1) m) pontja alapján adómentes tevékenység

FIZETVE

MAGYAR LABDARÚGÓ SZÖVETSÉG * IGAZGATÓSÁG * SZÁMLA

Kiállító:FZ

A számla a 23/2014.(VI.30.) NGM rendeletnek megfelel. Verzió: 16.4

SUP® Integrált Számviteli Rendszer, © QSoft Kft. 1999-2021

Adatbázis:[SUP] - FB3_MLSZ.fdb

GREER Kft.
6000 Kecskemét
Kós Károly u. 1.B. ép.
Adószám: 12481895-1-11

Bank neve: CIB
Bankszámlaszám:
10700103-25362406-52000001

SZÁMLA

Sorszám: GREER-2022-1521

VEVŐ:
Cserkeszőlő SE
5465 Cserkeszőlő
Köztársaság tér 1.
Adószám: 19866217116

Fizetési mód:	**készpénz**
Teljesítés dátuma:	**2022.05.31.**
Kiállítás dátuma:	**2022.05.31.**
Fizetési határidő:	**2022.05.31.**

Megnevezés	Menny.	Egységár	Nettó ár	Áfa	Áfaérték	Bruttó ár
járóbeteg ellátás NAtiv bal térd MR vizsgálat Nagy László	1 db	32 000	32 000	TAM	0	32 000
Összesen:			**32 000**		**0**	**32 000**
				Tárgyi adómentes:	0	

Összesen:
32 000 Ft

A számla aláírás és bélyegző nélkül is érvényes!

SZÁMLÁZZ.HU
EGYSZERŰEN ÉS GYORSAN
A bizonylatot a Számlázz.hu készítette.

SZÁMLA
Eredeti példány

WSCSA 6410815

A számlakibocsátó neve, címe, bankszámlaszáma, adószáma:	Vevő neve, címe, adószáma, bankszámlaszáma:
PAP-2002 Szolg.BT 5440 Kunszentmárton Széchenyi ltp O/17 Adószám:21459904-2-16 Szlasz:11735043-20029164	Gerkeszőlő SE 5465 Gerkeszőlő Köztársaság tér 1.
Közösségi adószáma: HU	Közösségi adószáma: 19866217-1-16

A fizetés módja:	A teljesítés időpontja:	A számla kelte:	Fizetési határidő:
Átutalás	2022.04.30	2022.05.01	2022.05.16

A termék vagy szolgáltatás megnevezése, besorolási száma (VTSZ, SZJ, ÉJ) és egyéb jellemzői	ÁFA kulcs	M.e.	Mennyisége	Egységára (ÁFÁ nélkül)	Érték (ÁFÁ nélkül)
SZ.7.60.23					
Személyszállítás	27	KM	562	260-	146.120-

A számlaérték ÁFA nélkül:	146.120-
Az ÁFA kulcsa 27 % és összege:	39.452-
A számla végösszege: Egyszázhuszonötezer-ötszázhetvenkettő Forint.	185.572-

Sz.ny. 13-374/V - Kamiker

[signature]

Rendszám	Gyártmány	
L7E 169	IVECO	2022 év 04 hó 03 nap

Gépjárművezető neve:

Gépjárművezető neve: Pap László

Üzemben tartó neve, címe, pénzforgalmi jelzőszáma:

PAP-2002 Szolg.BT
5440 Kunszentmárton
Széchenyi ltp O/17
Adószám:21459904-2-16
Szlsz:11735043-20029164

AUTÓBUSZ MENETLEVÉL NS 035137

Tevékenység engedélyezési száma:

	Szerződéses
Különjárati	Bérbeadás

Teljesítés — A fuvarozás kezdetének ideje 7 óra 00 perc

Honnan-hová (megállás helye)	Érkezés ó	Érkezés p	Indulás ó	Indulás p	km óra állása indulás/érkezés	Tényleges km	Utasszám	Teljesítmény igazolása
Kunszentmárton	X	X	7	30				
Szolnok V. Művek	8	45	12	30		64		
Kunszentmárton	13	35				64		

Összes 128 km

A fuvarozás befejezésének ideje: 03 nap 14 óra 00 perc

Fuvarozási idő

Díjszámítás

Számla

Megbízó neve, címe: Cserkeszőlő SE 5465 Cserkeszőlő

Számlakifizető / költségviselő neve, címe:

Fuvarozó adóigazgatási azonosító száma:

A számla kelte:

A teljesítés helye:

A tevékenység SZTJ száma:

A teljesítés időpontja:

A számla tételének részletezése:

Fizetendő díj (Ft) (forgalmi adó nélkül)

Az általános forgalmi adó kulcsa:.....%

Forgalmi adó összege (Ft)

A számla végösszege (Ft)

Megállapodás | Időtartam: | Utasszám: | Kiállás helye

Megrendelő megbízottja:

Előírt útvonal:

Kisztan - Cserkeszőlő - Szolnok Vegyi Művek és vissza út.

Díjszámításra vonatkozó megállapodások:

Fuvardíj Ft

Egyéb megállapodások:

U-19

P. H. P. H.

PAP-2002 Szolg.BT
5440 Kunszentmárton
Széchenyi ltp O/17
Adószám:21459904-2-16
Szlsz:11735043-20029164

fuvarozó megrendelő

Megjegyzés:
A sofőrnek utaslistát kell csatolnia a menetlevélhez.

D. Gépjármû 42/V. r. sz. – Nyomell Kft. – N. P.

Rendszám LFE 169	Gyártmány IVECo	2022 év 04 hó 17 nap
Gépjárművezető neve:	Gépjárművezető neve: Antalfi Attila	

Üzemben tartó neve, címe, pénzforgalmi jelzőszáma:

PAP-2002 Szolg.BT
5440 Kunszentmárton
Széchenyi ltp O/17
Adószám:21459904-2-16
Szlasz:11735043-20029164

AUTÓBUSZ MENETLEVÉL NS 035138

Tevékenység engedélyezési száma:

	Szerződéses
Különjárati	Bérbeadás

Teljesítés	A fuvarozás kezdetének ideje ....7....óra....30....perc				km óra állása indulás/érkezés	Tényleges km	Utasszám	Teljesítmény igazolása
Honnan-hová (megállás helye)	Érkezés ó	Érkezés p	Indulás ó	Indulás p				
Kunszentmárton	X	X	8	00				
Tiszaszentimre	9	30	12	35		105		
Kunszentmárton	13	50				105		

Összes 210 km

A fuvarozás befejezésének ideje: 17 nap 14 óra 20 perc

Fuvarozási idő

Díjszámítás

Számla

Megbízó neve, címe: Cserkeszőlő SE 5465 Cserkeszőlő

Számlakifizető / költségviselő neve, címe:

Fuvarozó adóigazgatási azonosító száma:

A számla kelte:

A teljesítés helye:

A tevékenység SZTJ száma:

A teljesítés időpontja:

A számla tételének részletezése:

Fizetendő díj (Ft) (forgalmi adó nélkül)

Az általános forgalmi adó kulcsa:.....%

Forgalmi adó összege (Ft)

A számla végösszege (Ft)

Megállapodás | Időtartam: | Utasszám: | Kiállás helye

Megrendelő megbízottja:

Előírt útvonal:

Kunszentmárton – Cserkeszőlő – Tiszaszentimre és vissza út.

Díjszámításra vonatkozó megállapodások:

Fuvardíj Ft

Egyéb megállapodások:

U-19

P.H. P.H.

PAP-2002 Szolg.BT
5440 Kunszentmárton
Széchenyi ltp O/17
Adószám:21459904-2-16
Szlasz:11735043-20029164

fuvarozó megrendelő

Megjegyzés:
A sofőrnek utaslistát kell csatolnia a menetlevélhez.

D. Gépjármû 42/V. r. sz. – Nyomell Kft. – N. P.

Rendszám: LFE 169 | Gyártmány: IVECO | 2022 év 04 hó 30 nap

Gépjárművezető neve:

Gépjárművezető neve: PAP LÁSZLÓ

Üzemben tartó neve, címe, pénzforgalmi jelzőszáma:
PAP 2002 Szolg.BT
5440 Kunszentmárton
Széchenyi ltp 0/17
Adószám:21459904-2-16
Számla:11735043-20029164

AUTÓBUSZ MENETLEVÉL NS 035139

Tevékenység engedélyezési száma:

	Szerződéses
Különjárati	Bérbeadás

Teljesítés	A fuvarozás kezdetének ideje ..7.. óra ..00.. perc				km óra állása indulás/érkezés	Tényleges km	Utasszám	Teljesítmény igazolása
Honnan-hová (megállás helye)	Érkezés ó	Érkezés p	Indulás ó	Indulás p				
Kunszentmárton	X	X	7	30				
Jászszentandrás	9	40	12	45		112		
Kunszentmárton	14	10				112		

Összes 224 km

A fuvarozás befejezésének ideje: 30 nap 14 óra 35 perc

Fuvarozási idő

Díjszámítás

Számla

Megbízó neve, címe: Szerencsi SE 5465 Szerencs

Számlakifizető / költségviselő neve, címe:

Fuvarozó adóigazgatási azonosító száma:

A számla kelte:

A teljesítés helye:

A tevékenység SZTJ száma:

A teljesítés időpontja:

A számla tételének részletezése:

Fizetendő díj (Ft) (forgalmi adó nélkül)

Az általános forgalmi adó kulcsa:.....%

Forgalmi adó összege (Ft)

A számla végösszege (Ft)

Megállapodás	Időtartam:	Utasszám:	Kiállás helye
Megrendelő megbízottja:			

Előírt útvonal: Kunszentmárton – Szerencs – Jászszentandrás és vissza.

Díjszámításra vonatkozó megállapodások:

Fuvardíj Ft

Egyéb megállapodások:

U-19

P. H. PAP 2002 Szolg.BT 5440 Kunszentmárton Széchenyi ltp 0/17 Adószám:21459904-2-16 Számla:11735043-20029164

P. H.

fuvarozó

megrendelő

Megjegyzés:
A sofőrnek utaslistát kell csatolnia a menetlevélhez.

D. Gépjármű 42/V. r. sz. – Nyomell Kft. – N. P.

Medicina Plusz Bt.
6630 Mindszent
Horváth Gy u. 3.
Adószám: 24258939-1-06

Bank neve: UniCredit Bank
Bankszámlaszám:
10918001-00000034-89750006

SZÁMLA

Sorszám: MDCN-2022-44

VEVŐ:
Cserkeszőlői Sportegyesület
5465 Cserkeszőlő
KÖZTÁRSASÁG TÉR 1.
Adószám: 19866217-1-16

Fizetési mód:	**átutalás**
Teljesítés dátuma:	**2022.05.04.**
Kiállítás dátuma:	**2022.05.04.**
Fizetési határidő:	**2022.05.19.**

Megnevezés	Menny.	Egységár	Nettó ár	Áfa	Áfaérték	Bruttó ár
Szakorvosi járóbeteg ellátás	1 db	4 000	4 000	AAM	0	4 000
Összesen:			**4 000**		**0**	**4 000**
				Alanyi adómentes:	0	

Összesen:
4 000 Ft

A számla aláírás és bélyegző nélkül is érvényes!

A számla kibocsátója kisadózó.

SZÁMLÁZZ.HU
EGYSZERŰEN ÉS GYORSAN
A bizonylatot a Számlázz.hu készítette.

SZÁMLA

Eredeti példány

WSCSA 6410822

A számlakibocsátó neve, címe, bankszámlaszáma, adószáma:	Vevő neve, címe, adószáma, bankszámlaszáma:
PAP-2002 Szolg.BT 5440 Kunszentmárton Széchenyi lip 0/17 Adószám:21459004-2-16 Számla:11738043-20029164 Közösségi adószáma: HU	Berkenyén SE 5465 Berkenyén Köztársaság tér 1. Közösségi adószáma: 19866217-1-16

A fizetés módja:	A teljesítés időpontja:	A számla kelte:	Fizetési határidő:
átutalás	2022.06.02	2022.06.07	2022.06.21

A termék vagy szolgáltatás megnevezése, besorolási száma (VTSZ, SZJ, ÉJ) és egyéb jellemzői	ÁFA kulcs	M.e.	Mennyisége	Egységára (ÁFA nélkül)	Érték (ÁFA nélkül)
SZ.7.60.23					
Szemüvegkészítés	27	alk	1	25.000-	100.000-
Szemüvegkészítés	27	db	672	260-	174.720-

A számlaérték ÁFA nélkül:	274.720-
Az ÁFA kulcsa 27 % és összege:	74.174-
A számla végösszege: Háromszáznegyvennyolcezer-nyolcszáz-kilencvennégy Forint	348.894-

Sz.ny. 13-374/V - Kamiker

Pp lulap

Rendszám: HEW-758	Gyártmány: LT WV	Szállítható személyek száma:
	2022 év 05 hó 21 nap	

AUTÓBUSZ MENETLEVÉL Sorozat **RF** 697207

PAP-2002 Szolg.BT
5440 Kunszentmárton
Széchenyi ltp Ó/17
Adószám:21459904-2-16
Szlasz:11735043-20029164

(Autóbusz kezd. 14 óra 00 perc)

Honnan - Hová (Megállás helye)	km-óra állása indulás/érkezés	Szállított személyek száma	Gépjárművezető neve
Kunszentmárton	850600		Mészáros Antal
Kenderes	850684	16	
Kunszentmárton	850768		

Összes 168 hasznos km | 168 km | 16 szállított fő | Autóbusz végez: 19 óra 30 perc | 2 óra 30 perc üzemidő

Üzembentartó neve, címe:

A használatba vevő személy
neve: Mészáros Antal
születési ideje:
születési helye:
lakcíme:
A gépjármű vezetésére jogosító engedélyének száma:

Kunszentmárton - Gerkesháló - Kenderes és vissza.

Megjegyzés:
A gépjárművezetőnek utaslistát kell adni a menetlevélhez!

Rendszám: MYA-200	Gyártmány: Ford	Szállítható személyek száma:
	2022 év 05 hó 21 nap	

AUTÓBUSZ MENETLEVÉL Sorozat **RF** 697206

PAP-2002 Szolg.BT
5440 Kunszentmárton

(Autóbusz kezd. 08 óra 00 perc)

Honnan - Hová (Megállás helye)	km-óra állása indulás/érkezés	Szállított személyek száma	Gépjárművezető neve
Kunszentmárton	540950		Pap László
Törökszentmiklós	541028	8	
Kunszentmárton	541106		

Összes: 156 hasznos km | 156 km | 8 szállított fő | Autóbusz végez: 14 óra 00 perc | 2.óra üzemidő

Üzembentartó neve, címe: Széchenyi ltp 0/17
Adószám:21459904-2-16
Szlasz:11735043-20029164

A használatba vevő személy

neve: Pap László

születési ideje: _____

születési helye: _____

lakcíme: _____

A gépjármű vezetésére jogosító engedélyének száma: _____

Kunszentmárton - Cserkeszőlő - Törökszentmiklós és vissza

Megjegyzés:
A gépjárművezetőnek utaslistát kell adni a menetlevélhez!

D. Gépjármű 41/új. r. sz. – Nyomell Kft. – N. P.

Rendszám: HEW-758	Gyártmány: LT WV	Szállítható személyek száma:
	2022 év 05 hó 15 nap	

AUTÓBUSZ MENETLEVÉL Sorozat **RF** 697205

(Autóbusz kezd. 07 óra 30 perc)

Honnan - Hová (Megállás helye)	km-óra állása indulás/érkezés	Szállított személyek száma	Gépjárművezető neve
Kunszentmárton	850445		Antalfi Attila
Tiszajenő	850507	16	
Kunszentmárton	850569		

Összes	124 hasznos km	124 km	16 szállított fő	Autóbusz végez: 13 óra 30 perc	2 óra üzemidő

PAP-2002 Szolg.BT
5440 Kunszentmárton
Széchenyi ltp O/17
Adószám:21459904-2-16
Szlasz:11735043-20029164

Üzembentartó neve, címe:

A használatba vevő személy

neve: Antalfi Attila

születési ideje:

születési helye:

lakcíme:

A gépjármű vezetésére jogosító engedélyének száma:

Kunszentmárton – Cserkeszőlő – Tiszajenő és vissza

Megjegyzés:
A gépjárművezetőnek utaslistát kell adni a menetlevélhez!

Gépjármű 41/új. r. sz. – Nyomell Kft. – N. P.

Rendszám: NMH-980	Gyártmány: Ford	Szállítható személyek száma:
	2022 év 05 hó 14 nap	

AUTÓBUSZ MENETLEVÉL Sorozat **RF** 697204

PAP-2002 Szolg.BT
3440 Kunszentmárton

(Autóbusz kezd. 08 óra 00 perc)

Honnan - Hová (Megállás helye)	km-óra állása indulás/érkezés	Szállított személyek száma	Gépjárművezető neve
Kunszentmárton	457930		Pap László
Törökszentmiklós	458008	8	
Kunszentmárton	458086		

Rendszám: MYA-200	Gyártmány: Ford	Szállítható személyek száma:
	2022 év 05 hó 08 nap	

AUTÓBUSZ MENETLEVÉL

Sorozat

RF 697203

PAP-2002 Szolg.BT
5440 Kunszentmárton
Széchenyi ltp O/17
Adószám:21459904-2-16
Szlasz:11735043-20029164

(Autóbusz kezd. 08 óra 30 perc)

Honnan - Hová (Megállás helye)	km-óra állása indulás/érkezés	Szállított személyek száma	Gépjárművezető neve
Kunszentmárton	540620		Mészáros Antal
Martfű	540660	8	
Kunszentmárton	540700		

Összes 80 hasznos km | 80 km | 8 szállított fő | Autóbusz végez: 14 óra 00 perc | 1. óra üzemidő

Üzembentartó neve, címe:

A használatba vevő személy

neve: Mészáros Antal

születési ideje:

születési helye:

lakcíme:

A gépjármű vezetésére jogosító engedélyének száma:

Kunszentmárton – Oserkeszőlő – Martfű és vissza

Megjegyzés:
A gépjárművezetőnek utaslistát kell adni a menetlevélhez!

D. Gépjármű 41/új. r. sz. – Nyomell Kft. – N. P.

Rendszám: NMH - 980	Gyártmány: Ford - 16	Szállítható személyek száma:
	2022 év 05 hó 08 nap	

AUTÓBUSZ MENETLEVÉL

Sorozat

RF 697202

(Autóbusz kezd. 07 óra 00 perc)

Honnan - Hová (Megállás helye)	km-óra állása indulás/érkezés	Szállított személyek száma	Gépjárművezető neve
Kunszentmárton	457600		Pap László
Kunhegyes	457701	15	
Kunszentmárton	457802		

Összes 202 hasznos km | 202 km | 15 szállított fő | Autóbusz végez: 14 óra 15 perc | 2 óra 30 perc üzemidő

Üzembentartó neve, címe: PAP-2002 Szolg BT 5440 Kunszentmárton Széchenyi ltp O/17 Adószám:21459904-2-16 Szlasz:11735043-20029164

A használatba vevő személy

neve: Pap László

születési ideje:

születési helye:

lakcíme:

A gépjármű vezetésére jogosító engedélyének száma:

Kunszentmárton - Oserkeszőlő - Kunhegyes - és vissza

Megjegyzés:
A gépjárművezetőnek utaslistát kell adni a menetlevélhez!

D. Gépjármű 41/új. r. sz. – Nyomell Kft. – N. P.

AUTÓBUSZ MENETLEVÉL NS 035150

Rendszám: HEW-758 | Gyártmány: LT WV | 22 év 05 hó 07 nap

Gépjárművezető neve: | Gépjárművezető neve: Pap László

Üzemben tartó neve, címe, pénzforgalmi jelzőszáma:
PAP-2002 Szolg.BT
5440 Kunszentmárton
Széchenyi tp O/17
Adószám:21459904-2-16
Szlasz:11735043-20029164

Tevékenység engedélyezési száma:

Különjárati | Szerződéses | Bérbeadás

Teljesítés	A fuvarozás kezdetének ideje ....14....óra....00....perc				km óra állása indulás/érkezés	Tényleges km	Utasszám	Teljesítmény igazolása
Honnan-hová (megállás helye)	Érkezés ó	Érkezés p	Indulás ó	Indulás p				
Kunszentmárton	X	X	14	10				
Ömények	15	30	19	10		89		
Kunszentmárton	20	30				89		

Összes: 178 km

A fuvarozás befejezésének ideje: 07 nap 20 óra 30 perc

Fuvarozási idő

Díjszámítás

Számla

Megbízó neve, címe: Cserkeszőlői SE

Számlakifizető / költségviselő neve, címe:

Fuvarozó adóigazgatási azonosító száma:

A számla kelte: | A teljesítés helye:

A tevékenység SZTJ száma: | A teljesítés időpontja:

A számla tételének részletezése:

Fizetendő díj (Ft) (forgalmi adó nélkül)

Az általános forgalmi adó kulcsa:.....%

Forgalmi adó összege (Ft)

A számla végösszege (Ft)

Megállapodás | Időtartam: | Utasszám: | Kiállás helye

Megrendelő megbízottja:

Előírt útvonal: Kunszentmárton – Cserkeszőlő – Ömények és vissza.

Díjszámításra vonatkozó megállapodások:

Fuvardíj Ft

Egyéb megállapodások:

PAP-2002 Szolg.BT
5440 Kunszentmárton
Széchenyi tp O/17
Adószám:21459904-2-16
Szlasz:11735043-20029164

P. H. | P. H.

fuvarozó | megrendelő

Megjegyzés:
A sofőrnek utaslistát kell csatolnia a menetlevélhez.

D. Gépjármû 42/V. r. sz. – Nyomell Kft. – N. P.

AUTÓBUSZ MENETLEVÉL NS 035149

Rendszám: NMH 980 | Gyártmány: Ford | 2022 év 05 hó 07 nap

Gépjárművezető neve: | Gépjárművezető neve: Antalfi Attila

Üzemben tartó neve, címe, pénzforgalmi jelzőszáma:
PAP-2002 Szolg.BT
5440 Kunszentmárton
Széchenyi ltp 0/17
Adószám:21459904-2-16
[illegible]

Tevékenység engedélyezési száma:

	Szerződéses
Különjárati	Bérbeadás

Teljesítés	A fuvarozás kezdetének ideje ....08.....óra.....00.....perc				km óra állása indulás/ érkezés	Tényleges km	Utasszám	Teljesítmény igazolása
Honnan-hová (megállás helye)	Érkezés ó	Érkezés p	Indulás ó	Indulás p				
Kunszentmárton	X	X	8	15				
Törökszentmiklós	9	30	13	30		78		
Kunszentmárton	14	40				78		

Összes: 156 km

A fuvarozás befejezésének ideje: 07 nap 15 óra 00 perc

Fuvarozási idő:

Díjszámítás

Számla

Megbízó neve, címe: Cserkeszőlői SE

Számlakifizető / költségviselő neve, címe:

Fuvarozó adóigazgatási azonosító száma:

A számla kelte: | A teljesítés helye:

A tevékenység SZTJ száma: | A teljesítés időpontja:

A számla tételének részletezése:

Fizetendő díj (Ft) (forgalmi adó nélkül)

Az általános forgalmi adó kulcsa:.....%

Forgalmi adó összege (Ft)

A számla végösszege (Ft)

Megállapodás | Időtartam: | Utasszám: | Kiállás helye

Megrendelő megbízottja:

Előírt útvonal:
Kunszentmárton – Cserkeszőlő – Törökszentmiklós – és vissza

Díjszámításra vonatkozó megállapodások:

Fuvardíj Ft

Egyéb megállapodások:

P. H.

PAP-2002 Szolg.BT
5440 Kunszentmárton
Széchenyi ltp 0/17
Adószám:21459904-2-16
[illegible]

fuvarozó

P. H.

megrendelő

Megjegyzés:
A sofőrnek utaslistát kell csatolnia a menetlevélhez.

D. Gépjármű 42/V. r. sz. – Nyomell Kft. – N. P.

Díjbekérő

Sorszám: DB00095/2022

Szállító

Medtraining Team

Segítünk, hogy segíthessen.

Medtraining Team Kft

1188 Budapest, Rózsakvarc utca 6

Adószám: 14530847-2-43
Közös. adószám: HU14530847
Bankszámlaszám: 10918001-00000067-24150001
Telefon: +36306304883
E-mail: szamlazas@medtraining.hu
Weboldal: www.medtraining.hu

Vevő

Cserkeszőlői Sportegyesület

5465 Cserkeszőlő, Köztársaság tér 1

Adószám: 19866217-1-16

Fizetési mód	Kelte	Esedékesség
Átutalás (8 nap)	2022.06.08.	2022.06.16.

Termékkód	KN/TESZOR	Termék	Egységár	Áfa (%)	Nettó	Menny. Mee	Áfa	Bruttó
Megjegyzés								
		Defibrillátor időszakos felülvizsgálata				1 db		
			14 900 Ft	27%	14 900 Ft		4 023 Ft	18 923 Ft
11516-0000250	90189085	Heartsine Pad Pak felnőtt elektróda				1 db		
			54 900 Ft	27%	54 900 Ft		14 823 Ft	69 723 Ft

Áfa összesítő	Nettó	Áfa	Bruttó
27%-os áfa	69 800 Ft	18 846 Ft	88 646 Ft
Összesen	**69 800 Ft**	**18 846 Ft**	**88 646 Ft**

PLAYERSROOM
FASHION & SPORT STORE

SZÁMLA

Számlaszám : **E2021/49/0870/0712**
Költséghely: Hódmezővásárhely Family Center Sportfactory

1/1. oldal **1/1. példány**

ELEKTRONIKUS SZÁMLA

Eladó
Név: **Szinga Sport KFT.**
Cím: Budapest, Tündérliget utca 2.
1038 Magyarország
Adószám: **10318102-2-44**
EU Adószám: **HU10318102**
Bankszámlaszám: **12001008-01275879-00100006**
Tel./FAX: **+36-1-2209913 / 251-5479**

Ügyintéző: **Kovács Tamara** Tel.:

Vevő
Név: **Pintér Attila**
Cím: Cserkeszőlő Kozma dülő 23
5465
Adószám:
Csoportos adószám:
EU Adószám:
Bankszámlaszám:
Ügyintéző:
Tel./FAX: /

Azonosító szám:	Fizetés módja:	Teljesítés dátuma:	Számla dátuma:	Fizetési határidő:
SF719801	**Utánvétel**	**2021/07/12**	**2021/07/12**	**2021/07/12**

No	Áru megnevezés / Cikkszám	VTSZ, SZJ	Mennyiség	Egységár	Nettó érték	ÁFA	Áfa %	Bruttó érték
1.	**NEMEZIZ .4 FxG** FW7346_____11	6402190000	**1.00 pár**	**11 810.24**	**11 810.24**	**3 188.76**	**27**	**14 999.00 HUF**
	2021/69/0870/0966 összesen (Nettó/Bruttó)				**11 810.24**			**14 999.00 HUF**
2.	**Kerekítés**		**1.00 db**	**1.00**	**1.00**	**0.00**	**0**	**1.00 HUF**

Áfa alap	*Áfa %*	*Áfa Összeg*
11 810.24	*27.00*	*3 188.76*
1.00	*0.00*	*0.00*
Áfa összesen (kerekítve)		***3 189.00 HUF***

Számla végösszege : **15 000.00 HUF**
azaz: tizenötezer Magyar Forint

Megjegyzés :

SZÁMLA
Eredeti példány

Sorszám: LN5SA 8329988

A számlakibocsájtó neve, címe, bankszámlaszáma, adószáma:	Vevő neve, címe, adószáma, bankszámlaszáma:
KUNSZENTMÁRTONI TORNA EGYLET [illegible] Szlász: Kszt.m és V.Tkz. 69800016-11041180	Cserkeszőlő SE Cserkeszőlő Köztársaság tér 1 5465
Közösségi adószáma: HU	Közösségi adószáma: 19266217-1-16

A fizetés módja:	A teljesítés időpontja:	A számla kelte:	Fizetési határidő:
ÁTUTALÁS	2022.07.24	2022.07.24	2022.08.01

A termék vagy szolgáltatás megnevezése, besorolási száma (VTSZ, SZJ, ÉJ) és egyéb jellemzői	ÁFA kulcs	M.e.	Mennyisége	Egységára (ÁFA nélkül)	Érték (ÁFA nélkül)
Működési költség térítés (Kurucz Patrik)	/	db	1	10.000	10.000
Működési költség térítés (Gulyás László)	/	db	1	10.000	10.000
Működési költség térítés (Gulyás Zoltán)	/	db	1	10.000	10.000
Működési költség térítés (Meiller Vince)	/	db	1	10.000	10.000
Bankszámlaszám 69800016-11041180				Pétfürdő	

A számlaérték ÁFA nélkül:	40.000
Az ÁFA kulcsa A.M. % és összege:	/
A számla végösszege: azaz negyvenezer 00/100	40.000

Sz.ny. 13-374/V - Kamiker

S Z Á M L A

1.példány (Eredeti)

Szállító:

Magyar Labdarúgó Szövetség

Budapest
Kánai út 2/D
1112

Telefon:06-1-577-9500 Fax: 06-1-577-9503

Bank neve: OTP Bank Nyrt.
Bankszámla: 11707024-20480813
IBAN: 11707024-20480813

Adóig.azon.sz.: 19020848-2-44

Vevő:

CSERKESZŐLŐI SPORTEGYESÜLET

CSERKESZŐLŐ
KÖZTÁRSASÁG TÉR 1.
5465

Vevőkód: 101199
Adóig.azon.sz.: 19866217-1-16

Fizetés módja	Rendelésszám	Szállítólevél	Teljesítés időpontja	Számla kelte	Fizetési határidő		Számla sorszáma
Átutalás			2022.07.25.	2022.07.25.	2022.08.02.		**455-0313/22**

Közlemény:

Termék, szolgáltatás megnevezése	Mennyiség	M.egys.	Egys.ár	Nettó érték	Bruttó érték
	TESZOR / VTSZ		ÁFA %		
Tagdíj megyei I.o. ffi felnőtt nagypályás	1,00	db	30 000,00	30 000	30 000
	5TAM		TAM		
Díjcsökk.tagdíj megyei I.o.	1,00	db	-27 000,00	-27 000	-27 000
	5TAM		TAM		
Nevezési díj megye I.osztály	1,00	--	200 000,00	200 000	200 000
	5TAM		TAM		
Díjcsökk.nevezés megye I.ff.felnőtt	1,00	--	-180 000,00	-180 000	-180 000
	5TAM		TAM		
Nevezési díj megye U19	1,00	--	30 000,00	30 000	30 000
	5TAM		TAM		
Díjcsökk.nevezés megyei U19	1,00	--	-27 000,00	-27 000	-27 000
	5TAM		TAM		
Nevezési díj megye U14	1,00	--	30 000,00	30 000	30 000
	5TAM		TAM		
Díjcsökk.nevezés megyei U14	1,00	--	-27 000,00	-27 000	-27 000
	5TAM		TAM		
Nevezési díj megye U13	1,00	--	30 000,00	30 000	30 000
	5TAM		TAM		
Díjcsökk.nevezés megyei U13	1,00	--	-27 000,00	-27 000	-27 000
	5TAM		TAM		
Nevezési díj megyei Magyar Kupa	1,00	db	50 000,00	50 000	50 000
	5TAM		TAM		
Díjcsökkentés nevezési díj megyei Magyar Kupa	1,00	db	-45 000,00	-45 000	-45 000
	5TAM		TAM		

Összesen: 37 000

A számla végösszegének adótartalma: (HUF)

	Nem adóalap	Adóalap	ÁFA	Összesen
TAM	37 000	0	0	37 000
Összesen:	37 000	0	0	37 000

Fizetendő: 37 000 HUF
azaz Harminchétezer HUF

Az ÁFA tv. 85. § (1) m) pontja alapján adómentes tevékenység

FIZETVE

MAGYAR LABDARÚGÓ SZÖVETSÉG IGAZGATÓSÁG

Kiállító:FZ

A számla a 23/2014.(VI.30.) NGM rendeletnek megfelel. Verzió: 16.6

SUP® Integrált Számviteli Rendszer, © QSoft Kft. 1999-2022

Adatbazis [SUP] - FB3 MLSZ fdb

SZÁMLA
Eredeti példány

Sorszám: LN5SA 8329989

A számlakibocsájtó neve, címe, bankszámlaszáma, adószáma:	Vevő neve, címe, adószáma, bankszámlaszáma:
KUNSZENTMÁRTONI TORNA EGYLET 5441 Kunszentmárton, Kossuth L. 40 Pl.8 Adószám: 1988[illegible] Szlasz.:Kszt.és V.Tksz. 68800016-11041180	Cserkeszőlő SE Cserkeszőlő Köztársaság tér 1 5465
Közösségi adószáma: HU	Közösségi adószáma: 19866217-1-16

A fizetés módja:	A teljesítés időpontja:	A számla kelte:	Fizetési határidő:
ÁTUTALÁS	2022.08.17	2022.08.17	2022.08.25

A termék vagy szolgáltatás megnevezése, besorolási száma (VTSZ, SZJ, ÉJ) és egyéb jellemzői	ÁFA kulcs	M.e.	Mennyisége	Egységára (ÁFA nélkül)	Érték (ÁFA nélkül)
Működési	–	db	1	10000	10000
Kötségtérítés					
Tuskán Erik					
Bankszámla szám					
68800016-11041180					

Kunszentmártoni Torna Egylet * KTE 1932 * ELNÖKSÉGE

A számlaérték ÁFA nélkül:	10000
Az ÁFA kulcsa ...../.....% és összege:	/
A számla végösszege: azaz tízezer	10000

Sz.ny. 13-374/V - Kamiker

számlázó program

SZÁMLA
Sorszám: KISE-2022-3

Eladó: KISUJSZÁLLÁSI SPORTEGYESÜLET
Magyarország 5310 KISÚJSZÁLLÁS, DEÁK F. ÚT 6

Magyar adószám: 19866705-1-16

Bankszámlaszám: 11745080-20005502-00000000

Vevő: CSERKESZŐLŐI SPORTEGYESÜLET
Magyarország 5465 CSERKESZŐLŐ, KÖZTÁRSASÁG tér 1

Magyar adószám: 19866217-1-16

Fizetési mód: Átutalás **Teljesítés:** 2022.08.09. **Keltezés:** 2022.08.09. **Fizetési határidő:** 2022.08.17

Pénznem: HUF

Tétel neve	Mennyiség	Mennyiségi egység	Nettó egységár / Egységár / Adóalap	Áfakulcs	Áfa összege	Tételsor nettó érték	Ellenérték / Ellenérték áfával együtt
Bencze Attila átigazolási díj	1,00	Darab	10 000,00	AAM	0,00	10 000,00	10 000,00

Alanyi adómentes, Adómentesség leírása: Alanyi adómentes

Számla összesítő:

Számla nettó értéke	10 000,00 HUF
Áfa százaléka és értéke	
AAM	0,00 HUF
Alanyi adómentes	
Áthárított áfa összege	0,00 HUF
Számla bruttó végösszege	10 000,00 HUF

Fizetendő összeg:
10 000,00 HUF

2 / 1. példány

Számla

Kötéltechnika Kft.

Eladó

Kötéltechnika Kft.
1222 Budapest
Háros utca 11.
Adószám: 14731763-2-43
Közösségi adószám: HU14731763
Banksz.: 11600006-00000000-33995678
SWIFT: GIBAHUHB
IBAN: HU72

Vevő

Cserkeszőlői SE

5465 Cserkeszőlő
Köztársaság tér 1.

Adószám: 19866217-1-16
Közösségi adószám:
Csoport adószám:

Számlaszám	Számla kelte	Teljesítés	Fizetési határidő	Fizetési mód
KT2022/0455	2022-08-10	2022-08-10	2022-08-18	Utalás

#	Megnevezés			Leírás			
Méret	Mennyiség	M.e	Nettó egységár	Nettó érték	ÁFA %	ÁFA érték	Bruttó érték
1. Összetett védőháló 12cm 4mm gépi kötésű PP zöld EXT+				M2022/0348			
20 x 5 m	2,00	db	67 565,00	135 130	27%	36 485	171 615
2. Szállítás 50kg-ig				M2022/0348			
m	1,00	db	8 000,00	8 000	27%	2 160	10 160
			ÁFA összesítő	143 130	27%	38 645	181 775

	Nettó érték	ÁFA érték	Bruttó érték	
Mindösszesen:	**143 130**	**38 645**	**181 775**	**HUF**

Kötéltechnika Kft.
adószám: 14731763-2-43
1222 Budapest, Háros u. 11.
www.kotelt.chnika.hu

Eladó

Vevő

Medicina Plusz Bt.
6630 Mindszent
Horváth Gy u. 3.
Adószám: 24258939-1-06

Bank neve: UniCredit Bank
Bankszámlaszám:
10918001-00000034-89750006

SZÁMLA

Sorszám: MDCN-2022-88

VEVŐ:
Cserkeszőlői Sportegyesület
5465 Cserkeszőlő
KÖZTÁRSASÁG TÉR 1.
Adószám: 19866217-1-16

Fizetési mód: **átutalás**
Teljesítés dátuma: **2022.08.25.**
Kiállítás dátuma: **2022.08.25.**
Fizetési határidő: **2022.08.29.**

Megnevezés	Menny.	Egységár	Nettó ár	Áfa	Áfaérték	Bruttó ár
Szakorvosi járóbeteg ellátás	1 db	212 000	212 000	AAM	0	212 000
Összesen:			**212 000**		**0**	**212 000**
				Alanyi adómentes: 0		

Összesen:
212 000 Ft

A számla aláírás és bélyegző nélkül is érvényes!

A számla kibocsátója kisadózó.

SZÁMLÁZZ.HU
EGYSZERŰEN ÉS GYORSAN
A bizonylatot a Számlázz.hu készítette.

SZÁMLA
Eredeti példány

Sorszám: LN5SA 8329991

A számlakibocsájtó neve, címe, bankszámlaszáma, adószáma:	Vevő neve, címe, adószáma, bankszámlaszáma:
KUNSZENTMÁRTONI TORNA EGYLET 5441 Kunszentmárton Kossuth L.u.40 Pf:8 Adószám: 19866190-1-16 Szolsz: Kisztimes Vilkai 69800016-11041130	Cserkuzőlő SE Cserkeszőlő Köztársaság tér 1 5465
Közösségi adószáma: HU 19866190-1-16	Közösségi adószáma: 19866217-1-16

A fizetés módja:	A teljesítés időpontja:	A számla kelte:	Fizetési határidő:
ÁTUTALÁS	2022.08.25	2022.08.25	2022.09.05

A termék vagy szolgáltatás megnevezése, besorolási száma (VTSZ, SZJ, ÉJ) és egyéb jellemzői	ÁFA kulcs	M.e.	Mennyisége	Egységára (ÁFA nélkül)	Érték (ÁFA nélkül)
Működési költség					
térítés					
Pálinkás Dominik Patrik	/	db	1	30 000	30 000
Pálinkás Milán Kristóf	/	db	1	20 000	20 000
Csercsinszki Ferenc	/	db	1	30 000	30 000
Bankszámla szám					
69800016-11041180					
A számlaérték ÁFA nélkül:					80 000
Az ÁFA kulcsa AM % és összege:					/
A számla végösszege: ezaz Nyolcvanezer 00/100					80 000

Kunszentmártoni Torna Egylet KTE 1922 ELNÖKSÉGE

Sz.ny. 13-374/V - Kamiker

TOP4SPORT

Számla sorszáma 1210505565

Közlemény:	**2200535233**
Kiállítás dátuma:	31.08.2022
Teljesítés dátuma:	14.09.2022
Számla dátuma:	31.08.2022
Rendelésszám:	2200535233
Vevő:	ZZ755868

Szolgáltató:

Topforsport s.r.o.
Bešůvka 810/19
64100 Brno – Žebětín
Cseh köztársaság

Közösségi adószám: CZ29213291 E-mail:

Telefonszám:

A társaság bejegyzése a Brno megyei bíróság által vezetett Kereskedelmi Nyilvántartáshoz tartozik. C, 66187-es számon.

Vevő:

Cserkeszölö Se
Köztársaság tér 1.
5465 Cserkeszölö
HUNGARY

Azonosító száma: 19866217-1-16

Közösségi adószám:

Adószám:

Szállítási cím:

Patrik Pereczes
Rózsa Ut 14
5471 Tiszakürt
HUNGARY

Szállítási mód: Futárszolgálat

Fizetési mód: Utánvét

Leírás: / Cikkszám	Termék azonosítása / vonalkód	Mennyiség	Egységár	ÁFA %	Nettó ár	Bruttó ár
LEGEND 9 PRO FG						
ZB00348463	da1175-002	1 db	38.976,38 HUF	27,0	38.976,38 HUF	49.500,00 HUF
	196149836539					
Expresní vrácení peněz						
S132		1 db	157,48 HUF	27,0	157,48 HUF	200,00 HUF
Fizetés						
S113		1 db	204,72 HUF	27,0	204,72 HUF	260,00 HUF
	S113					

ÁFA össz

ÁFA %	Alap	ÁFA	Alap
27,0000	39,338.58 HUF	10,621.42 HUF	49,960.00 HUF
Total	39,338.58 HUF	10,621.42 HUF	49,960.00 HUF

Összesen:	39.338,58 HUF
ÁFA	10.621,42 HUF
Összesen (ÁFA-val):	49.960,00 HUF

ÖSSZES FIZETENDŐ: **49.960,00 HUF**

Számla

Sorszám: TSSZA0845/2022

Szállító

TEAMSPORT+PRINT KFT
9024 Győr, Bem tér 15
Adószám: 23315044-2-08
Bankszámlaszám:
HUF 11737007-21191169-00000000

E-mail: info@sport-print

Vevő

Cserkeszőlői Sportegyesület
5465 Cserkeszőlő
Köztársaság tér 1

Adószám: 19866217-1-16
Csoportazonosító:
Bankszámlaszám:

Fizetési mód	Teljesítés	Kelte	Esedékesség
Utánvét	2022.08.30.	2022.08.30.	2022.08.31.

Termékkód / Megjegyzés	Termék / Egységár	Áfa (%)	Nettó	Menny. Mee / Áfa	Bruttó
EL-KNR-10	Elite Knight Replica 11 803,15 Ft	27%	11 803 Ft	1 pár 3 187 Ft	14 990 Ft

Áfa összesítő	Nettó	Áfa	Bruttó
27%-os áfa	11 803 Ft	3 187 Ft	14 990 Ft
Összesen	**11 803 Ft**	**3 187 Ft**	**14 990 Ft**

Fizetendő végösszeg:

14 990 Ft

KÖSZÖNJÜK A VÁSÁRLÁST!



Számla

Eredeti példány

Számla száma
2022/V0003966

Szállító

Országos Sportegészségügyi Intézet
1113 Budapest Karolina út 27.
Bank neve: MÁK Budapest
Bankszámla: 10032000-01490497-00000000
Adószám: 15309721-2-43
Közösségi adószám:

Vevő (kód : 511057)

CSERKESZŐLŐI SE

CSERKESZŐLŐ
KÖZTÁRSASÁG TÉR 1.
5465
Adószám: 19866217-1-16
Csop. adósz.:
Közösségi adósz.:
Bankszámla:

Teljesítés dátuma	Számla kelte	Fizetési határidő	Fizetés módja
2022.08.26.	**2022.08.26.**	**2022.09.12.**	**ÁTUTALÁS**

Egyéb adatok: OSH MINDSZENT DR. GÉMES CSABA

VTSZ,SZJ	Megnevezés					
	Mennyiség	Nettó egységár	Nettó érték	ÁFA kulcs	ÁFA érték	Bruttó
	64 fő 18 év alatti 18 fő 18 év feletti sportoló sportorvosi és kiegészítő vizsgálata					
	TAM „Tárgyi adómentes" ill. a tevékenység közérdekű vagy speciális jellegére tekintettel adómentes					
	1 ALK.	182 000,00 Ft	182 000 Ft	Adó alól mentes	0 Ft	182 000 Ft

Összes nettó ár: **182 000 Ft**
ÁFA összesen: **0 Ft**
A számla végösszege: **182 000 Ft**
száznyolcvankétezer

ÁFA részletezés:	ÁFA kulcsa	Nettó érték	ÁFA érték	Bruttó érték
	AM	182 000 Ft	0 Ft	182 000 Ft
		182 000 Ft	0 Ft	182 000 Ft

A 24/1995 PM rendelet helyébe lépő 23/2014 (VI.30.) NGM rendeletnek megfelel.
CompuTREND Zrt. A számla a kimenő adatbázist használta a nyomtatáshoz. (002_p2)

Medicina Plusz Bt.
6630 Mindszent
Horváth Gy u. 3.
Adószám: 24258939-1-06

Bank neve: UniCredit Bank
Bankszámlaszám:
10918001-00000034-89750006

SZÁMLA

Sorszám: MDCN-2022-111

VEVŐ:
Cserkeszőlői Sportegyesület
5465 Cserkeszőlő
KÖZTÁRSASÁG TÉR 1.
Adószám: 19866217-1-16

Fizetési mód:	**átutalás**
Teljesítés dátuma:	**2022.09.07.**
Kiállítás dátuma:	**2022.09.07.**
Fizetési határidő:	**2022.09.21.**

Megnevezés	Menny.	Egységár	Nettó ár	Áfa	Áfaérték	Bruttó ár
Egyéb szakorvosi ellátás	1 db	6 000	6 000	AAM	0	6 000
Összesen:			**6 000**		**0**	**6 000**
				Alanyi adómentes:	0	

Összesen:
6 000 Ft

A számla aláírás és bélyegző nélkül is érvényes!

Kupecz Balázs sportorvosi vizsgálata

SZÁMLÁZZ.HU
EGYSZERŰEN ÉS GYORSAN
A bizonylatot a Számlázz.hu készítette.

S Z Á M L A

1.példány (Eredeti)

Szállító:

Magyar Labdarúgó Szövetség

Budapest
Kánai út 2/D
1112

Telefon:06-1-577-9500 Fax: 06-1-577-9503

Bank neve: OTP Bank Nyrt.
Bankszámla: 11707024-20480813
IBAN: 11707024-20480813

Adóig.azon.sz.: 19020848-2-44

Vevő:

CSERKESZŐLŐI SPORTEGYESÜLET

CSERKESZŐLŐ
KÖZTÁRSASÁG TÉR 1.
5465

Vevőkód: 101199
Adóig.azon.sz.: 19866217-1-16

Fizetés módja	Rendelésszám	Szállítólevél	Teljesítés időpontja	Számla kelte	Fizetési határidő		Számla sorszáma
Átutalás			2022.09.06.	2022.09.06.	2022.09.15.		**455-0519/22**

Közlemény:

Termék, szolgáltatás megnevezése	Mennyiség	M.egys.	Egys.ár	Nettó érték	Bruttó érték
	TESZOR / VTSZ		ÁFA %		
Versenyeztetési díj megyei I.ff. A útiktg.	8,00	db	91 000,00	728 000	728 000
	5TAM		TAM		
Díjcsökk.versenyezt.megyei I.ff.A útiktg.	8,00	db	-81 900,00	-655 200	-655 200
	5TAM		TAM		
Versenyeztetési díj ffi ifj. U19-U17 (2 jv) útik.	8,00	db	39 000,00	312 000	312 000
	5TAM		TAM		
Díjcs.Versenyeztetési díj ffi ifj. U19-U17 (2 jv) útik.	8,00	db	-35 100,00	-280 800	-280 800
	5TAM		TAM		
Versenyeztetési díj m.ffi ifj.U16,serd.U15-U13 2.jv.útiktg.2x20	2,00	db	23 000,00	46 000	46 000
	5TAM		TAM		
Díjcs.Versenyeztetési díj m.ffi ifj.U16,serd.U15-U13 2.jv.útiktg.2x20	2,00	db	-20 700,00	-41 400	-41 400
	5TAM		TAM		
Versenyeztetési díj m.ffi ifj.U16,serd.U15-U13 2.jv.úti.n.2x20	2,00	db	15 000,00	30 000	30 000
	5TAM		TAM		
Díjcs.Versenyeztetési díj m.ffi ifj.U16,serd.U15-U13 2.jv.úti.n.2x20	2,00	db	-13 500,00	-27 000	-27 000
	5TAM		TAM		
Versenyeztetési díj m.ffi ifj.U16,serd.U15-U13 1.jv.útiktg.2x20	2,00	db	17 000,00	34 000	34 000
	5TAM		TAM		
Díjcs.Versenyeztetési díj m.ffi ifj.U16,serd.U15-U13 1.jv.útiktg.2x20	2,00	db	-15 300,00	-30 600	-30 600
	5TAM		TAM		
Versenyeztetési díj m.ffi ifj.U16,serd.U15-U13 1.jv.útik.n.2x20	2,00	db	9 000,00	18 000	18 000
	5TAM		TAM		
Díjcs.Versenyeztetési díj m.ffi ifj.U16,serd.U15-U13 1.jv.úti.n.2x20	2,00	db	-8 100,00	-16 200	-16 200
	5TAM		TAM		
			Összesen:		116 800

A számla végösszegének adótartalma: (HUF)

	Nem adóalap	Adóalap	ÁFA	Összesen
TAM	116 800	0	0	116 800

SUP® Integrált Számviteli Rendszer, © QSoft Kft 1999-2022 Adatbazis [SUP] - FB3_MLSZ.fdb

S Z Á M L A

1.példány (Eredeti)

Szállító:
Magyar Labdarúgó Szövetség

Budapest
Kánai út 2/D
1112
Telefon:06-1-577-9500 Fax: 06-1-577-9503

Bank neve: OTP Bank Nyrt.
Bankszámla: 11707024-20480813
IBAN: 11707024-20480813

Adóig.azon.sz.: 19020848-2-44

Vevő:
CSERKESZŐLŐI SPORTEGYESÜLET

CSERKESZŐLŐ
KÖZTÁRSASÁG TÉR 1.
5465

Vevőkód: 101199
Adóig.azon.sz.: 19866217-1-16

Fizetés módja	Rendelésszám	Szállítólevél	Teljesítés időpontja	Számla kelte	Fizetési határidő		Számla sorszáma
Készpénz			2022.09.14.	2022.09.14.	2022.09.14.		**455-0625/22**

Közlemény:

Termék, szolgáltatás megnevezése	Mennyiség M.egys.	Egys.ár	Nettó érték	Bruttó érték
	TESZOR / VTSZ	ÁFA %		
Versenyengedély"D"megyei I-IVo.Tart.ff.nagyp.éves	1,00 db	4 100,00	4 100	4 100
	5TAM	TAM		
Díjcsökk.versenyengedély"D"megye I-IV.Tart.ff.éves	1,00 db	-3 690,00	-3 690	-3 690
	5TAM	TAM		
			Összesen:	410

A számla végösszegének adótartalma: (HUF)

	Nem adóalap	Adóalap	ÁFA	Összesen
TAM	410	0	0	410
Összesen:	410	0	0	410

Fizetendő: **410 HUF**
azaz Négyszáztíz HUF

Az ÁFA tv. 85. § (1) m) pontja alapján adómentes tevékenység

FIZETVE



Kiállító:FZ

A számla a 23/2014.(VI.30.) NGM rendeletnek megfelel. Verzió: 16.6

SUP® Integrált Számviteli Rendszer, © QSoft Kft. 1999-2022

Adatbázis:[SUP] - FB3_MLSZ.fdb

S Z Á M L A

1.példány (Eredeti)

Szállító:
Magyar Labdarúgó Szövetség

Budapest
Kánai út 2/D
1112
Telefon:06-1-577-9500 Fax: 06-1-577-9503

Bank neve: OTP Bank Nyrt.
Bankszámla: 11707024-20480813
IBAN: 11707024-20480813

Adóig.azon.sz.: 19020848-2-44

Vevő:
CSERKESZŐLŐI SPORTEGYESÜLET

CSERKESZŐLŐ
KÖZTÁRSASÁG TÉR 1.
5465

Vevőkód: 101199
Adóig.azon.sz.: 19866217-1-16

Fizetés módja	Rendelésszám	Szállítólevél	Teljesítés időpontja	Számla kelte	Fizetési határidő		Számla sorszáma
Készpénz			2022.09.14.	2022.09.14.	2022.09.14.		**455-0624/22**

Közlemény:

Termék, szolgáltatás megnevezése	Mennyiség M.egys.	Egys.ár	Nettó érték	Bruttó érték
	TESZOR / VTSZ	ÁFA %		
Versenyigazolvány pótlása	8,00 db	600,00	4 800	6 096
	:	27%		
Sportorvosi igazolás díja	8,00 db	600,00	4 800	6 096
	:	27%		
Átigazolás Bozsik program - fiú	4,00 db	1 100,00	4 400	5 588
	:	27%		
Díjcsökk.átigazolás Bozsik program - fiú	4,00 db	-990,00	-3 960	-5 029
	:	27%		
Versenyengedély GY/f bozsik program fiú éves	10,00 db	1 600,00	16 000	16 000
	5TAM	TAM		
Díjcsökk.versenyeng.Gy/f Bozsik prg.fiú éves	10,00 db	-1 440,00	-14 400	-14 400
	5TAM	TAM		
Versenyengedély GY/l Bozsik leány éves	1,00 db	1 600,00	1 600	1 600
	5TAM	TAM		
Díjcsökk.versenyengedély Gy/l bozsik lány éves	1,00 db	-1 440,00	-1 440	-1 440
	5TAM	TAM		
Versenyengedély "I" éves megyei UP	1,00 db	2 550,00	2 550	2 550
	5TAM	TAM		
Díjcsökkentés versenyengedély "I" éves megyei UP	1,00 db	-2 295,00	-2 295	-2 295
	5TAM	TAM		
			Összesen:	14 766

A számla végösszegének adótartalma: (HUF)

	Nem adóalap	Adóalap	ÁFA	Összesen	Kerek.
27%	0	10 039	2 711	12 750	-1,00
TAM	2 015	0	0	2 015	0,00
Összesen:	2 015	10 039	2 711	14 765	-1,00

Fizetendő: 14 765 HUF
azaz Tizennégyezer-hétszázhatvanöt HUF

Az ÁFA tv. 85. § (1) m) pontja alapján adómentes tevékenység

FIZETVE

Kiállító:FZ

A számla a 23/2014.(VI.30.) NGM rendeletnek megfelel. Verzió: 16.6

SUP® Integrált Számviteli Rendszer, © QSoft Kft 1999-2022 Adatbázis:[SUP] - FB3_MLSZ fdb

S Z Á M L A

1.példány (Eredeti)

Szállító:

Magyar Labdarúgó Szövetség

Budapest
Kánai út 2/D
1112

Telefon:06-1-577-9500 Fax: 06-1-577-9503

Bank neve: Magyar Külkereskedelmi Bank Nyrt.
Bankszámla: 10300002-10473718-49020341
IBAN: HU48 1030 0002 1047 3718 4902 0341

Adóig.azon.sz.: 19020848-2-44

Vevő:

CSERKESZŐLŐI SPORTEGYESÜLET

CSERKESZŐLŐ
KÖZTÁRSASÁG TÉR 1.
5465

Vevőkód: 101199
Adóig.azon.sz.: 19866217-1-16

Fizetés módja	Rendelésszám	Szállítólevél	Teljesítés időpontja	Számla kelte	Fizetési határidő		Számla sorszáma
Átutalás			2022.09.19.	2022.09.23.	2022.10.01.		**407-5122/22**

Közlemény:

Termék, szolgáltatás megnevezése	Mennyiség M.egys. TESZOR / VTSZ	Egys.ár ÁFA %	Nettó érték	Bruttó érték
Igazgatási és szolgáltatási díj be/22C-K001/62028/2022/MLSZ	1,00 db 5TAM	4 500,00 TAM	4 500	4 500

Összesen: 4 500

A számla végösszegének adótartalma: (HUF)

	Nem adóalap	Adóalap	ÁFA	Összesen
TAM	4 500	0	0	4 500
Összesen:	4 500	0	0	4 500

Fizetendő: 4 500 HUF

azaz Négyezer-ötszáz HUF

Kiállító:OZ

A számla a 23/2014.(VI.30.) NGM rendeletnek megfelel. Verzió: 16.6

Adatbázis:[SUP] - FB3_MLSZ.fdb

Adatbázis:[SUP] - FB3_MLSZ.fdb

S Z Á M L A

1.példány (Eredeti)

Szállító:

Magyar Labdarúgó Szövetség

Budapest
Kánai út 2/D
1112
Telefon:06-1-577-9500 Fax: 06-1-577-9503

Bank neve: OTP Bank Nyrt.
Bankszámla: 11707024-20480813
IBAN: 11707024-20480813

Adóig.azon.sz.: 19020848-2-44

Vevő:

CSERKESZŐLŐI SPORTEGYESÜLET

CSERKESZŐLŐ
KÖZTÁRSASÁG TÉR 1.
5465

Vevőkód: 101199
Adóig.azon.sz.: 19866217-1-16

Fizetés módja	Rendelésszám	Szállítólevél	Teljesítés időpontja	Számla kelte	Fizetési határidő		Számla sorszáma
Készpénz			2022.09.22.	2022.09.22.	2022.09.22.		**455-0668/22**

Közlemény:

Termék, szolgáltatás megnevezése	Mennyiség	M.egys.	Egys.ár	Nettó érték	Bruttó érték
	TESZOR / VTSZ		ÁFA %		
Átigazolás megyei UP	1,00	db	1 100,00	1 100	1 397
	:		27%		
Díjcsökk. átigazolás megyei UP	1,00	db	-990,00	-990	-1 257
	:		27%		
Versenyengedély leány UP N/i, N/e/i éves	1,00	db	2 550,00	2 550	2 550
	5TAM		TAM		
Díjcsökk. versenyengedély N/i, N/e/i éves	1,00	db	-2 295,00	-2 295	-2 295
	5TAM		TAM		

Összesen: 395

A számla végösszegének adótartalma: (HUF)

	Nem adóalap	Adóalap	ÁFA	Összesen
27%	0	110	30	140
TAM	255	0	0	255
Összesen:	255	110	30	395

Fizetendő: 395 HUF
azaz Háromszázkilencvenöt HUF

Az ÁFA tv. 85. § (1) m) pontja alapján adómentes tevékenység

MAGYAR LABDARÚGÓ SZÖVETSÉG • IGAZGATÓSÁG •

FIZETVE

Kiállító:FZ

A számla a 23/2014.(VI.30.) NGM rendeletnek megfelel. Verzió: 16.6

SUP® Integrált Számviteli Rendszer, © OSoft Kft. 1999-2022

Medicina Plusz Bt.
6630 Mindszent
Horváth Gy u. 3.
Adószám: 24258939-1-06

Bank neve: UniCredit Bank
Bankszámlaszám:
10918001-00000034-89750006

SZÁMLA

Sorszám: MDCN-2022-135

VEVŐ:

Cserkeszőlői Sportegyesület
5465 Cserkeszőlő
KÖZTÁRSASÁG TÉR 1.
Adószám: 19866217-1-16

Fizetési mód:	**átutalás**
Teljesítés dátuma:	**2022.09.23.**
Kiállítás dátuma:	**2022.09.23.**
Fizetési határidő:	2022.09.23.

Megnevezés	Menny.	Egységár	Nettó ár	Áfa	Áfaérték	Bruttó ár
Szakorvosi járóbeteg ellátás	1 db	6 000	6 000	AAM	0	6 000
Összesen:			**6 000**		**0**	**6 000**
				Alanyi adómentes	0	

Összesen:

6 000 Ft

A számla aláírás és bélyegző nélkül is érvényes!

SZÁMLÁZZ.HU
EGYSZERŰEN ÉS GYORSAN
A bizonylatot a Számlázz.hu készítette

SZÁMLA SZÁMA 2259275

Hervis

Számla kelte: 2022.09.28

Teljesítés kelte: 2022.09.28

Hervis Sport- és Divatkereskedelmi Kft.
Spar út
HU – 2060 Bicske
Kögösségi adószám HU11454609

Telefonszám: 0680 180 040
e-mail cím: webshop@hervis.hu

Számlázási cím:
Cserkeszl SE
SE Cserkeszőlő
Köztársaság tér 1
HUN-5465 Cserkeszőlő

Szállítási cím:
Sándor Szentesi
Kinizsi Pál utca 1
HUN-5474 Tiszasas

Megrendelés száma: 24347094 **Szerződészám:** 3396971 **Vevőkód:** 6402856 1/1

Pos.	Cikkszám	Megnevezés	Mennyiség	Egység ár Ft	Kedvezmény	Új ár Ft		Összesen Ft
01	3004616	Nike, Tiempo Legend 9 Clug FG SzA9n: Fekete, MAZret: 10	1	18.999	-2.470	16.529	(1)	16.529

Fizetési mód: Utánvét
Adószám: 19866217-1-16

ÁFÁ-val növelt érték	16.529
ÁFÁ-val növelt szállítási költség	1.200
Utánvétel	0
Számlaérték ÁFA nélkül	13.959,84
(1) ÁFÁ (27%)	3.769,16
ÁFÁ-val növelt végösszeg	17.729
Aktuális kedvezmény	-2.470

Köszönjük a megrendelését. Látogasson el legközelebb is a www.hervis.hu oldalra.

VISSZÁRU JEGY SZÁMA 6902924

Hervis

SE Cserkeszőlő
Köztársaság tér 1
HUN-5465 Cserkeszőlő

6902924

Megrendelés száma: 24347094 Fizetési mód: Utánvét

Pos.	Cikkszám	Megnevezés	Mennyiség	Visszaküldés oka	Egység ár Ft

Kérem, válasszon az alábbi visszaküldési okok közül:

01 = Több méretet is rendeltem
02 = Több színt is rendeltem
03 = A termék eltér a képtől
04 = A termék nem az elképzelésemnek megfelelő
05 = A termék túl nagy / túl széles
06 = A termék túl kicsi/ túl szűk
07 = Rossz terméket rendeltem
08 = Rossz mennyiséget rendeltem
09 = Késve érkezett meg a termék
10 = A termék hibás
11 = Egyéb*
*Kérem a megjegyzés kitöltését a hátoldalon.

S Z Á M L A

1.példány (Eredeti)

Szállító:

Magyar Labdarúgó Szövetség

Budapest
Kánai út 2/D
1112
Telefon:06-1-577-9500 Fax: 06-1-577-9503

Bank neve: OTP Bank Nyrt.
Bankszámla: 11707024-20480813
IBAN: 11707024-20480813

Adóig.azon.sz.: 19020848-2-44

Vevő:

CSERKESZŐLŐI SPORTEGYESÜLET

CSERKESZŐLŐ
KÖZTÁRSASÁG TÉR 1.
5465

Vevőkód: 101199
Adóig.azon.sz.: 19866217-1-16

Fizetés módja	Rendelésszám	Szállítólevél	Teljesítés időpontja	Számla kelte	Fizetési határidő		Számla sorszáma
Átutalás			2022.10.03.	2022.10.03.	2022.10.11.		**455-0710/22**

Közlemény:

Termék, szolgáltatás megnevezése	Mennyiség M.egys.	Egys.ár	Nettó érték	Bruttó érték
	TESZOR / VTSZ	ÁFA %		
Időpont és helyszínmód.megyei ffi,női U19-U13 15-8 nap	1,00 db	10 000,00	10 000	10 000
	5TAM	TAM		
			Összesen:	10 000

A számla végösszegének adótartalma: (HUF)

	Nem adóalap	Adóalap	ÁFA	Összesen
TAM	10 000	0	0	10 000
Összesen:	10 000	0	0	10 000

Fizetendő: **10 000 HUF**
azaz Tízezer HUF

Az ÁFA tv. 85. § (1) m) pontja alapján adómentes tevékenység



SUP® Integrált Számviteli Rendszer, © QSoft Kft. 1999-2022 Adatbázis:[SUP] - FB3_MLSZ.fdb

S Z Á M L A

1.példány (Eredeti)

Szállító:

Magyar Labdarúgó Szövetség

Budapest
Kánai út 2/D
1112

Telefon:06-1-577-9500 Fax: 06-1-577-9503

Bank neve: OTP Bank Nyrt.
Bankszámla: 11707024-20480813
IBAN: 11707024-20480813

Adóig.azon.sz.: 19020848-2-44

Vevő:

CSERKESZŐLŐI SPORTEGYESÜLET

CSERKESZŐLŐ
KÖZTÁRSASÁG TÉR 1.
5465

Vevőkód: 101199
Adóig.azon.sz.: 19866217-1-16

Fizetés módja	Rendelésszám	Szállítólevél	Teljesítés időpontja	Számla kelte	Fizetési határidő		Számla sorszáma
Átutalás			2022.10.10.	2022.10.10.	2022.11.09.		**455-0761/22**

Közlemény:

Termék, szolgáltatás megnevezése	Mennyiség M.egys.	Egys.ár	Nettó érték	Bruttó érték
	TESZOR / VTSZ :	ÁFA %		
Pályahitelesítés IV.osztály	1,00 db	17 000,00	17 000	21 590
	:	27%		
Díjcsökkentés pályahitelesítés IV.osztály	1,00 db	-15 300,00	-15 300	-19 431
	:	27%		
			Összesen:	2 159

A számla végösszegének adótartalma: (HUF)

	Nem adóalap	Adóalap	ÁFA	Összesen
27%	0	1 700	459	2 159
Összesen:	0	1 700	459	2 159

Fizetendő: 2 159 HUF
azaz Kettőezer-egyszázötvenkilenc HUF

MAGYAR LABDARÚGÓ SZÖVETSÉG * IGAZGATÓSÁG * SZOLNOK

Kiállító:FZ

A számla a 23/2014.(VI.30.) NGM rendeletnek megfelel. Verzió: 16.6

SUP® Integrált Számviteli Rendszer, © QSoft Kft. 1999-2022

Adatbázis [SUP] - FB3_ML.SZ.fdb

S Z Á M L A

1.példány (Eredeti)

Szállító:

Magyar Labdarúgó Szövetség

Budapest
Kánai út 2/D
1112
Telefon:06-1-577-9500 Fax: 06-1-577-9503

Bank neve: OTP Bank Nyrt.
Bankszámla: 11707024-20480813
IBAN: 11707024-20480813

Adóig.azon.sz.: 19020848-2-44

Vevő:

CSERKESZŐLŐI SPORTEGYESÜLET

CSERKESZŐLŐ
KÖZTÁRSASÁG TÉR 1.
5465

Vevőkód: 101199
Adóig.azon.sz.: 19866217-1-16

Fizetés módja	Rendelésszám	Szállítólevél	Teljesítés időpontja	Számla kelte	Fizetési határidő		Számla sorszáma
Átutalás			2022.10.10.	2022.10.10.	2022.11.09.		**455-0737/22**

Közlemény:

Termék, szolgáltatás megnevezése	Mennyiség M.egys.	Egys.ár	Nettó érték	Bruttó érték
	TESZOR / VTSZ	ÁFA %		
Magyar Kupa megyei versenyeztetési díj	1,00 db	91 000,00	91 000	91 000
	5TAM	TAM		
Díjcsökkentés Magyar Kupa megyei versenyeztetési díj	1,00 db	-81 900,00	-81 900	-81 900
	5TAM	TAM		
			Összesen:	9 100

A számla végösszegének adótartalma: (HUF)

	Nem adóalap	Adóalap	ÁFA	Összesen
TAM	9 100	0	0	9 100
Összesen:	9 100	0	0	9 100

Fizetendő: 9 100 HUF
azaz Kilencezer-egyszáz HUF

Az ÁFA tv. 85. § (1) m) pontja alapján adómentes tevékenység

MAGYAR LABDARÚGÓ SZÖVETSÉG * IGAZGATÓSÁG * SZOLNOK

Kiállító:FZ

A számla a 23/2014.(VI.30.) NGM rendeletnek megfelel. Verzió: 16.6

SUP® Integrált Számviteli Rendszer, © QSoft Kft. 1999-2022

S Z Á M L A

1.példány (Eredeti)

Szállító:

Magyar Labdarúgó Szövetség

Budapest
Kánai út 2/D
1112
Telefon:06-1-577-9500 Fax: 06-1-577-9503

Bank neve: OTP Bank Nyrt.
Bankszámla: 11707024-20480813
IBAN: 11707024-20480813

Adóig.azon.sz.: 19020848-2-44

Vevő:

CSERKESZŐLŐI SPORTEGYESÜLET

CSERKESZŐLŐ
KÖZTÁRSASÁG TÉR 1.
5465

Vevőkód: 101199
Adóig.azon.sz.: 19866217-1-16

Fizetés módja	Rendelésszám	Szállítólevél	Teljesítés időpontja	Számla kelte	Fizetési határidő		Számla sorszáma
Átutalás			2022.11.16.	2022.11.16.	2022.11.24.		**455-0886/22**

Közlemény:

Termék, szolgáltatás megnevezése	Mennyiség M.egys.	Egys.ár	Nettó érték	Bruttó érték
	TESZOR / VTSZ	ÁFA %		
Időp és helyszínmód.ffi Megyei I,II,III,IV Tart. 15-8 n	1,00 db	10 000,00	10 000	10 000
	5TAM	TAM		
			Összesen:	10 000

A számla végösszegének adótartalma: (HUF)

	Nem adóalap	Adóalap	ÁFA	Összesen
TAM	10 000	0	0	10 000
Összesen:	10 000	0	0	10 000

Fizetendő: **10 000 HUF**
azaz Tízezer HUF

Az ÁFA tv. 85. § (1) m) pontja alapján adómentes tevékenység

MAGYAR LABDARÚGÓ SZÖVETSÉG * IGAZGATÓSÁG * SZOMBATHELY

Kiállító:FZ

A számla a 23/2014.(VI.30.) NGM rendeletnek megfelel. Verzió: 16.6

SUP® Integrált Számviteli Rendszer, © QSoft Kft. 1999-2022

Adatbázis:[SUP] - FB3_MLSZ fülb

S Z Á M L A

1.példány (Eredeti)

Szállító:

Magyar Labdarúgó Szövetség

Budapest
Kánai út 2/D
1112
Telefon:06-1-577-9500 Fax: 06-1-577-9503

Bank neve: OTP Bank Nyrt.
Bankszámla: 11707024-20480813
IBAN: 11707024-20480813

Adóig.azon.sz.: 19020848-2-44

Vevő:

CSERKESZŐLŐI SPORTEGYESÜLET

CSERKESZŐLŐ
KÖZTÁRSASÁG TÉR 1.
5465

Vevőkód: 101199
Adóig.azon.sz.: 19866217-1-16

Fizetés módja	Rendelésszám	Szállítólevél	Teljesítés időpontja	Számla kelte	Fizetési határidő		Számla sorszáma
Átutalás			2022.11.10.	2022.11.10.	2022.11.18.		**455-0879/22**

Közlemény:

Termék, szolgáltatás megnevezése	Mennyiség M.egys.	Egys.ár	Nettó érték	Brutto érték
	TESZOR / VTSZ	ÁFA %		
Időpont és helyszínmód.megyei ffi,női U19-U13 15-8 nap	1,00 db	10 000,00	10 000	10 000
	5TAM	TAM		
			Összesen:	10 000

A számla végösszegének adótartalma: (HUF)

	Nem adóalap	Adóalap	ÁFA	Összesen
TAM	10 000	0	0	10 000
Összesen:	10 000	0	0	10 000

Fizetendő: **10 000 HUF**
azaz Tizezer HUF

Az ÁFA tv. 85. § (1) m) pontja alapján adómentes tevékenység

MAGYAR LABDARÚGÓ SZÖVETSÉG * IGAZGATÓSÁG * SZOLNOK

Kiállító:FZ

A számla a 23/2014.(VI.30.) NGM rendeletnek megfelel. Verzió: 16.6

SUP® Integrált Számviteli Rendszer, © QSoft Kft. 1999-2022

Adatbázis:[SUP] - FB3 MI.SZ.fdb

SZÁMLA

1. EREDETI példány

A szállító (név, irányítószám, cím, telefon, fax, postafiók, bankszámla száma és megnevezése, adószám)	A vevő (név, irányítószám, cím, bankszámla száma és megnevezése)
KUNSZENTMÁRTONI ÖNKORMÁNYZAT VÁROSGONDNOKSÁGA 5440 Kunszentmárton, Vég út 3 Tel.: 3656461225 Bankszámla: 11745042-15409900 Adószám: 15409900-2-16	Cserkeszőlői Sportegyesület Cserkeszőlő Köztársaság tér 1. 5465 Bankszámla: Adószám: 19866217-1-16 Vevőkód: 5034 Csoportazonosító:

Követelés sz.	Fizetés módja	Teljesítés dátuma	Számla kelte	Fizetési határidő	Számla sorszáma
30771/1	ÁTUTALÁS	2022-11-15	2022-11-21	2022-11-29	KS-409908S-2022/3006

Egyéb adatok: műfüves pálya bérleti díj megrendelő alapján

A termék (szolgáltatás) megnevezése, besorolási száma	Mennyiségi egység	Mennyiség	Egységár	Érték (Áfa nélkül)	Áfa kulcsa	Áthárított Áfa összege	Érték (Áfá-val együtt)
1 műfüves pálya bérleti díj megrendelő alapj án (Áfa mentesség oka: "Tárgyi adómentes" il l. a tevékenység közérdekű vagy speciális jell egére tekintettel adómentes sajátos jell. tek.)	óra	6	7 000	42 000	AAM	0	42 000

Áfakulcs	Adóalap	Adó	Bruttó érték
adó alól mentes	42 000	0	42 000
Fizetendő összeg:			42 000
			negyvenkettőezer HUF

Közlemény: műfüves pálya bérleti díj megrendelő alapján sajátos jell. tek.

Számlabefizetési kód: 82LJNKG2EKE8EIJITGHR

Szigorú számadású nyomtatvány! A KASZPER rendszerben előállított számlák megfelelnek a 2007. évi CXXVII. törvényben (új ÁFA tv.), a 23/2014. (VI.30) NGM rendeletben foglalt követelményeknek.
Készült 3 példányban a KASZPER (ver. 5.055) programmal!

Kivonat: Cserkeszőlő Községi Önkormányzat Képviselő-testületének 2022. március 9-i, rendkívüli ülésének jegyzőkönyvéből.

64/2022.(03.09.) sz. Cserkeszőlő Községi Önkormányzat Képviselő-testületének határozata

- Cserkeszőlői Sport Egyesület támogatásáról.

Cserkeszőlő Községi Önkormányzat Képviselő-testülete megtárgyalta a Civil Szervezetek 2022. évi támogatási kérelméről szóló előterjesztést és akként határozott, hogy a Cserkeszőlői Sport Egyesületet 2.000.000, - Ft, azaz kettőmillió Ft összeg támogatásban részesíti.

Erről értesül:
- Képviselő-testület tagjai – helyben
- dr. Tóth Dániel jegyző – helyben
- Pappné Dr. Czakó Petra aljegyző – helyben
- Czeczonné Kiss Nóra gazdaságvezető - helyben
- Cserkeszőlői Sport Egyesület – 5465, Cserkeszőlő, Köztársaság tér 1.

Kmf.

Varga Attila sk.
polgármester

dr. Tóth Dániel sk.
jegyző

Községi Polgárőr Egyesület
Cserkeszőlő, Köztársaság tér 1.

Beszámoló a Községi Polgárőr Egyesület 2022. évben végzett munkájáról

Érkezett: 2023 JAN 16.
Szám: CSP/79-2/2023
Melléklet: 1 db

Készítette: Molnár Zsolt – titkár

Jóváhagyta: Kocsis János András – elnök, és Gulyás Lászlóné – gazdaságvezető

Melléklet: pénzügyi beszámoló

Eredmények: A Cserkeszőlői Községi Polgárőr Egyesület sikeres és eredményes évet zárhat maga mögött 2022-ben. Az elmúlt évben nagyon sokat jelentett az a tény, hogy két polgárőr átigazolt hozzánk Tiszakürtről, egy újonnan ideköltözött lakos belépett a polgárőrségünk kötelékébe és egy másik aktív polgárőrünk nyugállományba vonult a munkahelyéről. Ők szinte minden héten egy alkalommal járőr szolgálatot tudnak teljesíteni, 3-6 óra terjedelemben. Ezáltal megnövekedett a szolgálatban töltött idő a tavalyi teljesítmény másfélszeresére. A tagság között olyan személyek is vannak, akik kéthetente tudnak szolgálatot teljesíteni, az egyikük már nem is Cserkeszőlőben lakik, munkaköre miatt ideiglenes címe egy városban van. Olyan tagok is vannak közöttünk, akik egyhavonta vagy kéthavonta tudnak teljesíteni, vagy az idős korára való tekintettel évente néhány alkalommal. Kijár nekik a tisztelet. Van néhány tagunk, akik gyakorlatilag nem teljesítenek szolgálatot, a tagdíjat viszont fizetik, évente 1.200 forintot. A támogatói tagság évente 10.000 forint tagdíjat fizet, bővül a létszám ezen a téren is. Taglétszámunk évek óta közel ugyanannyi, változó, de 30 és 40 között változik.

Alapelvárások: Az elmúlt évben minden alapelvárásokat teljesítettük. A járványügyi helyzet immár nem befolyásolta működésünket, nem lettek plusz feladatok kérve, sem teljesítve, a megszokott tevékenységeinket folytattuk. Az éves közgyűlést is meg tudtuk tartani. Házi segítségnyújtásban viszont több alkalommal kivonult a járőr páros, amely a koronavírus járvánnyal kapcsolatban még összefüggésbe hozható. Volt, akit tolókocsistól vittük be hétvégén a gyógyszertárba, mert nem volt hirtelen más lehetősége segítséget kérni. Volt esemény, amikor a rejtett kameráinkkal falopás megelőzésében és tettenérésben segítettünk. A decemberi két ünnep között, tűzesethez vonult ki a polgárőrség, egy erdőirtás alkalmával látszólag kialudt tűzrakó helyre rönköket pakoltak, amely beizzott és végül kigyulladt. A sötétben a polgárőrség vette észre, aki értesítette az erdészt. Szerencsére hat ballon kannával szétlocsoltuk a parázsló tűzhelyet és a rönköket az autóval letoltuk. Tűzoltóságot nem kellett kihívni. Az erdész hőkamerája segítségével sikerült a gócpontot megtalálni, remélhetőleg a polgárőrség is be tud egy ilyen hasznos eszközt szerezni a következő évben.

Pályázatok: Az elmúlt évben iroda helység felújításához adtunk be pályázatot, de a második alkalommal sem sikerült azt megnyerni. Ebben az évben már nem próbálkozunk vele, helyette eszközbeszerzések felé kívánunk terjeszkedni, hátha abban a döntéshozók alkalmasnak ítélnek bennünket a pályázatok elbírálásánál. Ilyen a fentebb említett hőkamera, amely eltűnt személy keresésében és tűzesetek megelőzésében nyújthat hasznos segítséget. Másik irány a kereső drón, mely szintén eltűnt személyek felkutatásában hasznos eszköz. Ha lett volna már korábban ilyen a birtokunkban, akkor két emberéletet meg tudtunk volna vele menteni. A településünk külterületén közel ötszáz hektár erdőség és felhagyott gyümölcsös található, nehezen lehet az eltűnt embereket megtalálnunk a sűrű aljnövényzet miatt. Minden évben előfordul a községben eltévedt fürdővendég vagy helyi lakos, akit keresni kell. Sajnos három esetben sikertelenül.

Támogatások: Egyesületünk részére kiemelten sok támogatást kaptunk a helyi lakosoktól, és nemcsak a helyiektől – az adó egy százalékának felajánlásából. A lakosoktól adományok, anyagi támogatások rendszertelenül érkeznek, de minden évben növekszik ez az arány. A képviselő testületből ketten beléptek az egyesületbe, mint támogatói tagok, és Molnár Zsolt képviselő kiemelt anyagi támogatásban részesíti a polgárőrséget, főként rendezvények megtartása alkalmával. A polgármester Úr szintén adománnyal segíti a rendezvényeink lebonyolítását. Megemlítendő a helyi vállalkozók segítsége, akik eszközbeszerzésben mutatnak az egyesület felé segítséget. Fürdővendégeink közül többen átutalással, pénzbeli támogatást küldenek, megköszönve, hogy a nyaraló övezetben is láthatóak vagyunk gépjárművel, gyalogosan, időnként kutyás szolgálattal, vagy éppen a lovas tagozattal. A könyvelőnk térítésmentesen végzi munkáját az egyesület részére. Az Önkormányzat csaknem egymillió forinttal támogatta a polgárőrséget az elmúlt évben. Az Országos Polgárőr Szövetség 300 ezer forinttal járult hozzá a költségeinkhez, működésünkhöz. Sajnos az üzemanyag áremelkedése megviseli a polgárőrséget. Formaruházati ellátmányra már nem futja a támogatásokból, de működésre még elég. A polgármesteri Hivatal a pályázatok megírásában segédkezik és a rendezvények helyszíneit biztosítja. Az elnök végzi a Polgárőr Szövetség felé a megfeleltetési papírmunkák tetemes mennyiségét, a helyközi koordinátorral szoros kapcsolatot tart fenn, a cégbíróság felé lejelenti a változásokat és egyeztet a szüntelen jogalkotásokban. A szolgálatokat megszervezi, a lakossággal ügyeleti kapcsolatot tart fenn. A támogatók felé rendszeres működési és elszámolási beszámolót készít.

Szolgálati teljesítmények: A polgárőrség a helyi rendezvények alkalmával csupán segéderőként vesz részt, beléptetés, közterületi közlekedés biztosításában, miközben zajlik ekkor is a járőrtevékenység. Nagy könnyebbség ezen a téren, mert a polgárőr tagságunk idősödik, rendezvénybiztosításban már kevésbé alkalmasak. Az új polgárőreinknek még nincs meg a megfelelő oktatása, képzettsége, az elmúlt járványhelyzet miatt az oktatások és továbbképzések szünetelnek. A járőr és megfigyelő tevékenység viszont kiterjedt a községünk területén, új polgárőreink aktív munkájával minden héten immár legalább öt alkalommal kint vannak, közterületen. Elérő időpontokban. A lovasok általában a délelőtti órákban, Főként külterületen járőröznek, a kutyások, belterületen a délutáni órákban. A gépkocsi járőr az esti órákban, illetve éjszakánként. A rendőrséggel és más egyesületekkel együtt razzia vagy más események idején hosszabb időre vonul ki a polgárőrség, együttműködve a hivatalos szervekkel. Kérésre mi is segítünk más települések rendezvény lebonyolításában, mint például Tiszakürtön a szüreti felvonulás idején úteltereléseknél. Belterületeinken a lakosok, nyaraló tulajdonosok, vagy külföldön élők, az itt hagyott értékei miatt megbízással is fordulnak hozzánk. A Tiszaföldvári biztonsági cég diszpécserével passzív kapcsolatban állunk. Most egy házat őrzünk olyan módon, hogy a beriasztott épület érzékelői, ha betörést észlelnek, akkor a helyi polgárőröket értesíti telefonon. Mi kimegyünk 15 percen belül, kulcsunk van a kapuhoz, körbe nézzük a házat, észlelünk-e betörés nyomát. Ezért az esetleges kiszállásért kapunk egy jelképes havi támogatói összeget, 3 ezer forintot. Hasonló feladatot a jövőben is elvállalunk, szerződés megkötésével. Éves statisztikánk a következő rendőrséggel közös szolgálat 313 óra Belterületen 766.óra külterületen 3593 óra összesen 4989.óra

Lovasok 2022ben a lovasok heti rendszerességgel vettek részt az egyesület munkájában .a tervezett 900 óra helyett 1102.órát teljesítettek Így a vállalásuk messzemenően teljesült

Közbiztonsági statisztika: A rendőrség és a katasztrófavédelem beszámolói szerint Cserkeszőlő területén nem rosszak a közbiztonsági mutatók. Gyakorlatilag nincs, vagy alig van bűnözés, garázdaság. Betörések, lopások legkevesebb szinten fordulnak elő. Erőszak évek óta nem volt felénk. Külterületeinken a polgárőrség kamerája és az önkormányzat 30 vadkamerája féken tartja a lopásokat, betöréseket, a bűnözési hajlamot. Illetve hozzájárul ezen állapot fenntartásához. Csupán a rendezvényeink alkalmával fordulnak elő néha kisebb, jelentéktelen rendbontások. Közúti balesetek továbbra is előfordulnak, vaddal történő ütközések, koccanások, és súlyos ütközések is előfordulnak. Ilyenkor kérésre szintén kimegy a járőr a rendőrség segítségére, forgalomelterelések végrehajtásához. Húztunk ki árokba csúszott autókat, félig átfagyott ittas - egyénhez hívtuk ki a rendőrséget és ők a mentőt. Padon ülve rosszul lett idős nénihez hívtunk orvost, átfagyott

fiatalkorúhoz hívtunk mentőt, miközben az autóban melegítettük fel. Megszökött gyermekotthoni fiatalt vittünk vissza az otthonba. Vendéglátóhelyen italozó fiatalokat szedtünk szét, akik nem fértek el egymás mellett. Játszótéren rongálást előztünk meg az éjszaka közepén, helytelen használat miatt. Felnőtt, bulizós emberek az elkövetők. Ezeket a baleseteket eltekintve mégis úgy jellemezhetnénk Tiszazugnak ezen területét az országos, de még megyei szinten is, hogy Cserkeszőlő a béke szigete. Ezt szeretnénk mi megőrizni és tovább fokozni jelenlétünkkel, működéseinkkel. Úgy gondoljuk, és érezzük, hogy településünkön a Polgárőrség tevékenységének megítélése az elmúlt időszakban is és folyamatosan jó és pozitív, ami nagy felelősséget jelent, és a megszerzett bizalmat meg kell őriznünk! A település vezetése és lakossága igényli és joggal várja el a rendőrség mellett – és azzal együttműködve – a hatékony polgárőrség jelenlétét, eredményes tevékenységét, a közbiztonság fenntartása és fokozása érdekében.

Költségek, kiadások: Az egyesület legfőbb kiadása a szolgálati autó fenntartása és üzemanyag költsége. Üzemanyagra csaknem 609 ezer forintot költöttünk 2022. évben. Mivel cégautónak számít, kezdetektől sem kaptuk kedvezményesen a benzint. Súlyosan érinti az egyesület költségvetését. Ezek mellett banki költségünk sem elhanyagolható. Az autónak a kötelező szervizelése, biztosítása, Casco 261 ezer forint feletti. A 2023-as évre tervezzük, és máris tudjuk, hogy a műszaki vizsgára jó esetben csak kuplung tárcsát kell cserélni, és fékpofákat a fedezete még nincs meg hozzá. Posta és telefon kiadásunk, könyvelői program használat 170 ezer forint. Irodai felszereléseink, papíranyag, tonerek, stb. elérik az éves 63 ezer forint feletti összeget. Bank költség 31 ezer forint. A könyvelést ingyenesen végzi a gazdaságvezetőnk. Formaruházat és kiegészítő kellékeinek költségei, (lovasok és kutyások) 687 ezer forint feletti összeg éves szinten. A rendezvény repi anyagot a támogatók adják össze, de ilyenkor is előfordul kiadás. A vadkamera simkártya előfizetést, a felhő szolgáltatását, valamint akkumulátoros üzemeltetését Molnár Zsolt önkormányzati képviselő fedezi. Éves szinten 70 ezer forint. Elmondható, hogy a kiadás meghaladja a költségvetési tervezetet, és a szinten tartást azzal lehet magyarázni, hogy sok támogatóink vannak, akik anyagai segítséggel enyhítik az egyesület terheit.

Célkitűzések: A közterületi (bűnmegelőzési és közlekedésrendészeti) szolgálatok további erősítése, gyakoriságuk fokozása a lehetőségekhez mérten. A jelenleg regisztrált tagok tagsági viszonyának felülvizsgálata, munkájának egyéni értékelése, a tagságának cselekvési kedve és tevékenységének fokozása. A körzeti megbízottal való hatékony és eredményes együttműködés fokozása, a közös szolgálatok megszervezése és folytatása. Új tagok toborzása és meglévő tagok továbbképzése. Ez nagyon fontos feladat lenne, a megyei illetékesekkel szükséges ez ügyben egyeztetni. Szolgálatszervezési rendszer megerősítése. A térfigyelő kamera rendszer hatékony kezelésbe való részvételi bevezetése. Szolgálati iroda kialakítása, együttműködve az Önkormányzattal. A helyi lakossággal való kapcsolat átalakítása, az újonnan beköltöző lakossággal történő bemutatkozás, a lakóközösség gondnokaival történő kapcsolattartás bevezetése. A pártolótagság kiszélesítése, illetve a különböző egyéb támogatók, valamint az anyagi támogatások forrásainak bővítése. Épületek őrzése, védelme távfelügyelet módszerével, szerződés alapján, hasonló tevékenységek bővítése anyagi támogatások érdekében. A polgárőrség népszerűsítése településen belül az iskolában, a lakóparkok auláiban standolással, rendezvényeken történő szóróanyagokkal, bemutatkozó előadásokkal, molinók igénybevételével.

Mindenkinek van véleménye a polgárőrségről, beszélnek róla jót vagy rosszat, de vannak olyanok is, akik tesznek érte! Köszönjük a támogatásokat, a polgárőrség is adományokból, cselekvő tagokból tartja fenn magát!

Cserkeszőlő, 2023. január 13.

KÖZSÉGI POLGÁRŐR EGYESÜLET
5465 Cserkeszőlő, Köztársaság tér 1.
Adószám: 18834851-1-16
Számla: 10800030-16301730

Kocsis János András
Egyesületi elnök

Községi Polgárőr Egyesület - Cserkeszőlő

2022-ÉVI SZOLGÁLATTELJESÍTÉS

	Rendőrséggel közös szolgálat				Lovasok			Kutyás szolgálat		Polgárőrök önálló szolgálatellátása			Összes		
Hónap	Eset	Rendőr	Polgárőr	Óra	Eset	Polgárőr	Óra	Eset	Óra	Eset	Polgárőr	Óra	Eset	Polgárőr	Óra
január	3	3	3	72	2	6	24	0	0	20	50	243	23	53	315
február	3	3	3	36	2	6	24	0	0	21	52	216	24	58	282
március	4	4	4	40	8	23	92	0	0	25	85	373	29	90	409
április	2	2	2	24	10	28	113	0	0	27	80	373	29	82	397
május	1	0	1	12	16	37	148	0	0	28	97	476	29	98	488
június	0	0	0	0	7	20	80	0	0	31	85	469	31	85	469
július	2	2	2	20	16	34	137	0	0	32	102	490	34	104	510
augusztus	2	4	7	86	11	28	148	0	0	27	93	510	31	101	596
szeptember	1	1	1	8	9	24	98	0	0	28	79	428	80	80	436
október	0	0	0	0	10	24	100	0	0	26	76	400	26	76	400
november	0	0	0	0	9	20	82	0	0	27	69	373	27	69	373
december	1	5	3	15	6	14	56	0	0	22	60	299	24	63	314
összesen:	19	24	26	313	106	264	1102	0	0	314	928	832	387	0	4989

KÖZSÉGI POLGÁRŐR EGYESÜLET
5465 Cserkeszőlő, Köztársaság tér 1.
Adószám: 18834851-1-16
Szlasz.: 69800030-15301730

Pénzügyi beszámoló

Községi Polgárőr Egyesület beszámolójához (2022. 01.01-2022. 12. 31.)

Beruházások: **238. 000,-**

2 db telefon

Pénzeszközök:

Nyitó: **540. 000,-**

Záró : **827. 000,-**

Kötelezettségek:(2021.12.31-én) **268. 000,-**

NAV felé (cégautó adó) kötelezettség 48. 000,-
telefon részlet 220. 000,-

Költségek, ráfordítások összesen: 2. 504. 000,-

Anyagköltség összesen: **1.359. 000.-**

Lovas tagozat takarmány költsége
Lovasok ruházata, kutya ktg
Nyomtatvány, irodaszer
Üzemanyag

Igénybevett szolgáltatások: **318. 000,-**

Telefon, posta ktg, könyvelő program használata,
gk. szerviz, javítás,

Egyéb szolgáltatások **143. 000,-**

Bank ktg, biztosítási díj

Terv szerinti értékcsökkenés: **533. 000,-**

Költségvetéssel elszámolt adók: **149 . 000,-**

Egyéb ráfordítás: **2. 000,-**

Egyéb bevételek összesen:	**2. 536. 000,-**
Magánszemélyektől kapott támogatás:	**361. 000,-**
Önkormányzattól kapott támogatás:	**1.000. 000,-**
OPSZ-től kapott támogatás:	**379. 000,-**
Megyei Polgárőr Szövetségtől támogatás:	**412. 000,-**
Egyéb szervezettől kapott támogatás	**22. 000,-**
Tagdíj bevétel:	**74. 000,-**
Telefon használat bevétele:	**54. 000,-**
Parlagfű pályázat gépbeszerzése kapott vissza nem térítendő támogatás elsz.:	**234. 000,-**

Cserkeszőlő, 2023. január 13.

Összeállította:
Gulyás Lászlóné

KÖZSÉGI POLGÁRŐR EGYESÜLET
5465 Cserkeszőlő, Köztársaság tér 1.
Adószám: 18834851-1-16
Szlasz.: 69800030-15301730

A Községi Önkormányzattól kapott támogatás és elszámolása 2022. I.fév.			
dátum	kapott támogatás	támogatás felhasználás megnevezése	felhasznált összeg
2022.04.26	400 000		
2022.01.11		menetlevél	15 240
2022.01.25		ASP szolgáltatás	1 759
2022.01.04		ASP szolgáltatás	6 985
2022.01.19		telefon számla	10 937
2022.02.18		telefon számla	10 957
2022.03.18		telefon számla	10 937
2022.04.21		telefon számla	11 139
2022.05.18		telefon számla	11 026
2022.06.20		telefon számla	11 207
2022.01.13		kutya eledel	10 000
2022.02.26		kutya eledel	10 000
2022.03.11		kutya eledel	9 981
2022.03.28		kutya eledel	10 000
2022.04.14		kutya eledel	10 000
2022.05.02		kutya eledel	10 000
2022.01.26		EVÓ 95-ös benzin	8 500
2022.03.17		Uzemanyag kártya	200 000
2022.02.24		irodaszer	7 255
2022.01.31		telefon részlet	6 485
2022.02.29		telefon részlet	6 485
2022.03.31		telefon részlet	6 485
2022.04.30		telefon részlet	6 485
2022.05.31		telefon részlet	6 485
2022.01.24		posta ktg	685
2022.03.09		posta ktg	1 055
összesen:	400 000		400 088

Cserkeszölő,2022. június 20.

összeállította: Gulyás Lászlóné

KÖZSÉGI POLGÁRŐR EGYESÜLET
5465 Cserkeszölő, Köztársaság tér 1.
Adószám: 18834851-1-16
Szlasz.: 69800030-15301730

Kocsis János elnök

Községi Polgárőr Egyesület

5465 Cserkeszőlő, Köztársaság tér 1.

Telefon: 06-30-655-7191

BESZÁMOLÓ

a

Községi Polgárőr Egyesület

2022. első félévi tevékenységéről

Községi Polgárőr Egyesület
5465 Cserkeszőlő, Köztársaság tér 1.

SZAKMAI BESZÁMOLÓ

A tagság jelenleg 30 főből áll. Aktív járőr tevékenységet 24 fő végez, ebből rendezvényeken hatan vállalnak részvételt. Lovas tagunk nyolc főből áll, pártoló tagunk öt fő, kutyás járőr egy fő. Létszámunk évről évre állandó, igaz a tagok minimális mértékben ugyan, de folyamatosan cserélődnek. Leginkább elköltözés miatt fordul elő kilépés.

Az egyesület egész évben járőr szolgálatot hajt végre, hetente átlagosan 5 öt alkalommal. Egy járőr szolgálat ideje átlagosan négy és fél óra. A tagok legalább kettesével hajtanak végre faladatot, néhány esetben hárman vagy rendőrrel közösen. Gépkocsival megtett út átlagosan 40 km. Az idősebb tagok nappal és kora este teljesítenek, míg a középkorúak este és éjjel, a fiatalok főként éjjel. A tagok között külön vannak nyilvántartva a gépkocsizó járőrözések és külön a lovas járőrözések. A lovasok átlagosan havonta 9 alkalommal végeznek feladatot. A nyári időszakban sűrűbben és több alkalommal magánterületi szántókon és gyümölcsösökön keresztül is hajtanak végre faladatot. A harmadik járőr típus a gyalogos és kutyás járőr szolgálat.

Kiemelt kapcsolatot tartunk a falugondnoki szolgálattal, a családsegítővel, valamint a környező település tanyavilág területén élő polgárőreivel. A nagy kiterjedésű erdőterület és tanyavilág miatt az erdészeti szakirányítókkal. Egyikük jelenleg is polgárőr. Ily módon tudunk hatékonyan fellépni a fa tolvajokkal szemben, aminek az eredménye az, hogy három éve minimálisra csökkent a falopás a közel 600 hektáros kiterjedésű erdőkben. Az utóbbi időkben egy másik család kezdte el a falopásokat, jellemzően térdmagasságban, kézifűrésszel vágják az akácfát, sőt a részükre kiutalt szociális fát is eladják a szomszédos településekre. Tudunk róluk, bizonyítani nagyon nehéz, ahogy tetten érni sem könnyű őket a mai telefonos világban.

Telefonjaink segítségével mi is hatékonyan fel tudjuk venni a küzdelmet a tolvajok ellen, rendbontók ellen, családi vagy utcabeli perpatvar ellen. Nagyon sokat használjuk a telefonjainkat oly módon, hogy az általunk kiadott szórólapokon feltüntetett telefonszámokat megcsörgetve – mi visszahívjuk őket, és közvetlenül tudunk a bajba jutottakon segíteni. A SZEM mozgalom helyett használjuk ezt a módszert, ami nagyon hatékonynak bizonyul. Így tudunk lefoglalni lopott faanyagszállítást, erdőbe történő szemetelőket vagy ezzel a módszerrel juttattunk kórházba az utcán rosszul lett embert, akiről azt hitték mások, csupán ittas..

Kiadásaink a járőrtevékenység során leginkább az üzemanyag vásárlásakor keletkezik, de a telefonköltségeink is számottevő anyagiakkal jár. A pályázaton elnyert autónak a kötelező szervizköltségét fizetjük, a gépjármű adót – amelyet később visszafizeti az Országos Polgárőr Szövetség – esetleges javításokat. A kötelező gépjármű felelősség biztosítást az egyesület fizeti, a Casco biztosítás miatt és a céges jelleg miatt jóval drágább, mint lakossági körökben. Majdnem évi100 ezer forint. A polgárőr egyesület nem vesz igénybe könyvelő szolgáltatást, a gazdaságvezető térítésmentesen végzi el ezt az évről évre egyre bonyolultabb tevékenységet, viszont a könyvelő program előfizetéshez köthető

PÉNZÜGYI BESZÁMOLÓ

Első 6 hónap kiadásait leginkább a telefonszámla és a telefon részlet tette ki ez közel 200000forint volt
A polgárőr kutya támogatása és a fenttartási költségek
Menetlevelünket Csináltatni szoktuk ez is 7000.for

Cserkeszőlő 2022. június 20.

Kocsis János elnők

SZÁMLA

Eredeti példány

Kibocsátó:

COMPNET Kft
5435 Martfű, Gesztenye sor 3. Fsz1
Adószám: 12615649-2-16
EU adószám: HU12615649
Bankszámlaszám: 10104569-43738900-01004001
IBAN: HU70101045694373890001004001
PENTA PRINT nyomda
e-mail: info@pentaprint.hu
Tel: +36 56 450987

Vevő:

Községi Polgárőr Egyesület
5465 Cserkeszőlő, Köztársaság tér 1.
Adószám: 18834851-1-16

	Fizetés módja:	Teljesítés:	Fiz. határidő:	Kiállítás:	Példány:	Számlaszám:
	átutalás	2022.01.11.	2022.01.19.	2022.01.11.	1. / 2	COS7-SZ-1700136

	Megnevezés:	Áfa:	Nettó ár:	Mennyiség:	Nettó érték:	Áfa tartalom:	Bruttó érték:
1.	Menetlevél 100 lapos, sorszámozott	27%	2 400 Ft	5 db	12 000 Ft	3 240 Ft	15 240 Ft

Nettó összesen: 12 000 Ft
Áfatartalom összesen: 3 240 Ft
Kerekítés: 0 Ft

Azaz: tizenötezer-kettőszáznegyven HUF

Végösszeg: **15 240 Ft**

.....
Vevő
A számla átvételét és a teljesítést aláírásommal igazolom.
Az árut hiánytalanul átvettem.

.....
Kibocsátó

Köszönjük, hogy nálunk vásárolt!

A másolat az eredetivel mindenben megegyezik.
2022 JÚN. 21

KÖZSÉGI POLGÁRŐR EGYESÜLET
5465 Cserkeszőlő, Köztársaság tér 1.
Adószám: 18834851-1-16
Szlasz.: 69800030-15301730

A nyomtatvány az AXEL PKO Számlázó és Készletnyilvántartó Programmal készült. (www.axel-szamlazo-program.hu)
A szoftver megfelel a 23/2014. (VI. 30.) NGM rendeletnek. (Kód: 155f)

Számla

Készült 2 példányban 1 példány Oldal: 1 / 1

Szállító:
Megastar Plus Kft.
Cím: 1033 Budapest
Hévizi út 3/b-c.
Bank: MKB Bank Zrt.
10300002-10594154-49020011
Swift kód:
Adó ig.: 12321306213
EU adó ig:

Vevő: 1001777
Községi Polgárőr Egyesület
Cserkeszőlő
Köztársaság tér 1.
5465
Adó ig.: 18834851116
EU adó ig:
Csasz:

Szállítási cím:

Fizetés módja	Teljesítés dátum	Számla kelte	Fizetési határidő	Eredeti bizszám	Kimenő számla szám
Átutalás	2022.01.25	2022.01.25	2022.02.04		100/2/3115/2022

Szerződés szám: Megrendelés szám: Egyéb adatok:

Készült: ÁFA tv. 58. § alapján. Elszámolási időszak: 2022.01.01 - 2022.12.31

Termék (szolgáltatás) megnevezése besorolási száma, egyéb jellemzői	ME	Menny.	Egységár (Áfa nélkül)	Érték (Áfa nélkül)	Áfa Kulcsa	Áthárított Áfa összeg	Érték (Áfával együtt)
1. ASP éves minimális díj							
SZJ:722023	DB	,1	13 848,00	1 385,00	27%	374,00	1 759,00
Áfa összesítés: HUF Vevők által fiz.27% ÁFA			27%	1 385,00		374,00	1 759,00
Összesen:				1 385,00		374,00	1 759,00

Számla érték Áfa nélkül	1 385,00	HUF
Áfa összesen	374,00	HUF
Számla végösszege	1 759,00	HUF
Fizetendő összesen	**1 759,00**	**HUF**

azaz ezerhétszázötvenkilenc Forint.

A számla közvetített szolgáltatást tartalmaz!

A KSH honlapján http://www.ksh.hu/gyorstajekoztatok/#/hu/list/far) közzétett gyorstájékoztató adatok alapján, a 2021.évre vonatkozó hivatalos inflációs index 5,1 %.
A számlán szereplő díj tartalmazza a szerződésünk szerint, a 2021. évi díj alapján 2022.évre érvényesített inflációkövetési díjat.

MEGASTAR PLUS
Kereskedelmi és Szolgáltató

Készült a Megastar Plus Kft számlázóprogramjával. A számla megfelel a 2007. évi CXXVII. tv. előírásainak

A másolat az eredetivel mindenben megegyező.

2022 JÚN. 21

KÖZSÉGI POLGÁRŐR EGYESÜLET
5465 Cserkeszőlő, Köztársaság tér 1.
Adószám: 18834851-1-16
Szlasz.: 69800030-15301730

Számla

Készült 2 példányban 1 példány Oldal: 1 / 1

Szállító:
Megastar Plus Kft.
Cím: 1033 Budapest
Hévizi út 3/b-c.
Bank: MKB Bank Zrt.
10300002-10594154-49020011
Swift kód:
Adó ig.: 12321306213
EU adó ig

Vevő: 1001777
Községi Polgárőr Egyesület
Cserkeszőlő
Köztársaság tér 1.
5465
Adó ig.: 18834851116
EU adó ig:
Csasz:

Szállítási cím:

Fizetés módja	Teljesítés dátuma	Számla kelte	Fizetési határidő	Eredeti bizszám	Kimenő számla szám
Átutalás	2022.01.04	2022.01.04	2022.01.14		100/2/3017/2022

Szerződés szám: Megrendelés szám: Egyéb adatok.

Készült: ÁFA tv. 58. § alapján. Elszámolási időszak: 2022.01.01 - 2022.03.31

Termék (szolgáltatás) megnevezése besorolási száma, egyéb jellemzői	ME	Menny.	Egységár (Áfa nélkül)	Érték (Áfa nélkül)	Áfa Kulcsa	Áthárított Áfa összeg	Érték (Áfával együtt)
1. ASP alkalmazás szolgáltatás használati díj							
SZJ:722023	DB	1	5 500,00	5 500,00	27%	1 485,00	6 985,00
Áfa összesítés: HUF Vevők által fiz.27% ÁFA			27%	5 500,00		1 485,00	6 985,00
Összesen:				5 500,00		1 485,00	6 985,00

Számla érték Áfa nélkül	5 500,00	HUF
Áfa összesen	1 485,00	HUF
Számla végösszege	6 985,00	HUF
Fizetendő összesen	**6 985,00**	**HUF**

azaz hatezer-kilencszáznyolcvanöt Forint.

A számla közvetített szolgáltatást tartalmaz!

A számlán szereplő díj mértéke a tárgy negyedévet megelőző negyedév feldolgozott tételek alapján került megállapításra az ÁSZF szerint.

MEGASTAR PLUS
Egyesítésben és Szolgáltatás

T 5299 6 985,-
K 4593-5 6 985,-

Készült a Megastar Plus Kft számlázóprogramjával. A számla megfelel a 2007. évi CXXVII. tv. előírásainak.

A másolat az eredetivel mindenben megegyezik.

2022 JÚN. 21

KÖZSÉGI POLGÁRŐR EGYESÜLET
5465 Cserkeszőlő, Köztársaság tér 1.
Adószám: 18834851-1-16
Szlasz.: 69800030-15301730

Mobilszolgáltatások számla

1/1. eredeti példány / original copy

A

KA 1006 079 121 905 4

Szolgáltató - Kibocsátó / Service provider

Magyar Telekom Nyrt. 1097 Budapest, Könyves Kálmán Krt. 36.

Bankszámla száma:	BNP 13100007-02506810-03663484
Adóigazgatási azonosító:	10773381-2-44
Ügyfélszolgálat telefonszáma:	1400
Levelezési cím:	1276 Budapest Pf. 1400
Internet:	www.telekom.hu/uzleti
Kapcsolat:	uzleti@telekom.hu

Községi Polgárőr Egyesület Cserkeszőlő
Cserkeszőlő
Köztársaság tér 1.
5465

Számla száma / Invoice No.:	5120220001246864
Teljesítés időpontja / Fulf.date:	2022.01.19.
Számla kelte / Invoice date:	2022.01.01.
Beérkezési határidő / Due date:	2022.01.19.

Ügyfél / Customer

Községi Polgárőr Egyesület Cserkeszőlő
5465 Cserkeszőlő, Köztársaság tér 1.

Ügyfélazonosítók / Customer ID. No.

MT ügyfélazonosító / MT no.:	311405708
Folyószámlaszám:	6587211
Adóigazgatási azonosító(k):	18834851-1-16

Még több online ügyintézési lehetőség!
Látogasson el weboldalunkra, ahol böngészés közben a felugró chat ablakban, vagy akár a Chat gomb megjelenését követően kérdezhet munkatársainktól, szabad ügyintézői kapacitás esetén. Az ügyintézés során akár új megrendelésével, meglévő szerződésével, szolgáltatásaival kapcsolatban is érdeklődhet, sőt már szüneteltetés témakörben is fordulhat kollégáinkhoz! További részletek: www.telekom.hu/chat

Számlaösszesítő (Ft)	Nettó összeg	Áfa	Bruttó összeg
0%	2.380,00	0,00	2.380,00
5%	1.860,00	93,00	1.953,00
27%	5.200,00	1.404,00	6.604,00
Számla összesen	9.440	1.497	**10.937**

Fizetendő összeg:	10.937
Számlázott időszak:	2021.12.01. - 2021.12.31
Fizetés módja:	Lakossági folyószámla

Szíves tájékoztatásul közöljük, hogy az Ön bankszámlájára /kártyaszámlájára a mobiltelefon számla összegének megfelelő, 10.937 forint terhelést nyújtunk be.

Elszámolási információ[3]

Nyitóegyenleg: 2021.11.30.	51.880
Befizetések:	-17.493
Számlák:	11.008
Záróegyenleg: 2021.12.31.	45.395
Később esedékes részlet:	38.910
Lejárt tartozás:	6.485

3 2021.12.31-i állapot szerint. / As of 31.12.2021.

Szolgáltatás TESZOR 61.20.12[1]	mennyiség	egység	nettó egységár (Ft)	nettó összeg (Ft)	bruttó összeg (Ft)
Mobil hívószám (30) 621 3001					
Előfizetési díjak - Egyedi Dualo hang-Internet díjcsomag					
Mobil telefon szolg.	1	hó	1.300,00	1.300,00	1.651,00
Corporate Internet 1GB (TESZOR 61.20.42)	1	hó	830,00	830,00	871,50
Forgalmi díjak - Egyedi Dualo hang-Internet díjcsomag					
Mobil telefon szolg.					
Mobil hívás Telekom - csúcsidő	6:44	p:mp	6,90	46,46	59,00
- délután (16-20)	6:42	p:mp	6,90	46,23	58,71
- pihenőnap	2:11	p:mp	6,90	15,06	19,13
- éjszaka (22-7)	3:46	p:mp	6,90	25,99	33,01
Telekom vezetékes hálózat - csúcsidő	0:08	p:mp	6,90	0,92	1,17
- délután (16-20)	0:46	p:mp	6,90	5,29	6,72
Mobil hívás Telenor - csúcsidő	5:21	p:mp	6,90	36,91	46,88
- délután (16-20)	6:43	p:mp	6,90	46,34	58,86
Mobil hívás Vodafone - csúcsidő	6:15	p:mp	6,90	43,12	54,77
- délután (16-20)	6:52	p:mp	6,90	47,38	60,17
- (20-22)	0:18	p:mp	6,90	2,07	2,63
Forgalmi díj kedvezmények					
Indi Dualo leforgalmazhatóság 12 (alapja: 1.300 Ft)	1	hó		-315,78	-401,04
				2.130,00	2.523,00

(30) 621 3001 Utólag fizetendő összesen:

A másolat az eredetivel mindenben megegyező.

2022 JÚN. 21

KÖZSÉGI POLGÁRŐR EGYESÜLET
5465 Cserkeszőlő, Köztársaság tér 1.
Adószám: 18834851-1-16
Szlasz.: 69800030-15301730

A számla közvetített szolgáltatást is tartalmaz.

1 A mobil rádiótelefon szolgáltatás TESZOR 61.20.12, az ettől eltérő besorolású szolgáltatások TESZOR számát az adott tételsoron jelöljük.

Szolgáltatás TESZOR 61.20.12	mennyiség	egység	nettó egységár (Ft)	nettó összeg (Ft)	bruttó összeg (Ft)
Mobil hívószám (30) 621 7569					
Előfizetési díjak - Egyedi Dualo hang-Internet díjcsomag					
Mobil telefon szolg.	1	hó	1.300,00	1.300,00	1.651,00
Corporate Internet 500MB (TESZOR 61.20.42)	1	hó	100,00	100,00	105,00
KészülékBiztosítás (Mentes)	1	hó	1.190,00	1.190,00	1.190,00
Forgalmi díjak - Egyedi Dualo hang-Internet díjcsomag					
SMS küldés (TESZOR 61.20.13)					
SMS Telekom mobilhálózatba	1	db	15,00	15,00	19,05
Mobil telefon szolg.					
Mobil hívás Telekom - csúcsidő	25:22	p:mp	6,90	175,03	222,28
- délután (16-20)	16:45	p:mp	6,90	115,57	146,78
- pihenőnap	3:59	p:mp	6,90	27,48	34,90
Mobil hívás Telenor - csúcsidő	1:07	p:mp	6,90	7,70	9,78
Mobil hívás Vodafone - csúcsidő	2:17	p:mp	6,90	15,75	20,01
- délután (16-20)	5:38	p:mp	6,90	38,87	49,36
- pihenőnap	0:50	p:mp	6,90	5,75	7,30
Forgalmi díj kedvezmények					
Havidíjban foglalt belföldi SMS kedvezmény TESZOR 61.20.13	1	db		-15,00	-19,05
Indi Dualo leforgalmazhatóság 12 (alapja: 1.300 Ft)	1	hó		-386,16	-490,42
(30) 621 7569 Utólag fizetendő összesen:				2.590,00	2.946,00
Mobil hívószám (30) 655 7191					
Előfizetési díjak - Egyedi Dualo hang-Internet díjcsomag					
Mobil telefon szolg.	1	hó	1.300,00	1.300,00	1.651,00
Corporate Internet 1GB (TESZOR 61.20.42)	1	hó	830,00	830,00	871,50
KészülékBiztosítás (Mentes)	1	hó	1.190,00	1.190,00	1.190,00
Forgalmi díjak - Egyedi Dualo hang-Internet díjcsomag					
Mobil telefon szolg.					
Mobil hívás Telekom - csúcsidő	59:38	p:mp	6,90	411,46	522,56
- délután (16-20)	22:55	p:mp	6,90	158,12	200,82
- pihenőnap	5:06	p:mp	6,90	35,19	44,69
Belföldi más vezetékes hálózat - csúcsidő	0:42	p:mp	6,90	4,83	6,13
Telekom vezetékes hálózat - csúcsidő	0:17	p:mp	6,90	1,95	2,48
Mobil hívás Telenor - csúcsidő	8:59	p:mp	6,90	61,98	78,72
- délután (16-20)	4:47	p:mp	6,90	33,00	41,92
- pihenőnap	0:58	p:mp	6,90	6,67	8,47
Mobil hívás DIGI - csúcsidő	1:34	p:mp	6,90	10,81	13,73
Mobil hívás Vodafone - csúcsidő	28:01	p:mp	6,90	193,31	245,51
- délután (16-20)	2:37	p:mp	6,90	18,05	22,93
- (20-22)	0:50	p:mp	6,90	5,75	7,30
Forgalmi díj kedvezmények					
Indi Dualo leforgalmazhatóság 12 (alapja: 1.300 Ft)	1	hó		-941,14	-1.195,25
(30) 655 7191 Utólag fizetendő összesen:				3.320,00	3.713,00
Mobil hívószám (30) 655 7192					
Előfizetési díjak - Egyedi Dualo hang-Internet díjcsomag					
Mobil telefon szolg.	1	hó	1.300,00	1.300,00	1.651,00
Corporate Internet 500MB (TESZOR 61.20.42)	1	hó	100,00	100,00	105,00
(30) 655 7192 Utólag fizetendő összesen:				1.400,00	1.756,00
Számla összesen:				**9.440**	**10.937**

alakulcs	adó (Ft)	adóalap (Ft)	összesen (Ft)
0%	**0,00**	**2.380,00**	**2.380,00**
Mentes	0,00	2.380,00	2.380,00
5%	**93,00**	**1.860,00**	**1.953,00**
TESZOR 61.20.42	93,00	1.860,00	1.953,00
27%	**1.404,00**	**5.200,00**	**6.604,00**
TESZOR 61.20.12	1.404,00	5.200,00	6.604,00
Összesen:	1.497,00	9.440,00	10.937,00

Egyúttal tájékoztatjuk, hogy a számlázott időszak zárásakor folyószámláján hátralék mutatkozott, melynek összege az "Elszámolási információ" rovat "Lejárt tartozás" sorában látható. Kérjük, sziveskedjen elmaradását mielőbb rendezni! Amennyiben tartozását időközben kiegyenlítette, felhívásunkat tekintse tárgytalannak. Tájékoztatjuk, hogy a tartozás összegét elfogadottnak tekintjük, ha üzletágunkhoz nem érkezik észrevétel.

A másolat az eredetivel mindenben megegyezik.

2022 JÚN. 21

KÖZSÉGI POLGÁRŐR EGYESÜLET
5465 Csorkeszőlő, Köztársaság tér 1.
Adószám: 18834851-1-16
Szlasz.: 69800030-15301730

Mobilszolgáltatások számla

1/1. eredeti példány / original copy

A KA 1006 081 057 983 7

Szolgáltató - Kibocsátó / Service provider

Magyar Telekom Nyrt. 1097 Budapest, Könyves Kálmán Krt. 36.

Bankszámla száma:	BNP 13100007-02506810-03663484
Adóigazgatási azonosító:	10773381-2-44
Ügyfélszolgálat telefonszáma:	1400
Levelezési cím:	1276 Budapest Pf. 1400
Internet:	www.telekom.hu/uzleti
Kapcsolat:	uzleti@telekom.hu

Községi Polgárőr Egyesület Cserkeszőlő
Cserkeszőlő
Köztársaság tér 1.
5465

Számla száma / Invoice No.:	**5120220002642212**
Teljesítés időpontja / Fulf.date:	2022.02.18.
Számla kelte / Invoice date:	2022.02.01.
Beérkezési határidő / Due date:	**2022.02.18.**

Ügyfél / Customer

Községi Polgárőr Egyesület Cserkeszőlő
5465 Cserkeszőlő, Köztársaság tér 1.

Ügyfélazonosítók / Customer ID. No.

MT ügyfélazonosító / MT no.:	311405708
Folyószámlaszám:	6587211
Adóigazgatási azonosító(k):	18834851-1-16

Számlaösszesítő (Ft)	Nettó összeg	Áfa	Bruttó összeg
0%	2.380,00	0,00	2.380,00
5%	1.860,00	93,00	1.953,00
27%	5.215,41	1.408,16	6.623,57
Számla összesen	9.455	1.502	**10.957**

Fizetendő összeg:	**10.957**
Számlázott időszak:	2022.01.01. - 2022.01.31.
Fizetés módja:	Lakossági folyószámla

Elszámolási információ[3]

Nyitóegyenleg: 2021.12.31.	45.395
Befizetések:	-17.422
Számlák:	10.937
Záróegyenleg: 2022.01.31.	38.910
Később esedékes részlet:	32.425
Lejárt tartozás:	6.485

3 2022.01.31-i állapot szerint. / As of 31.01.2022.

Még több online ügyintézési lehetőség!
Látogasson el weboldalunkra, ahol böngészés közben a felugró chat ablakban, vagy akár a Chat gomb megjelenését követően kérdezhet munkatársainktól, szabad ügyintézői kapacitás esetén. Az ügyintézés során akár új megrendelésével, meglévő szerződésével, szolgáltatásaival kapcsolatban is érdeklődhet, sőt már szüneteltetés témakörben is fordulhat kollégáinkhoz! További részletek: www.telekom.hu/chat

KÖZSÉGI POLGÁRŐR EGYESÜLET
5465 Cserkeszőlő, Köztársaság tér 1.
Adószám: 18834851-1-16
Szlasz.: 69800030-15301730

2022 JÚN. 2 1

A másolat az eredetivel mindenben megegyező.

Szíves tájékoztatásul közöljük, hogy az Ön bankszámlájára /kártyaszámlájára a mobiltelefon számla összegének megfelelő, 10.957 forint terhelést nyújtunk be.

Szolgáltatás TESZOR 61.20.12[1]	mennyiség	egység	nettó egységár (Ft)	nettó összeg (Ft)	bruttó összeg (Ft)
Mobil hívószám (30) 621 3001					
Előfizetési díjak - Egyedi Dualo hang-Internet díjcsomag					
Mobil telefon szolg.	1	hó	1.300,00	1.300,00	1.651,00
Corporate Internet 1GB (TESZOR 61.20.42)	1	hó	830,00	830,00	871,50
Forgalmi díjak - Egyedi Dualo hang-Internet díjcsomag					
SMS küldés (TESZOR 61.20.13)					
SMS Telekom mobilhálózatba	5	db	15,00	75,00	95,25
SMS Telenor mobilhálózatba	4	db	15,00	60,00	76,20
Mobil telefon szolg.					
Mobil hívás Telekom - csúcsidő	18:05	p:mp	6,90	124,77	158,46
- délután (16-20)	9:17	p:mp	6,90	64,05	81,35
- (20-22)	17:13	p:mp	6,90	118,79	150,87
- (20-22) 12.31. - 12.31.[2]	0:42	p:mp	6,90	4,83	6,13
- pihenőnap	4:18	p:mp	6,90	29,67	37,68
- éjszaka (22-7)	0:54	p:mp	6,90	6,21	7,89
Mobil hívás Telenor - csúcsidő	7:27	p:mp	6,90	51,40	65,28
- délután (16-20)	13:31	p:mp	6,90	93,26	118,45
- (20-22)	8:10	p:mp	6,90	56,35	71,56
- pihenőnap	0:34	p:mp	6,90	3,91	4,97
Mobil hívás Vodafone - csúcsidő	16:36	p:mp	6,90	114,54	145,46
- délután (16-20)	2:13	p:mp	6,90	15,29	19,42
Forgalmi díj kedvezmények					
Havidíjban foglalt belföldi SMS kedvezmény TESZOR 61.20.13	9	db		-135,00	-171,45
Indi Dualo leforgalmazhatóság 12 (alapja: 1.300 Ft)	1	hó		-678,26	-861,39

A számla közvetített szolgáltatást is tartalmaz.

1 A mobil rádiótelefon szolgáltatás TESZOR 61.20.12, az ettől eltérő besorolású szolgáltatások TESZOR számát az adott tételsoron jelöljük.

2 Technikai okok miatt - elsősorban barangolás esetén - előfordulhat, hogy a díjak egy része csak valamely későbbi számlában kerül kiszámlázásra.

MBj_9.5.310_2021.06.21/2022/02/02/JAZZ 1.0/JAZZ/0Debit

Szolgáltatás TESZOR 61.20.12	mennyiség	egység	nettó egységár (Ft)	nettó összeg (Ft)	bruttó összeg (Ft)
(30) 621 3001 Utólag fizetendő összesen:				2.135,00	2.529,00
Mobil hívószám (30) 621 7569					
Előfizetési díjak - Egyedi Dualo hang-Internet díjcsomag					
Mobil telefon szolg.					
Corporate Internet 500MB (TESZOR 61.20.42)	1	hó	1.300,00	1.300,00	1.651,00
KészülékBiztosítás (Mentes)	1	hó	100,00	100,00	105,00
Forgalmi díjak - Egyedi Dualo hang-Internet díjcsomag	1	hó	1.190,00	1.190,00	1.190,00
SMS küldés (TESZOR 61.20.13)					
SMS Telekom mobilhálózatba					
Mobil telefon szolg.	1	db	15,00	15,00	19,05
Mobil hívás Telekom - csúcsidő					
- délután (16-20)	7:07	p:mp	6,90	49,10	62,36
- (20-22) 12.31. - 12.31.?	9:46	p:mp	6,90	67,39	85,58
- pihenőnap	0:29	p:mp	6,90	3,33	4,24
Telekom vezetékes hálózat - csúcsidő	1:20	p:mp	6,90	9,20	11,68
- pihenőnap	0:18	p:mp	6,90	2,07	2,63
Mobil hívás Vodafone - (20-22)	0:33	p:mp	6,90	3,80	4,82
- pihenőnap	0:33	p:mp	6,90	3,80	4,82
- éjszaka (22-7)	2:56	p:mp	6,90	20,24	25,70
Forgalmi díj kedvezmények	1:02	p:mp	6,90	7,13	9,05
Havidíjban foglalt belföldi SMS kedvezmény TESZOR 61.20.13	1	db		-15,00	-19,05
Indi Dualo leforgalmazhatóság 12 (alapja: 1.300 Ft)	1	hó		-162,72	-206,66
(30) 621 7569 Utólag fizetendő összesen:				2.593,00	2.950,00
Mobil hívószám (30) 655 7191					
Előfizetési díjak - Egyedi Dualo hang-Internet díjcsomag					
Mobil telefon szolg.					
Corporate Internet 1GB (TESZOR 61.20.42)	1	hó	1.300,00	1.300,00	1.651,00
KészülékBiztosítás (Mentes)	1	hó	830,00	830,00	871,50
Forgalmi díjak - Egyedi Dualo hang-Internet díjcsomag	1	hó	1.190,00	1.190,00	1.190,00
Mobil telefon szolg.					
Mobil hívás Telekom - csúcsidő					
- délután (16-20)	64:11	p:mp	6,90	442,86	562,43
- pihenőnap	50:00	p:mp	6,90	345,00	438,14
- éjszaka (22-7)	10:52	p:mp	6,90	74,98	95,22
Telekom vezetékes hálózat - csúcsidő	1:21	p:mp	6,90	9,32	11,83
Mobil hívás Telenor - csúcsidő	0:25	p:mp	6,90	2,87	3,65
- délután (16-20)	9:36	p:mp	6,90	66,24	84,12
- pihenőnap	9:57	p:mp	6,90	68,65	87,19
Mobil hívás DIGI - csúcsidő	1:48	p:mp	6,90	12,42	15,77
- pihenőnap	4:18	p:mp	6,90	29,67	37,68
Mobil hívás Vodafone - csúcsidő	1:02	p:mp	6,90	7,13	9,05
- délután (16-20)	16:29	p:mp	6,90	113,73	144,44
- (20-22) 12.31. - 12.31.?	8:41	p:mp	6,90	59,91	76,09
- pihenőnap	1:03	p:mp	6,90	7,24	9,20
Forgalmi díj kedvezmények	4:21	p:mp	6,90	30,01	38,12
Indi Dualo leforgalmazhatóság 12 (alapja: 1.300 Ft)	1	hó		-1.262,79	-1.603,75
(30) 655 7191 Utólag fizetendő összesen:				3.327,00	3.722,00
Mobil hívószám (30) 655 7192					
Előfizetési díjak - Egyedi Dualo hang-Internet díjcsomag					
Mobil telefon szolg.					
Corporate Internet 500MB (TESZOR 61.20.42)	1	hó	1.300,00	1.300,00	1.651,00
Forgalmi díjak - Egyedi Dualo hang-Internet díjcsomag	1	hó	100,00	100,00	105,00
Mobil telefon szolg.					
Mobil hívás Telekom - csúcsidő	0:25	p:mp	6,90	2,87	3,65
Forgalmi díj kedvezmények					
Indi Dualo leforgalmazhatóság 12 (alapja: 1.300 Ft)	1	hó		-2,87	-3,65
(30) 655 7192 Utólag fizetendő összesen:				1.400,00	1.756,00
Számla összesen:				9.455	10.957

A másolat az eredetivel mindenben megegyezik.

2022 JÚN. 21

KÖZSÉGI POLGÁRŐR EGYESÜLET
5465 Cserkeszőlő, Köztársaság tér 1.
Adószám: 18834851-1-16
Szlasz.: 69800030-15301730

? Technikai okok miatt - elsősorban barangolás esetén - előfordulhat, hogy a díjak egy része csak valamely későbbi számlában kerül kiszámlázásra.

Mobilszolgáltatások számla

1/1. eredeti példány / original copy

A KA 1006 082 727 288 2

Szolgáltató - Kibocsátó / Service provider

Magyar Telekom Nyrt. 1097 Budapest, Könyves Kálmán Krt. 36.

Bankszámla száma:	BNP 13100007-02506810-03663484
Adóigazgatási azonosító:	10773381-2-44
Ügyfélszolgálat telefonszáma:	1400
Levelezési cím:	1276 Budapest Pf. 1400
Internet:	www.telekom.hu/uzleti
Kapcsolat:	uzleti@telekom.hu

Községi Polgárőr Egyesület Cserkeszőlő
Cserkeszőlő
Köztársaság tér 1.
5465

Számla száma / Invoice No.:	**5120220004051682**
Teljesítés időpontja / Fulf.date:	2022.03.18.
Számla kelte / Invoice date:	2022.03.01.
Beérkezési határidő / Due date:	**2022.03.18.**

Ügyfél / Customer

Községi Polgárőr Egyesület Cserkeszőlő
5465 Cserkeszőlő, Köztársaság tér 1.

Ügyfélazonosítók / Customer ID. No.

MT ügyfélazonosító / MT no.:	311405708
Folyószámlaszám:	6587211
Adóigazgatási azonosító(k):	18834851-1-16

Számlaösszesítő (Ft)	Nettó összeg	Áfa	Bruttó összeg
0%	2.380,00	0,00	2.380,00
5%	1.860,00	93,00	1.953,00
27%	5.200,00	1.404,00	6.604,00
Számla összesen	9.440	1.497	**10.937**

Fizetendő összeg:	**10.937**
Számlázott időszak:	2022.02.01. - 2022.02.28.
Fizetés módja:	Lakossági folyószámla

Elszámolási információ[3]

Nyitóegyenleg: 2022.01.31.	38.910
Befizetések:	-17.442
Számlák:	10.957
Záróegyenleg: 2022.02.28.	32.425
Később esedékes részlet:	25.940
Lejárt tartozás:	6.485

3 2022.02.28-i állapot szerint. / As of 28.02.2022.

Lépj előre digitálisan!
Telekom. Együtt. Veled

Szíves tájékoztatásul közöljük, hogy az Ön bankszámlájára /kártyaszámlájára a mobiltelefon számla összegének megfelelő, 10.937 forint terhelést nyújtunk be.

MIS_9.5.310_2021.08.27/2022/03/02/JAZZ 1.0/JAZZ/DDebit

Szolgáltatás TESZOR 61.20.12[1]	mennyiség	egység	nettó egységár (Ft)	nettó összeg (Ft)	bruttó összeg (Ft)
Mobil hívószám (30) 621 3001					
Előfizetési díjak - Egyedi Dualo hang-Internet díjcsomag					
Mobil telefon szolg.	1	hó	1.300,00	1.300,00	1.651,00
Corporate Internet 1GB (TESZOR 61.20.42)	1	hó	830,00	830,00	871,50
Forgalmi díjak - Egyedi Dualo hang-Internet díjcsomag					
SMS küldés (TESZOR 61.20.13)					
SMS Telenor mobilhálózatba	2	db	15,00	30,00	38,10
Mobil telefon szolg.					
Mobil hívás Telekom - csúcsidő	15:15	p:mp	6,90	105,22	133,63
- délután (16-20)	7:22	p:mp	6,90	50,83	64,55
- (20-22)	9:10	p:mp	6,90	63,25	80,33
- pihenőnap	14:50	p:mp	6,90	102,35	129,98
- éjszaka (22-7)	4:00	p:mp	6,90	27,60	35,05
Mobil hívás Telenor - csúcsidő	10:29	p:mp	6,90	72,33	91,86
- délután (16-20)	1:54	p:mp	6,90	13,11	16,65
- (20-22)	0:43	p:mp	6,90	4,94	6,28
- pihenőnap	20:59	p:mp	6,90	144,78	183,87
- éjszaka (22-7)	1:31	p:mp	6,90	10,46	13,29
Mobil hívás Vodafone - csúcsidő	1:46	p:mp	6,90	12,19	15,48
- délután (16-20)	4:00	p:mp	6,90	27,60	35,05
- (20-22)	1:34	p:mp	6,90	10,81	13,73
Forgalmi díj kedvezmények					
Havidíjban foglalt belföldi SMS kedvezmény TESZOR 61.20.13	2	db		-30,00	-38,10
Indi Dualo leforgalmazhatóság 12 (alapja: 1.300 Ft)	1	hó		-645,47	-819,75

A számla közvetített szolgáltatást is tartalmaz.

1 A mobil rádiótelefon szolgáltatás TESZOR 61.20.12, az ettől eltérő besorolású szolgáltatások TESZOR számát az adott tételsoron jelöljük.

A másolat az eredetivel mindenben megegyezik.

2022 JÚN. 2 1

KÖZSÉGI POLGÁRŐR EGYESÜLET
5465 Cserkeszőlő, Köztársaság tér 1.
Adószám: 18834851-1-16
Szlasz.: 69800030-15301730

Szolgáltatás TESZOR 61.20.12	mennyiség	egység	nettó egységár (Ft)	nettó összeg (Ft)	bruttó összeg (Ft)
(30) 621 3001 Utólag fizetendő összesen:				2.130,00	2.523,00
Mobil hívószám (30) 621 7569					
Előfizetési díjak - Egyedi Dualo hang-Internet díjcsomag					
Mobil telefon szolg.					
Corporate Internet 500MB (TESZOR 61.20.42)	1	hó	1.300,00	1.300,00	1.651,00
KészülékBiztosítás (Mentes)	1	hó	100,00	100,00	105,00
Forgalmi díjak - Egyedi Dualo hang-Internet díjcsomag	1	hó	1.190,00	1.190,00	1.190,00
Mobil telefon szolg.					
Mobil hívás Telekom - csúcsidő					
- délután (16-20)	8:19	p:mp	6,90	57,38	72,88
Mobil hívás Vodafone - csúcsidő	2:11	p:mp	6,90	15,06	19,13
- délután (16-20)	0:41	p:mp	6,90	4,71	5,99
Forgalmi díj kedvezmények	0:01	p:mp	6,90	0,11	0,15
Indi Dualo leforgalmazhatóság 12 (alapja: 1.300 Ft)	1	hó		-77,28	-98,14
(30) 621 7569 Utólag fizetendő összesen:				2.590,00	2.946,00
Mobil hívószám (30) 655 7191					
Előfizetési díjak - Egyedi Dualo hang-Internet díjcsomag					
Mobil telefon szolg.					
Corporate Internet 1GB (TESZOR 61.20.42)	1	hó	1.300,00	1.300,00	1.651,00
KészülékBiztosítás (Mentes)	1	hó	830,00	830,00	871,50
Forgalmi díjak - Egyedi Dualo hang-Internet díjcsomag	1	hó	1.190,00	1.190,00	1.190,00
Mobil telefon szolg.					
Mobil hívás Telekom - csúcsidő					
- délután (16-20)	35:11	p:mp	6,90	242,76	308,30
- pihenőnap	3:52	p:mp	6,90	26,68	33,88
Belföldi más vezetékes hálózat - csúcsidő	11:06	p:mp	6,90	76,59	97,27
Mobil hívás Telenor - csúcsidő	1:05	p:mp	6,90	7,47	9,49
- délután (16-20)	7:52	p:mp	6,90	54,28	68,93
- pihenőnap	3:21	p:mp	6,90	23,12	29,36
Mobil hívás Vodafone - csúcsidő	2:57	p:mp	6,90	20,35	25,85
- délután (16-20)	23:48	p:mp	6,90	164,22	208,56
- pihenőnap	3:18	p:mp	6,90	22,77	28,92
Forgalmi díj kedvezmények	0:15	p:mp	6,90	1,73	2,19
Indi Dualo leforgalmazhatóság 12 (alapja: 1.300 Ft)	1	hó		-639,96	-812,75
(30) 655 7191 Utólag fizetendő összesen:				3.320,00	3.713,00
Mobil hívószám (30) 655 7192					
Előfizetési díjak - Egyedi Dualo hang-Internet díjcsomag					
Mobil telefon szolg.					
Corporate Internet 500MB (TESZOR 61.20.42)	1	hó	1.300,00	1.300,00	1.651,00
(30) 655 7192 Utólag fizetendő összesen:	1	hó	100,00	100,00	105,00
				1.400,00	1.756,00
Számla összesen:				**9.440**	**10.937**

áfakulcs	adó (Ft)	adóalap (Ft)	összesen (Ft)
0%	**0,00**	**2.380,00**	**2.380,00**
Mentes	0,00	2.380,00	2.380,00
5%	**93,00**	**1.860,00**	**1.953,00**
TESZOR 61.20.42 *	93,00	1.860,00	1.953,00
27%	**1.404,00**	**5.200,00**	**6.604,00**
TESZOR 61.20.12	1.404,00	5.200,00	6.604,00
Összesen:	1.497,00	9.440,00	10.937,00

Egyúttal tájékoztatjuk, hogy a számlázott időszak zárásakor folyószámláján hátralék mutatkozott, melynek összege az "Elszámolási információ" rovat "Lejárt tartozás" sorában látható. Kérjük, szíveskedjen elmaradását mielőbb rendezni! Amennyiben tartozását időközben kiegyenlítette, felhívásunkat tekintse tárgytalannak. Tájékoztatjuk, hogy a tartozás összegét elfogadottnak tekintjük, ha üzletágunkhoz nem érkezik észrevétel.

Ügyfélazonosítónkénti bontás (áfa nélkül) / EKG ID (Excluding VAT)

Hívószám	Összesen[4]	Hívószám	Összesen[4]	Hívószám	Összesen[4]
(30) 621 3001	2.130	(30) 655 7191	3.320	(30) 655 7192	1.400
(30) 621 7569	2.590				

A keretszerződésre vállalt határozott időtartam lejárati dátuma 2022.06.14., amely a számla keltétől számított 104 nap.

Tisztelt Ügyfelünk!
Ezúton értesítjük, hogy a Magyar Telekom Nyrt. 2022. május 1-jei hatállyal módosítja az Üzleti Általános Szerződési Feltételei Törzsrészét, 1., 2., 7. és 8. sz. mellékletét az alábbiak szerint:

4 Felhívjuk szíves figyelmét, hogy a táblázatban szereplő "összesen" tétel nem tartalmazza a folyószámlaszintű kedvezményeket.

A másolat az eredetivel mindenben megegyezik.
2022 JÚN. 21
KÖZSÉGI POLGÁRŐR EGYESÜLET
5465 Cserkeszőlő, Köztársaság tér 1.
Adószám: 18834851-1-16
Szlasz.: 69800030-15301730

Mobilszolgáltatások számla

1/1. eredeti példány / original copy

A

KA 1006 084 475 781 2

Szolgáltató - Kibocsátó / Service provider

Magyar Telekom Nyrt. 1097 Budapest, Könyves Kálmán Krt. 36.

Bankszámla száma:	BNP 13100007-02506810-03663484
Adóigazgatási azonosító:	10773381-2-44
Ügyfélszolgálat telefonszáma:	1400
Levelezési cím:	1276 Budapest Pf. 1400
Internet:	www.telekom.hu/uzleti
Kapcsolat:	uzleti@telekom.hu

Községi Polgárőr Egyesület Cserkeszőlő
Cserkeszőlő
Köztársaság tér 1.
5465

Számla száma / Invoice No.:	**5120220004402745**
Teljesítés időpontja / Fulf.date:	2022.04.21.
Számla kelte / Invoice date:	2022.04.01.
Beérkezési határidő / Due date:	**2022.04.21.**

Ügyfél / Customer

Községi Polgárőr Egyesület Cserkeszőlő
5465 Cserkeszőlő, Köztársaság tér 1.

Ügyfélazonosítók / Customer ID. No.

MT ügyfélazonosító / MT no.:	311405708
Folyószámlaszám:	6587211
Adóigazgatási azonosító(k):	18834851-1-16

Számlaösszesítő (Ft)	Nettó összeg	Áfa	Bruttó összeg
0%	2.380,00	0,00	2.380,00
5%	1.860,00	93,00	1.953,00
27%	5.359,38	1.447,03	6.806,41
Számla összesen	9.599	1.540	**11.139**

Fizetendő összeg:	**11.139**
Számlázott időszak:	2022.03.01. - 2022.03.31.
Fizetés módja:	Lakossági folyószámla

Elszámolási információ[3]

Nyitóegyenleg: 2022.02.28.	32.425
Befizetések:	17.422
Számlák:	10.937
Záróegyenleg: 2022.03.31.	25.940
Később esedékes részlet:	19.455
Lejárt tartozás:	6.485

3 2022.03.31-i állapot szerint. / As of 31.03.2022.

Lépj előre digitálisan!
Telekom. Együtt. Veled

Szíves tájékoztatásul közöljük, hogy az Ön bankszámlájára /kártyaszámlájára a mobiltelefon számla összegének megfelelő, 11.139 forint terhelést nyújtunk be.

Szolgáltatás TESZOR 61.20.12[1]	mennyiség	egység	nettó egységár (Ft)	nettó összeg (Ft)	bruttó összeg (Ft)
Mobil hívószám (30) 621 3001					
Előfizetési díjak - Egyedi Dualo hang-Internet díjcsomag					
Mobil telefon szolg.	1	hó	1.300,00	1.300,00	1.651,00
Corporate Internet 1GB (TESZOR 61.20.42)	1	hó	830,00	830,00	871,50
Forgalmi díjak - Egyedi Dualo hang-Internet díjcsomag					
SMS küldés (TESZOR 61.20.13)					
SMS Telekom mobilhálózatba	1	db	15,00	15,00	19,05
SMS Vodafone mobilhálózatba	20	db	15,00	300,00	381,00
Mobil telefon szolg.					
Mobil hívás Telekom - csúcsidő	29:00	p:mp	6,90	200,09	254,12
- délután (16-20)	3:58	p:mp	6,90	27,37	34,76
- (20-22)	3:26	p:mp	6,90	23,69	30,09
- pihenőnap	8:51	p:mp	6,90	61,06	77,55
- éjszaka (22-7)	4:31	p:mp	6,90	31,16	39,58
Telekom vezetékes hálózat - csúcsidő	1:03	p:mp	6,90	7,25	9,20
Mobil hívás Telenor - csúcsidő	13:37	p:mp	6,90	93,95	119,32
- délután (16-20)	14:41	p:mp	6,90	101,31	128,67
- (20-22)	5:21	p:mp	6,90	36,92	46,88
- pihenőnap	7:58	p:mp	6,90	54,97	69,81
- éjszaka (22-7)	3:05	p:mp	6,90	21,27	27,02
Mobil hívás Vodafone - csúcsidő	7:54	p:mp	6,90	54,51	69,23
- délután (16-20)	2:19	p:mp	6,90	15,98	20,30
- éjszaka (22-7)	0:06	p:mp	6,90	0,69	0,88

A számla közvetített szolgáltatást is tartalmaz.

1 A mobil rádiótelefon szolgáltatás TESZOR 61.20.12, az ettől eltérő besorolású szolgáltatások TESZOR-számát az adott tételsoron jelöljük.

A másolat az eredetivel mindenben megegyező.

2022. JÚN. 21

KÖZSÉGI POLGÁRŐR EGYESÜLET
5465 Cserkeszőlő, Köztársaság tér 1.
Adószám: 18834851-1-16
Szlasz.: 69800030-15301730

Szolgáltatás TESZOR 61.20.12	mennyiség	egység	nettó egységár (Ft)	nettó összeg (Ft)	bruttó összeg (Ft)
Forgalmi díj kedvezmények					
Havidíjban foglalt belföldi SMS kedvezmény TESZOR 61.20.13	20	db		-300,00	-381,00
Indi Dualo leforgalmazhatóság 12 (alapja: 1.300 Ft)	1	hó		-730,23	-927,39
(30) 621 3001 Utólag fizetendő összesen:				2.145,00	2.542,00
Mobil hívószám (30) 621 7569					
Előfizetési díjak - Egyedi Dualo hang-Internet díjcsomag					
Mobil telefon szolg.	1	hó	1.300,00	1.300,00	1.651,00
Corporate Internet 500MB (TESZOR 61.20.42)	1	hó	100,00	100,00	105,00
KészülékBiztosítás (Mentes)	1	hó	1.190,00	1.190,00	1.190,00
Forgalmi díjak - Egyedi Dualo hang-Internet díjcsomag					
Mobil telefon szolg.					
Mobil hívás Telekom - csúcsidő	21:23	p:mp	6,90	147,54	187,38
- délután (16-20)	3:47	p:mp	6,90	26,10	33,15
- pihenőnap	10:31	p:mp	6,90	72,56	92,16
- éjszaka (22-7)	0:13	p:mp	6,90	1,49	1,90
Telekom vezetékes hálózat - csúcsidő	4:03	p:mp	6,90	27,94	35,49
Mobil hívás Telenor - csúcsidő	0:20	p:mp	6,90	2,30	2,92
- délután (16-20)	0:14	p:mp	6,90	1,61	2,04
- pihenőnap	0:11	p:mp	6,90	1,26	1,61
Mobil hívás Vodafone - csúcsidő	1:30	p:mp	6,90	10,35	13,14
- pihenőnap	2:09	p:mp	6,90	14,83	18,84
- éjszaka (22-7)	2:18	p:mp	6,90	15,87	20,15
Forgalmi díj kedvezmények					
Indi Dualo leforgalmazhatóság 12 (alapja: 1.300 Ft)	1	hó		-321,87	-408,78
(30) 621 7569 Utólag fizetendő összesen:				2.590,00	2.946,00
Mobil hívószám (30) 655 7191					
Előfizetési díjak - Egyedi Dualo hang-Internet díjcsomag					
Mobil telefon szolg.	1	hó	1.300,00	1.300,00	1.651,00
Corporate Internet 1GB (TESZOR 61.20.42)	1	hó	830,00	830,00	871,50
KészülékBiztosítás (Mentes)	1	hó	1.190,00	1.190,00	1.190,00
Forgalmi díjak - Egyedi Dualo hang-Internet díjcsomag					
Mobil telefon szolg.					
Mobil hívás Telekom - csúcsidő	94:41	p:mp	6,90	653,31	829,70
- délután (16-20)	26:34	p:mp	6,90	183,31	232,80
- pihenőnap	18:43	p:mp	6,90	129,14	164,01
Telekom vezetékes hálózat - csúcsidő	0:19	p:mp	6,90	2,18	2,77
Mobil hívás Telenor - csúcsidő	14:25	p:mp	6,90	99,47	126,33
- délután (16-20)	9:06	p:mp	6,90	62,79	79,74
- pihenőnap	9:47	p:mp	6,90	67,50	85,73
Mobil hívás DIGI - pihenőnap	0:21	p:mp	6,90	2,42	3,07
Mobil hívás Vodafone - csúcsidő	20:20	p:mp	6,90	140,29	178,17
- délután (16-20)	10:13	p:mp	6,90	70,49	89,53
- pihenőnap	4:51	p:mp	6,90	33,46	42,50
Forgalmi díj kedvezmények					
Indi Dualo leforgalmazhatóság 12 (alapja: 1.300 Ft)	1	hó		-1.300,00	-1.651,00
(30) 655 7191 Utólag fizetendő összesen:				3.464,00	3.896,00
Mobil hívószám (30) 655 7192					
Előfizetési díjak - Egyedi Dualo hang-Internet díjcsomag					
Mobil telefon szolg.	1	hó	1.300,00	1.300,00	1.651,00
Corporate Internet 500MB (TESZOR 61.20.42)	1	hó	100,00	100,00	105,00
Forgalmi díjak - Egyedi Dualo hang-Internet díjcsomag					
Mobil telefon szolg.					
Mobil hívás Telekom - délután (16-20)	1:07	p:mp	6,90	7,70	9,78
- pihenőnap	4:33	p:mp	6,90	31,39	39,87
Forgalmi díj kedvezmények					
Indi Dualo leforgalmazhatóság 12 (alapja: 1.300 Ft)	1	hó		-39,10	-49,66
(30) 655 7192 Utólag fizetendő összesen:				1.400,00	1.756,00
Számla összesen:				**9.599**	**11.139**

A másolat az eredetivel mindenben megegyezik.

2022 JÚN. 21

KÖZSÉGI POLGÁRŐR EGYESÜLET
5465 Cserkeszőlő, Köztársaság tér 1.
Adószám: 18834851-1-16
Szlasz.: 69800030-15301730

Mobilszolgáltatások számla

1/1. eredeti példány / original copy

A

KA 1006 086 265 598 9

Szolgáltató - Kibocsátó / Service provider

Magyar Telekom Nyrt. 1097 Budapest, Könyves Kálmán Krt. 36.

Bankszámla száma:	BNP 13100007-02506810-03663484
Adóigazgatási azonosító:	10773381-2-44
Ügyfélszolgálat telefonszáma:	1400
Levelezési cím:	1276 Budapest Pf. 1400
Internet:	www.telekom.hu/uzleti
Kapcsolat:	uzleti@telekom.hu

Községi Polgárőr Egyesület Cserkeszőlő
Cserkeszőlő
Köztársaság tér 1.
5465

Számla száma / Invoice No.:	**5120220005890733**
Teljesítés időpontja / Fulf.date:	2022.05.18.
Számla kelte / Invoice date:	2022.05.01.
Beérkezési határidő / Due date:	**2022.05.18.**

Ügyfél / Customer

Községi Polgárőr Egyesület Cserkeszőlő
5465 Cserkeszőlő, Köztársaság tér 1.

Ügyfélazonosítók / Customer ID. No.

MT ügyfélazonosító / MT no.:	**311405708**
Folyószámlaszám:	6587211
Adóigazgatási azonosító(k):	18834851-1-16

Számlaösszesítő (Ft)

	Nettó összeg	Áfa	Bruttó összeg
0%	2.380,00	0,00	2.380,00
5%	1.860,00	93,00	1.953,00
27%	5.269,97	1.422,90	6.692,87
Számla összesen	9.510	1.516	**11.026**

Fizetendő összeg:	**11.026**
Számlázott időszak:	2022.04.01. - 2022.04.30.
Fizetés módja:	Lakossági folyószámla

Elszámolási információ[3]

Nyitóegyenleg: 2022.03.31.	25.940
Befizetések:	-17.624
Számlák:	11.139
Záróegyenleg: 2022.04.30.	19.455
Később esedékes részlet:	12.970
Lejárt tartozás:	6.485

3 2022.04.30-i állapot szerint. / As of 30.04.2022

Lépj előre digitálisan!
Telekom. Együtt. Veled

Szíves tájékoztatásul közöljük, hogy az Ön bankszámlájára /kártyaszámlájára a mobiltelefon számla összegének megfelelő, 11.026 forint terhelést nyújtunk be.

01/696430/76/**005313**/022197/01/03/0000 m
HRK/0022/01/ZN/2/05/02/2022/27681.202"0315"5.5"HBN

Szolgáltatás TESZOR 61.20.12[1]	mennyiség	egység	nettó egységár (Ft)	nettó összeg (Ft)	bruttó összeg (Ft)
Mobil hívószám (30) 621 3001					
Előfizetési díjak - Egyedi Dualo hang-Internet díjcsomag					
Mobil telefon szolg.	1	hó	1.300,00	1.300,00	1.651,00
Corporate Internet 1GB (TESZOR 61.20.42)	1	hó	830,00	830,00	871,50
Forgalmi díjak - Egyedi Dualo hang-Internet díjcsomag					
SMS küldés (TESZOR 61.20.13)					
SMS Telekom mobilhálózatba	3	db	15,00	45,00	57,15
SMS Vodafone mobilhálózatba	11	db	15,00	165,00	209,55
Mobil telefon szolg.					
Mobil hívás Telekom - csúcsidő	15:54	p:mp	6,90	109,71	139,33
- délután (16-20)	12:12	p:mp	6,90	84,18	106,91
- (20-22)	6:39	p:mp	6,90	45,88	58,27
- pihenőnap	16:17	p:mp	6,90	112,35	142,69
- éjszaka (22-7)	2:13	p:mp	6,90	15,29	19,42
Mobil hívás Telenor - csúcsidő	14:43	p:mp	6,90	101,54	128,96
- délután (16-20)	7:45	p:mp	6,90	53,47	67,91
- (20-22)	6:36	p:mp	6,90	45,54	57,83
- pihenőnap	9:35	p:mp	6,90	66,12	83,98
- éjszaka (22-7)	4:44	p:mp	6,90	32,66	41,48
Mobil hívás Vodafone - csúcsidő	1:42	p:mp	6,90	11,73	14,90
- délután (16-20)	2:11	p:mp	6,90	15,06	19,13
pihenőnap	29:40	p:mp	6,90	204,70	259,97
Forgalmi díj kedvezmények					
Havidíjban foglalt belföldi SMS kedvezmeny TESZOR 61.20.13	14	db		-210,00	-266,70

A számla közvetített szolgáltatást is tartalmaz.

[1] A mobil rádiótelefon szolgáltatás TESZOR 61.20.12, az ettől eltérő besorolású szolgáltatások TESZOR számát az adott tételsoron jelöljük.

A másolat az eredetivel mindenben megegyező.
2022 JÚN. 21

KÖZSÉGI POLGÁRŐR EGYESÜLET
5465 Cserkeszőlő, Köztársaság tér 1.
Adószám: 18834851-1-16
Szlasz.: 69800030-15301730

Szolgáltatás TESZOR 61.20.12	mennyiség	egység	nettó egységár (Ft)	nettó összeg (Ft)	bruttó összeg (Ft)
Indi Dualo leforgalmazhatóság 12 (alapja: 1.300 Ft)	1	hó		-898,24	-1.140,77
(30) 621 3001 Utólag fizetendő összesen:				2.130,00	2.523,00

Mobil hívószám (30) 621 7569

Az előfizetésre vállalt hűsége lejár: 2022.08.24. A hűségidő a számla keltétől számított 114 nap múlva jár le.

Előfizetési díjak - Egyedi Dualo hang-Internet díjcsomag					
Mobil telefon szolg.	1	hó	1.300,00	1.300,00	1.651,00
Corporate Internet 500MB (TESZOR 61.20.42)	1	hó	100,00	100,00	105,00
KészülékBiztosítás (Mentes)	1	hó	1.190,00	1.190,00	1.190,00
Forgalmi díjak - Egyedi Dualo hang-Internet díjcsomag					
SMS küldés (TESZOR 61.20.13)					
SMS Vodafone mobilhálózatba	2	db	15,00	30,00	38,10
Mobil telefon szolg.					
Mobil hívás Telekom - csúcsidő	8:59	p:mp	6,90	61,98	78,72
- délután (16-20)	9:56	p:mp	6,90	68,54	87,04
- pihenőnap	8:16	p:mp	6,90	57,04	72,44
- éjszaka (22-7)	2:56	p:mp	6,90	20,24	25,70
Telekom vezetékes hálózat - csúcsidő	0:23	p:mp	6,90	2,64	3,36
Mobil hívás Vodafone - csúcsidő	9:26	p:mp	6,90	65,09	82,66
- pihenőnap	6:14	p:mp	6,90	43,01	54,62
Forgalmi díj kedvezmények					
Havidíjban foglalt belföldi SMS kedvezmény TESZOR 61.20.13	2	db		-30,00	-38,10
Indi Dualo leforgalmazhatóság 12 (alapja: 1.300 Ft)	1	hó		-318,54	-404,55
(30) 621 7569 Utolag fizetendő összesen:				2.590,00	2.946,00

Mobil hívószám (30) 655 7191

Az előfizetésre és az adat díjcsomagra vállalt hűsége lejár: 2022.08.24. A hűségidő a számla keltétől számított 114 nap múlva jár le.

Előfizetési díjak - Egyedi Dualo hang-Internet díjcsomag					
Mobil telefon szolg.	1	hó	1.300,00	1.300,00	1.651,00
Corporate Internet 1GB (TESZOR 61.20.42)	1	hó	830,00	830,00	871,50
KészülékBiztosítás (Mentes)	1	hó	1.190,00	1.190,00	1.190,00
Forgalmi díjak - Egyedi Dualo hang-Internet díjcsomag					
Mobil telefon szolg.					
Mobil hívás Telekom - csúcsidő	39:41	p:mp	6,90	273,81	347,74
- délután (16-20)	25:34	p:mp	6,90	176,41	224,04
- pihenőnap	36:52	p:mp	6,90	254,38	323,06
Mobil hívás Telenor - csúcsidő	31:58	p:mp	6,90	220,57	280,12
- délután (16-20)	8:59	p:mp	6,90	61,98	78,72
- (20-22)	5:21	p:mp	6,90	36,92	46,88
- pihenőnap	11:06	p:mp	6,90	76,59	97,27
Mobil hívás DIGI - pihenőnap	0:50	p:mp	6,90	5,75	7,30
Mobil hívás Vodafone - csúcsidő	19:45	p:mp	6,90	136,27	173,07
- délután (16-20)	5:57	p:mp	6,90	41,05	52,14
- (20-22)	9:39	p:mp	6,90	66,59	84,56
- pihenőnap	2:51	p:mp	6,90	19,66	24,97
Forgalmi díj kedvezmények					
Indi Dualo leforgalmazhatóság 12 (alapja: 1.300 Ft)	1	hó		-1.300,00	-1.651,00
(30) 655 7191 Utólag fizetendő összesen:				3.390,00	3.801,00

Mobil hívószám (30) 655 7192

Előfizetési díjak - Egyedi Dualo hang-Internet díjcsomag					
Mobil telefon szolg.	1	hó	1.300,00	1.300,00	1.651,00
Corporate Internet 500MB (TESZOR 61.20.42)	1	hó	100,00	100,00	105,00
(30) 655 7192 Utólag fizetendő összesen:				1.400,00	1.756,00

Számla összesen: 9.510 11.026

áfakulcs	adó (Ft)	adóalap (Ft)	összesen (Ft)
0%	**0,00**	**2.380,00**	**2.380,00**
Mentes	0,00	2.380,00	2.380,00
5%	**93,00**	**1.860,00**	**1.953,00**
TESZOR 61.20.42	93,00	1.860,00	1.953,00
27%	**1.422,90**	**5.269,97**	**6.692,87**
TESZOR 61.20.12	1.422,90	5.269,97	6.692,87
Összesen:	1.515,90	9.509,97	11.025,87

A másolat az eredetivel mindenben megegyezik.

2022 JÚN. 2 1

KÖZSÉGI POLGÁRŐR EGYESÜLET
5465 Cserkeszőlő, Köztársaság tér 1.
Adószám: 18834851-1-16
Szlasz.: 69800030-15301730

áfakulcs	adó (Ft)	adóalap (Ft)	összesen (Ft)
0%	**0,00**	**2.380,00**	**2.380,00**
Mentes	0,00	2.380,00	2.380,00
5%	**93,00**	**1.860,00**	**1.953,00**
TESZOR 61.20.42	93,00	1.860,00	1.953,00
27%	**1.408,16**	**5.215,41**	**6.623,57**
TESZOR 61.20.12	1.408,16	5.215,41	6.623,57
Összesen:	1.501,16	9.455,41	10.956,57

Egyúttal tájékoztatjuk, hogy a számlázott időszak zárásakor folyószámláján hátralék mutatkozott, melynek összege az "Elszámolási információ" rovat "Lejárt tartozás" sorában látható. Kérjük, szíveskedjen elmaradását mielőbb rendezni! Amennyiben tartozását időközben kiegyenlítette, felhívásunkat tekintse tárgytalannak. Tájékoztatjuk, hogy a tartozás összegét elfogadottnak tekintjük, ha üzletágunkhoz nem érkezik észrevétel.

Ügyfélazonosítónkénti bontás (áfa nélkül) / EKG ID (Excluding VAT)

Hívószám	Összesen[4]	Hívószám	Összesen[4]	Hívószám	Összesen[4]
(30) 621 3001	2.135	(30) 655 7191	3.327	(30) 655 7192	1.400
(30) 621 7569	2.593				

Tisztelt Ügyfelünk!
Ezúton értesítjük, hogy a Magyar Telekom Nyrt. 2022. április 1-jei hatállyal módosítja az Üzleti Általános Szerződési Feltételei 7. sz. mellékletét az alábbiak szerint:
2022. április 1-jei változások

1. **Az ÜÁSZF 7. sz. mellékletét érintő módosítások az alábbiak:**
Az IPTV hálózaton nyújtott IPTV Filmvilág, illetve a műholdas (SAT) televízió hálózaton nyújtott SAT Filmvilág mini csomagokban a Sony Movie Channel csatorna helyett a Viasat Film csatorna, illetve a Sony Max csatorna helyett a Viasat 2 csatorna kerül elosztásra. (6.3. pont)
Az IPTV hálózaton nyújtott IPTV Filmvilág mini csomagban a Sundance TV csatorna helyett az Epic Drama csatorna kerül elosztásra. (6.3. pont)

Az előfizető a szolgáltató egyoldalú szerződésmódosításáról szóló értesítésének kézhezvételétől számított 45 napon belül jogosult azonnali hatállyal, további jogkövetkezmények nélkül felmondani a határozott időtartamú előfizetői szerződést. Nem jogosult az előfizető felmondani az előfizetői szerződést, ha a módosítás következtében az előfizetői szerződés, illetve a szolgáltatás igénybevételére vonatkozó feltételek az előfizető számára kizárólag előnyös módon változnak meg, ha a módosítás adminisztratív jellegű és nem tartalmaz az előfizető számára hátrányos rendelkezést, vagy ha a módosítás kifejezetten jogszabályváltozáson, hatósági vagy bírósági döntésen alapul.
Az előfizető a határozatlan idejű előfizetői szerződést azonnali hatállyal bármikor jogosult további jogkövetkezmények nélkül felmondani, vagy ha az egyedi előfizetői szerződésben a felek ettől eltérő felmondási időt kötöttek ki, akkor az egyedi előfizetői szerződésben meghatározott felmondási idővel bármikor jogosult további jogkövetkezmények nélkül felmondani.
Tájékoztatjuk továbbá, hogy a Magyar Telekom Nyrt. 2022. március 1. napjával is módosítja Üzleti Általános Szerződési Feltételeit, a módosítások 2022. március 1. napjától elérhetőek a www.telekom.hu/uzleti címen, személyesen üzleteinkben, illetve az értékesítési menedzsereknél.
További tájékoztatás és a módosított dokumentumok egységes szerkezetben, illetve a 2022. április 1-jén hatályba lépő módosítás szövege legkésőbb 2022. március 1. napjától elérhető a www.telekom.hu/uzleti címen, személyesen üzleteinkben, illetve az értékesítési menedzsereknél.

01/516208/76/035345/09209/02/03/0000 m

A másolat az eredetivel mindenben megegyező.

2022 JÚN. 2 1

KÖZSÉGI POLGÁRŐR EGYESÜLET
5465 Cserkeszőlő, Köztársaság tér 1.
Adószám: 18834851-1-16
Szlasz.: 69800030-15301730

4 Felhívjuk szíves figyelmét, hogy a táblázatban szereplő "összesen" tétel nem tartalmazza a folyószámlaszintű kedvezményeket.

Mobilszolgáltatások számla

1/1. eredeti példány / original copy

A

KA 1006 088 197 267 0

Szolgáltató - Kibocsátó / Service provider

Magyar Telekom Nyrt. 1097 Budapest, Könyves Kálmán Krt. 36.

Bankszámla száma:	BNP 13100007-02506810-03663484
Adóigazgatási azonosító:	10773381-2-44
Ügyfélszolgálat telefonszáma:	1400
Levelezési cím:	1276 Budapest Pf. 1400
Internet:	www.telekom.hu/uzleti
Kapcsolat:	uzleti@telekom.hu

Községi Polgárőr Egyesület Cserkeszőlő
Cserkeszőlő
Köztársaság tér 1.
5465

Számla száma / Invoice No.:	**5120220007337576**
Teljesítés időpontja / Fulf.date:	2022.06.20.
Számla kelte / Invoice date:	2022.06.01.
Beérkezési határidő / Due date:	**2022.06.20.**

Ügyfél / Customer

Községi Polgárőr Egyesület Cserkeszőlő
5465 Cserkeszőlő, Köztársaság tér 1.

Ügyfélazonosítók / Customer ID. No.

MT ügyfélazonosító / MT no.:	311405708
Folyószámlaszám:	6587211
Adóigazgatási azonosító(k):	18834851-1-16

Számlaösszesítő (Ft)	Nettó összeg	Áfa	Bruttó összeg
0%	2.380,00	0,00	2.380,00
5%	1.860,00	93,00	1.953,00
27%	5.412,60	1.461,40	6.874,00
Számla összesen	9.653	1.554	**11.207**

Fizetendő összeg:	**11.207**
Számlázott időszak:	2022.05.01. - 2022.05.31.
Fizetés módja:	Lakossági folyószámla

Elszámolási információ[3]

Nyitóegyenleg: 2022.04.30.	19.455
Befizetések:	-17.511
Számlák:	11.026
Záróegyenleg: 2022.05.31.	12.970
Később esedékes részlet:	6.485
Lejárt tartozás:	6.485

3 2022.05.31-i állapot szerint. / As of 31.05.2022.

Lépj előre digitálisan!
Telekom. Együtt. Veled

Szíves tájékoztatásul közöljük, hogy az Ön bankszámlájára /kártyaszámlájára a mobiltelefon számla összegének megfelelő, 11.207 forint terhelést nyújtunk be.

MB: 55310, 2021.08.27/2022/06/02/JAZZ 1.0/JAZZ/DDebt

Szolgáltatás TESZOR 61.20.12[1]

	mennyiség	egység	nettó egységár (Ft)	nettó összeg (Ft)	bruttó összeg (Ft)
Mobil hívószám (30) 621 3001					
Előfizetési díjak - Egyedi Dualo hang-Internet díjcsomag					
Mobil telefon szolg.	1	hó	1.300,00	1.300,00	1.651,00
Corporate Internet 1GB (TESZOR 61.20.42)	1	hó	830,00	830,00	871,50
Forgalmi díjak - Egyedi Dualo hang-Internet díjcsomag					
SMS küldés (TESZOR 61.20.13)					
SMS Telekom mobilhálózatba	3	db	15,00	45,00	57,15
SMS Vodafone mobilhálózatba	7	db	15,00	105,00	133,35
Mobil telefon szolg.					
Mobil hívás Telekom - csúcsidő					
- délután (16-20)	56:58	p:mp	6,90	393,07	499,19
- (20-22)	13:07	p:mp	6,90	90,50	114,94
- pihenőnap	2:59	p:mp	6,90	20,58	26,14
- éjszaka (22-7)	8:50	p:mp	6,90	60,95	77,40
Mobil hívás Yettel - csúcsidő	2:58	p:mp	6,90	20,47	26,00
- délután (16-20)	12:38	p:mp	6,90	87,17	110,70
- (20-22)	9:23	p:mp	6,90	64,74	82,22
- pihenőnap	1:37	p:mp	6,90	11,15	14,17
- éjszaka (22-7)	0:27	p:mp	6,90	3,11	3,94
Mobil hívás Vodafone - csúcsidő	8:24	p:mp	6,90	57,96	73,61
- délután (16-20)	12:11	p:mp	6,90	84,06	106,76
- (20-22)	1:55	p:mp	6,90	13,22	16,80
- éjszaka (22-7)	1:07	p:mp	6,90	7,70	9,78
	0:27	p:mp	6,90	3,11	3,94

A számla közvetített szolgáltatást is tartalmaz.

1 A mobil rádiótelefon szolgáltatás TESZOR 61.20.12 alá tartozó személyes használatra szánt készülékek TESZOR számát az adott tételsoron jelöljük.

A másolat az eredetivel mindenben megegyezik.

2022 JÚN. 21

KÖZSÉGI POLGÁRŐR EGYESÜLET
5465 Cserkeszőlő, Köztársaság tér 1.
Adószám: 18834851-1-16
Szlasz.: 69800030-15301730

Szolgáltatás TESZOR 61.20.12	mennyiség	egység	nettó egységár (Ft)	nettó összeg (Ft)	bruttó összeg (Ft)
Forgalmi díj kedvezmények					
Havidíjban foglalt belföldi SMS kedvezmény TESZOR 61.20.13	10	db		-150,00	-190,50
Indi Dualo leforgalmazhatóság 12 (alapja: 1.300 Ft)	1	hó		-917,79	-1.165,60
(30) 621 3001 Utólag fizetendő összesen:				2.130,00	2.523,00

Mobil hívószám (30) 621 7569

Az előfizetésre vállalt hűsége lejár: 2022.08.24. A hűségidő a számla keltétől számított 83 nap múlva jár le.

Előfizetési díjak - Egyedi Dualo hang-Internet díjcsomag					
Mobil telefon szolg.	1	hó	1.300,00	1.300,00	1.651,00
Corporate Internet 500MB (TESZOR 61.20.42)	1	hó	100,00	100,00	105,00
KészülékBiztositas (Mentes)	1	hó	1.190,00	1.190,00	1.190,00
Forgalmi díjak - Egyedi Dualo hang-Internet díjcsomag					
SMS küldés (TESZOR 61.20.13)					
SMS Vodafone mobilhálózatba	3	db	15,00	45,00	57,15
Mobil telefon szolg.					
Mobil hivás Telekom - csúcsidő	15:41	p:mp	6,90	108,21	137,43
- délután (16-20)	15:39	p:mp	6,90	107,98	137,14
- (20-22)	3:20	p:mp	6,90	23,00	29,21
- pihenőnap	3:39	p:mp	6,90	25,18	31,98
Mobil hivás Yettel - csúcsidő	2:16	p:mp	6,90	15,64	19,86
- délután (16-20)	1:17	p:mp	6,90	8,85	11,25
Mobil hivás Vodafone - csúcsidő	3:14	p:mp	6,90	22,31	28,33
- pihenőnap	0:14	p:mp	6,90	1,61	2,04
MMS küldés (TESZOR 61.20.14)					
MMS belföldi más mobilhálózatba	2	db	106,30	212,60	270,00
Forgalmi díj kedvezmények					
Havidíjban foglalt belföldi SMS kedvezmény TESZOR 61.20.13	3	db		-45,00	-57,15
Indi Dualo leforgalmazhatóság 12 (alapja: 1.300 Ft)	1	hó		-312,79	-397,24
(30) 621 7569 Utólag fizetendő összesen:				2.803,00	3.216,00

Mobil hivószám (30) 655 7191

Az előfizetésre és az adat díjcsomagra vállalt hűsége lejár: 2022.08.24. A hűségidő a számla keltétől számított 83 nap múlva jár le.

Előfizetési díjak - Egyedi Dualo hang-Internet díjcsomag					
Mobil telefon szolg.	1	hó	1.300,00	1.300,00	1.651,00
Corporate Internet 1GB (TESZOR 61.20.42)	1	hó	830,00	830,00	871,50
KészülékBiztositás (Mentes)	1	hó	1.190,00	1.190,00	1.190,00
Forgalmi díjak - Egyedi Dualo hang-Internet díjcsomag					
Mobil telefon szolg.					
Mobil hivás Telekom - csúcsidő	37:54	p:mp	6,90	261,50	332,11
- délután (16-20)	10:31	p:mp	6,90	72,56	92,16
- (20-22)	7:19	p:mp	6,90	50,48	64,12
- pihenőnap	26:41	p:mp	6,90	184,11	233,82
Telekom vezetékes hálózat - csúcsidő	0:07	p:mp	6,90	0,80	1,02
Mobil hivás Yettel - csúcsidő	29:11	p:mp	6,90	201,36	255,73
- délután (16-20)	12:19	p:mp	6,90	84,98	107,93
- pihenőnap	2:03	p:mp	6,90	14,14	17,96
- éjszaka (22-7)	0:39	p:mp	6,90	4,49	5,70
Mobil hivás DIGI - csúcsidő	4:29	p:mp	6,90	30,93	39,29
Mobil hivás Vodafone - csúcsidő	7:56	p:mp	6,90	54,74	69,52
- délután (16-20)	2:39	p:mp	6,90	18,28	23,22
- pihenőnap	1:34	p:mp	6,90	10,81	13,73
Forgalmi díj kedvezmények					
Indi Dualo leforgalmazhatóság 12 (alapja: 1.300 Ft)	1	hó		-989,21	-1.256,30
(30) 655 7191 Utólag fizetendő összesen:				3.320,00	3.713,00

Mobil hivószám (30) 655 7192

Előfizetési díjak - Egyedi Dualo hang-Internet díjcsomag					
Mobil telefon szolg.	1	hó	1.300,00	1.300,00	1.651,00
Corporate Internet 500MB (TESZOR 61.20.42)	1	hó	100,00	100,00	105,00
(30) 655 7192 Utólag fizetendő összesen:				1.400,00	1.756,00

Számla összesen: 9.653 11.207

A másolat az eredetivel mindenben megegyezik.

2022 JÚN. 2 1

KÖZSÉGI POLGÁRŐR EGYESÜLET
5465 Cserkeszőlő, Köztársaság tér 1.
Adószám: 18834851-1-16
Szlasz.: 69800030-15301730

SZÁMLA

Számlaszám:
2022/01002

Számla kiállító adatai:	Vevő adatai:
Harangozó Mária e.v. 5465 Cserkeszőlő Köztársaság tér 4. Adószám: 74058394-2-36 Takarékbank 69800030-15300265	**Községi Polgárőr Egyesület** 5465 Cserkeszőlő Köztársaság tér 1. Adószám: 18834851-1-16

Fizetési mód	Számla kelte	Teljesítés időpontja	Fizetési határidő
készpénz	2022.01.13.	2022.01.13.	2022.01.13.

#	Megnevezés	Menny.	Mee.	Kedv.	Egységár	ÁFA	Nettó érték	ÁFA érték	Bruttó érték
1.	Eurodog kutyaeledel 415 g	24,000	db		100,88 128,13	27%	2 421	654	3 075
2.	Kutyaszalámi Coop 1 kg	10,000	db		224,10 284,63	27%	2 241	605	2 846
3.	Reno állateledel 100 g	3,000	db		101,33 128,61	27%	304	82	386
4.	Kutyatáp száraz Darling 3 kg	2,000	db		1 230,50 1 562,89	27%	2 461	664	3 125
5.	Kutyaeledel Golden Dog 1.24 kg	2,000	db		223,50 284,06	27%	447	121	568
					(27%-os ÁFA)	27%	7 874	2 126	10 000
					Összesen:		7 874	2 126	10 000

Fizetendő végösszeg: 10 000 Ft

(tizezer forint)

Fizetve

HARANGOZÓ MÁRIA e.v. 1.
5465 Cserkeszőlő
Köztársaság tér 4.
Adószám: 74058394-2-36
Számlaszám: 69800030-15300265

A másolat az eredetivel mindenben megegyezik.

2022 JÚN. 21

KÖZSÉGI POLGÁRŐR EGYESÜLET
5465 Cserkeszőlő, Köztársaság tér 1.
Adószám: 18834851-1-16
Szlasz.: 69800030-15301730

NATURASOFT Készlet és Számla Standard 3.7.3.92 - (www.naturasoft.hu)
A program a verzió kiadásakor hatályos magyar jogszabályoknak megfelel.

SZÁMLA

Számlaszám:
2022/01010

Számla kiállító adatai:	*Vevő adatai:*
Harangozó Mária e.v. 5465 Cserkeszőlő Köztársaság tér 4. Adószám: 74058394-2-36 Takarékbank 69800030-15300265	**Községi Polgárőr Egyesület** 5465 Cserkeszőlő Köztársaság tér 1. Adószám: 18834851-1-16

Fizetési mód	Számla kelte	Teljesítés időpontja	Fizetési határidő
készpénz	2022.02.26.	2022.02.26.	2022.02.26.

#	Megnevezés	Menny.Mee.	Kedv.	Egységár	ÁFA	Nettó érték	ÁFA érték	Bruttó érték
1.	Kutyaszalámi Coop 1 kg	10,000db		282,00 358,10	27%	2 820	761	3 581
2.	Kutyaeledel 10 kg ARO	1,000db		1 854,00 2 354,72	27%	1 854	501	2 355
3.	Eurodog kutyaeledel 415 g	25,000db		107,76 136,86	27%	2 694	727	3 421
4.	Kutyakonzerv Eurodog 1.24 kg	2,000db		253,00 320,87	27%	506	137	643
				(27%-os ÁFA)	27%	7 874	2 126	10 000
				Összesen:		7 874	2 126	10 000

Fizetendő végösszeg: 10 000 Ft

(tízezer forint)

Fizetve

HARANGOZÓ MÁRIA ev. I.
5465 Cserkeszőlő, Köztársaság tér 4.
Üzlet: 5465 Cserkeszőlő, Köztársaság tér 4.
Adószám: 74058394-2-36
Számlaszám: 69800030-15300265

A másolat az eredetivel mindenben megegyezik.

2022 JÚN. 2 1

KÖZSÉGI POLGÁRŐR EGYESÜLET
5465 Cserkeszőlő, Köztársaság tér 1.
Adószám: 18834851-1-16
Szlasz.: 69800030-15301730

NATURASOFT Készlet és Számla Standard 3.7.3.93 - (www.naturasoft.hu)
A program a verzió kiadásakor hatályos magyar jogszabályoknak megfelel.

LIDL MAGYARORSZAG BT.
1037 BUDAPEST RADL AROK 6
UZLET: 360
5440 Kunszentmarton Kossuth Lajos u 23.
ADÓSZÁM:21588017-2-44

------ EGYSZERŰSÍTETT SZÁMLA - ---

SZÁMLASZÁM: A09301391/0243/I)03

VEVŐ:
KÖZSÉGI POLGÁRŐR EGYESÜLET
5465 CSERKESZŐLŐ
KÖZTÁRSASÁG TÉR 1.
ADÓSZÁM: 18834851-1-16

MENNYISÉG * EGYSÉGÁR MEGNEVEZÉS	ÉRTÉK	ÁFA
18,000 db * 399,00 Ft /dl KUTYAEL.BAROMFI(6)	7 182	:00
1,000 db * 2 799,00 Ft /dl SZÁRAZ KUTYAELEDEL	2 799	:00
RÉSZÖSSZEG:	9 981	t
C - 21,26%	9 981	
ÖSSZESEN:	9 981	t
BANKKÁRTYA:	9 981	t

---

* REGISZTRÁLJON A LIDL PLUSRA *
* ÉS SPÓROLJON KÖVETKEZŐ VÁSÁRLÁSAKI ! x

TOVÁBBÉRTÉKESÍTÉS ESETÉN A
JÖVEDÉKI TERMÉK SZÁRMAZÁSÁNAK
IGAZOLÁSÁRA NEM ALKALMAS

TID:HH336002 2022.03.11 :38
MID/OPID: 9591601760)00
TXID:53768 AUTH:14912 R11
MÓD: CTLS
DEBIT MASTERCARD A00000000-)10
TC:833A3381975:)A5
xxxxxxxxxxx9187-01 (/24
ELFOGADVA ELSZÁMOLÓ:OTP ANK
ELADÁS HUF ! 981

AEPOS.01.02.999010.410E

0360 0243/15414/51/02

BIZONYLATSZÁM: 0243/(298
2022.03.11. :38

NAV Ellenőrző kód:43757
A09301391

KÖZSÉGI POLGÁRŐR EGYESÜLET
5465 Cserkeszőlő, Köztársaság tér 1.
Adószám: 18834851-1-16
Szlasz.: 69800030-15301730

2022 JÚN. 21
A másolat az eredetivel
mindenben megegyező.

SZÁMLA

Számlaszám:
2022/01018

Számla kiállító adatai:	*Vevő adatai:*
Harangozó Mária e.v. 5465 Cserkeszőlő Köztársaság tér 4. Adószám: 74058394-2-36 Takarékbank 69800030-15300265	Községi Polgárőr Egyesület 5465 Cserkeszőlő Köztársaság tér 1. Adószám: 18834851-1-16

Fizetési mód	Számla kelte	Teljesítés időpontja	Fizetési határidő
készpénz	2022.03.28.	2022.03.28.	2022.03.28.

#	Megnevezés	Menny.Mee.	Kedv.	Egységár	ÁFA	Nettó érték	ÁFA érték	Bruttó érték
1.	Kutyaszalámi Coop 1 kg	19,000db		281,49 357,47	27%	5 348	1 444	6 792
2.	Kutyaeledel ARO 1.24 kg	6,000db		313,31 398,00	27%	1 880	508	2 388
3.	Eurodog kutyaeledel 415 g	6,000db		107,76 137,00	27%	647	175	822
				(27%-os ÁFA)	27%	7 875	2 127	10 002
				Összesen:		7 875	2 127	10 002
				Kerekítés:				-2

Fizetendő végösszeg: 10 000 Ft

(tizezer forint)

Fizetve

HARANGOZÓ MÁRIA ev.
5465 Cserkeszőlő, Köztársaság tér 4.
Üzlet: 5465 Cserkeszőlő, Köztársaság tér 4.
Adószám: 74058394-2-36
Számlaszám: 69800030-15300265

A másolat az eredetivel mindenben megegyező.

2022 JÚN. 21

KÖZSÉGI POLGÁRŐR EGYESÜLET
5465 Cserkeszőlő, Köztársaság tér 1.
Adószám: 18834851-1-16
Szlasz.: 69800030-15301730

NATURASOFT Készlet és Számla Standard 3.7.4.94 - (www.naturasoft.hu)
A program a verzió kiadásakor hatályos magyar jogszabályoknak megfelel.

SZÁMLA

Számlaszám:
2022/01022

Számla kiállító adatai:	Vevő adatai:
Harangozó Mária e.v. 5465 Cserkeszőlő Köztársaság tér 4. Adószám: 74058394-2-36 Takarékbank 69800030-15300265	**Községi Polgárőr Egyesület** 5465 Cserkeszőlő Köztársaság tér 1. Adószám: 18834851-1-16

Fizetési mód	Számla kelte	Teljesítés időpontja	Fizetési határidő
készpénz	2022.04.14.	2022.04.14.	2022.04.14.

#	Megnevezés	Menny.Mee.	Kedv.	Egységár	ÁFA	Nettó érték	ÁFA érték	Bruttó érték
1.	Kutyaszalámi Coop 1 kg	20,000db	0,85%	279,10 354,45	27%	5 582	1 507	7 089
2.	Kutyaeledel ARO 1.24 kg	6,000db	0,85%	310,65 394,50	27%	1 864	503	2 367
3.	Eurodog kutyaeledel 415 g	4,000db	0,85%	106,84 135,50	27%	427	115	542
				(27%-os ÁFA)	27%	7 873	2 125	9 998
				Összesen:		**7 873**	**2 125**	**9 998**
				Kerekítés:				2

Fizetendő végösszeg: 10 000 Ft

(tízezer forint)

Fizetve

HARANGOZÓ MÁRIA ev. I.
5465 Cserkeszőlő, Köztársaság tér 4.
Üzlet: 5465 Cserkeszőlő, Köztársaság tér 4.
Adószám: 74058394-2-36
Számla: 69800030-15300265

A másolat az eredetivel mindenben megegyezik.

2022 JÚN. 2 1

KÖZSÉGI POLGÁRŐR EGYESÜLET
5465 Cserkeszőlő, Köztársaság tér 1.
Adószám: 18834851-1-16
Szlasz.: 69800030-15301730

NATURASOFT Készlet és Számla Standard 3.7.4.94 - (www.naturasoft.hu)
A program a verzió kiadásakor hatályos magyar jogszabályoknak megfelel.

online számlázó program

SZÁMLA

Sorszám: HM-2022-3

ELADÓ:

HARANGOZÓ MÁRIA

Magyarország 5465 CSERKESZŐLŐ
KÖZTÁRSASÁG TÉR 4

Magyar adószám: 74058394-2-36
Nyilvántartási szám: 04469540
Számlaszám: 69800030-15300265
Egyéni vállalkozó

VEVŐ:

KÖZSÉGI POLGÁRŐR EGYESÜLET

Magyarország 5465 CSERKESZŐLŐ
KÖZTÁRSASÁG tér 1

Magyar adószám: 18834851-1-16

Fizetési mód: Készpénz Teljesítés: 2022.05.02. Keltezés: 2022.05.02. Fizetési határidő: 2022.05.02.

Pénznem: HUF

Tétel neve

Darling szaraz kutyatap 3 kg

Mennyiség	Mennyiségi egység	Nettó egységár	
2,00	Darab	1 468,50	
ÁFA kulcs	**ÁFA összege**	**Tételsor nettó érték**	**Ellenérték ÁFA-val együtt**
27%	792,99	2 937,01	3 730,00

Tétel neve

Pluto kutyaszalámi 1 kg

Mennyiség	**Mennyiségi egység**	**Nettó egységár**	
8,00	Darab	277,17	
ÁFA kulcs	**ÁFA összege**	**Tételsor nettó érték**	**Ellenérték ÁFA-val együtt**
27%	598,68	2 217,32	2 816,00

Tétel neve

Purolog kutyakonzerv 415 g

Mennyiség	Mennyiségi egység	Nettó egységár	
22,00	Darab	123,62	
ÁFA kulcs	**ÁFA összege**	**Tételsor nettó érték**	**Ellenérték ÁFA-val együtt**
27%	734,31	2 719,69	3 454,00

online számlázó program

SZÁMLA

Sorszám: HM-2022-3

Számla nettó értéke		7 874,02 HUF
ÁFA százaléka és értéke	27%	2 125,98 HUF
Áthárított ÁFA összege		2 125,98 HUF
Számla bruttó végösszege		10 000,00 HUF

Fizetendő összeg

10 000,00 HUF

HARANGOZÓ MÁRIA ev. I.
5465 Cserkeszőlő, Köztársaság tér 4.
Üzlet: 5465 Cserkeszőlő, Köztársaság tér 4.
Adószám: 74058394-2-36
Számlaszám: 69800030-15300265

A másolat az eredetivel mindenben megegyező.

2022 JÚN. 21

KÖZSÉGI POLGÁRŐR EGYESÜLET
5465 Cserkeszőlő, Köztársaság tér 1.
Adószám: 18834851-1-16
Szlasz.: 69800030-15301730

SZÁMLASZÁM: A06001007/0447/00016

VEVŐ:
KÖZSÉGI POLGÁRŐR EGYESÜLET
5465 CSERKESZŐLŐ
KÖZTÁRSASÁG TÉR 1
ADÓSZÁM: 18834851-1-16

MENNYISÉG * EGYSÉGÁR MEGNEVEZÉS	ÉRTÉK	ÁFA
CIKKSZÁM: 6		
17,712 L * 479,90 Ft /L		
EVO 95 BENZIN	8 500	C00
TÖLTÉSI HELY: 3		
VTSZ/SZJ: 27101245		

C - 21,26%	8 500

ÖSSZESEN: 8 500 Ft
EURÓBAN: 27,07 EUR
ÁRFOLYAM: 314,000 Ft /EUR

BANKKÁRTYA: 8 500 Ft

VEVŐ RENDSZÁM: NIU284

TERMINÁL ID. HB442841
VISA DEBIT BANKKÁRTYA
**********5399
ELADÁS / PURCHASE EXP: **/**
ENG.SZ.: 563598 SLIP: 2554
AID:000031010
TC:
DÁTUM: 2022. 01. 26. IDŐ: 17:03:00
ÖSSZEG: 8500 Ft

BEFEJEZVE

GYŰJTSD A PONTOKAT A
MOL MOVE PROGRAMBAN! REGISZTRÁLJ,
ÉS EGY KÁVÉRA A VENDÉGÜNK VAGY!
WWW.MOLMOVE.HU

MOL Nyrt. Tanúsító
Cserkeszőlő 4-es kút
AUTÓGÁZ

ALÁÍRÁS

EZ A SZÁMLA JÖVEDÉKI ADÓT TARTALMAZ,
AMELYNEK ÖSSZEGE 2125 Ft

KEZELŐ: N. MARTIN
CSOPORTAZONOSÍTÓ SZÁM: 17781774-5-44
KEZDŐ DÁTUM K.IDŐ SZÁM POS KEZ MŰSZAK
2022.01.26 17:01 87597 001 0066 00756

A ~ JELLEL JELÖLT CIKK
KÖZVETÍTETT SZOLGÁLTATÁS

MOL. SZÁMÍT, HOL ÁLLSZ MEG!

BIZONYLATSZÁM: 0447/00159
2022.01.26. 17:03

NAV Ellenőrző kód:AD182
AP A06001007

KÖZSÉGI POLGÁRŐR EGYESÜLET
5465 Cserkeszőlő, Köztársaság tér 1.
Adószám: 18834851-1-16
Szlasz.: 69800030-15301730

2022 JÚN. 2 1

A másolat az eredetivel
mindenben megegyező.

▶ MOL Nyrt.
Kiskereskedelem MOL

SZÁMVITELI BIZONYLAT

Szállító (Kibocsátó):	**MOL Magyar Olaj- és Gázipari Nyilvánosan Működő Részvénytársaság**
Cím:	1117 Budapest Október huszonharmadika u. 18.
Adóig. azonosító:	10625790-2-44
Bank:	ING BANK N.V Magyarországi Fióktelep
Bankszámla sz.:	13700016-01015021-00000000

Vevő:
Vevő címe:
Vevő adóig. azonosítója:
Vevő bankja:
Vevő bankszámlaszám:

KÖZSÉGI POLGÁRŐR EGYESÜLET
5465 Cserkeszőlő, Köztársaság tér 1.
Adószám: 18834851-1-16
Szlasz.: 69800030-15301730

1.*példány / készült 2 példányban*

Számviteli bizonylat sorszám	*Bizonylat kelte*	*Fizetés módja*
01858	2022. 03. 17.	KÉSZPÉNZ

Megnevezés	*Mennyiség (db)*	*Feltöltési érték/ Egységár (Ft)*	*Kártyaszám kezdő sorszáma*	*Kártyaszám záró sorszáma*	*Feltöltési érték*
MOL Blue kártya	1 db	200 000.-	7081 6709	8141 5497	200 000.-
Összesen:					

Az üzemanyagkártyák feltöltésének összértéke: ,- Ft
Számviteli bizonylat végösszege: ,- Ft

A kártyák feltöltésének névértéke nem tartozik az ÁFA törvény hatálya alá. ***Ez a bizonylat számviteli költségelszámolásra és általános forgalmi adó visszaigénylésre nem jogosít.*** Nyugta, illetve számla kiállítására az üzemanyagkártyák töltőállomási használatát követően kerül sor a következők szerint: MOL Blue Kártyával, töltőállomáson történő fizetéskor, a MOL Nyrt., az Ügyfél kérésére készpénzfizetési számlát állít ki.

A kártyákat és a számviteli bizonylatot átvettem: KÖZSÉGI POLGÁRŐR EGYESÜLET

Aláírás:

Név: KOCSIS GÁBOR ANDRÁS

Szig szám: 552 552 DE

Töá. kezelő aláírás
Töltőállomási pecsét

A másolat az eredetivel mindenben megegyezik.

2022 JÚN. 21

KÖZSÉGI POLGÁRŐR EGYESÜLET
5465 Cserkeszőlő, Köztársaság tér 1.
Adószám: 18834851-1-16
Szlasz.: 69800030-15301730

MOL NYRT.
1117 BUDAPEST
OKTÓBER HUSZONHARMADIKA U. 18.
44284 sz. töltőállomás
5465 Cserkeszőlő Kecskeméti út 0
ADÓSZÁM:10625790-4-44

------ PÉNZMOZGÁS BIZONYLAT ------

BEFIZETÉS

JOGCÍM: 08 GIFT KÁRTYA FELTÖLTÉS

KÉSZPÉNZ: 200 000 Ft

Befizetés összesen 200 000 Ft

ALÁÍRÁS:

.....

GYŰJTSD A PONTOKAT A
MOL MOVE PROGRAMBAN! REGISZTRÁLJ,
ÉS EGY KÁVÉRA A VENDÉGÜNK VAGY!
WWW.MOLMOVE.HU

KEZELŐ: M. ÉVA
CSOPORTAZONOSÍTÓ SZÁM: 17781774-5-44
KEZDŐ DÁTUM K.IDŐ SZÁM POS KÉZ MŰSZAK
2022.03.17 09:18 01858 001 0055 00839

A - JELLEL JELOLT CIKK
KÖZVETÍTETT SZOLGÁLTATÁS

MOL. SZÁMÍT, HOL ÁLLSZ MEG!

BIZONYLATSZÁM: M/A06001007/0510/00006
2022.03.17. 09:18

NAV Ellenőrző kód:F3CF8
AP A06001007

MOL NYRT.
1117 BUDAPEST
OKTÓBER HUSZONHARMADIKA U. 18.
44284 sz. töltőállomás
5465 Cserkeszőlő Kecskeméti út 0
ADÓSZÁM:10625790-4-44

------ NEM ADÓÜGYI BIZONYLAT ------

TRANZAKCIÓS BIZ.
EFT TRANZAKCIÓ

=== KÁRTYAEGYENLEG LEKÉRDEZÉS ===

TERMINÁL ID. HM442841

FC_MOL_BLUE_NORM D (NORMÁL) - MOL HU
7081670981415497
EGYENLEG LEKÉRDEZÉS
ENG.SZ.: 990937 SLIP: 4293
DÁTUM: 2022. 03. 17. IDŐ: 09:19:09

EGYENLEG: 200000 Ft

APPROVED

2022.03.17. 09:19

NAV Ellenőrző kód:39E17
------ NEM ADÓÜGYI BIZONYLAT ------

A másolat az eredetivel mindenben megegyezik.

2022 JÚN. 21

KÖZSÉGI POLGÁRŐR EGYESÜLET
5465 Cserkeszőlő, Köztársaság tér 1.
Adószám: 18834851-1-16
Szlasz.: 69800030-15301730

Számla

Sorszám: RD00134/2022

Szállító

Romhányi Dezsőné "Betűmester Könyvesbolt"

5440 Kunszentmárton, Kossuth Lajos út 15.
Adószám: 74075124-2-36
Számlaszám: 69800016-15101310
Telefon: 56-461-527
E-mail: romhanyi.dezsone@freemail.hu
Weboldal:
Egyéni vállalkozó
Nyilvántartási szám:

Vevő

Községi Polgárőr Egyesület

5465 Cserkeszőlő, KÖZTÁRSASÁG TÉR 1.
Adószám: 18834851-1-16
Csoportazonosító:
Telefon:
E-mail:
Weboldal:
Számlaszám:

Fizetési mód	Számla kelte	Fizetési határidő	Teljesítés dátuma
Készpénz	2022. 02. 24.	2022. 02. 24.	2022. 02. 24.

Megnevezés Megjegyzés	Mennyiség	Egység	Egységár	Áfa %	Nettó	Áfa	Bruttó
Gyorsfűző	10	db	47,24 Ft	27%	472 Ft	127 Ft	599 Ft
Fénymásoló	2	db	1 559,06 Ft	27%	3 118 Ft	842 Ft	3 960 Ft
Hibajavító roller	1	db	496,06 Ft	27%	496 Ft	134 Ft	630 Ft
Szalagos irományfed.	15	db	102,36 Ft	27%	1 535 Ft	414 Ft	1 949 Ft
Okmánytartó	2	db	47,24 Ft	27%	94 Ft	25 Ft	119 Ft

Áfa összesítő	Nettó	Áfa	Bruttó
27%-os áfa	5 715 Ft	1 542 Ft	7 257 Ft
Összesen	**5 715 Ft**	**1 542 Ft**	**7 257 Ft**

Kerekítés: **-2 Ft**

Fizetendő végösszeg: **7 255 Ft**

azaz hétezer-kettőszázötvenöt forint

A másolat az eredetivel mindenben megegyezik.

2022 JÚN. 21

KÖZSÉGI POLGÁRŐR EGYESÜLET
5465 Cserkeszőlő, Köztársaság tér 1.
Adószám: 18834851-1-16
Szlasz.: 69800030-15301730

Ez egy BizXpert számla

Részletfizetési értesítés / Payment notification

2022 január / January 2022

Ügyfél / Customer:

Községi Polgárőr Egyesület Cserkeszőlő
Cserkeszőlő
Köztársaság tér 1.
5465

Értesítjük, hogy az Önnel kötött részletfizetési megállapodás értelmében a soron következő törlesztőrészlet befizetése az alábbiak szerint esedékes:
Hereby we inform you that according to the payment agreement the next installment is due:

Bankszámlaszám / Bank account no.:
BNP 13100007-02506810-03663484

Adóig. szám / Tax reg. no.:
10773381-2-44

Folyószámlaszám / Customer code: 6587211
Esedékes részletek összesen /Summary amount of installments: 6.485Ft
Beérkezési határidő / Payment due: 2022.01.31.

Mobil-hívószám Phone no.	SIM kártya száma SIM card no.	Megállapodás kelte Date of agreement	Eredeti szla. szám Reference inv. no.	Áru megnevezése Product	Esedékes részlet Amount of installment
(30) 621 7569	8936303418060682908F	2020.08.24.	2220200000066862	Xiaomi Redmi Note 8T 4+64 GB,sötétszürke	3.285
(30) 655 7191	8936303418030322387F	2020.08.24.	2220200000066869	Xiaomi Redmi Note 8T 4+64 GB,kék	3.200
Esedékes részletek összesen / Summary amount of installments:					6.485 Ft

A másolat az eredetivel mindenben megegyezik.

2022 JÚN. 2 1

KÖZSÉGI POLGÁRŐR EGYESÜLET
5465 Cserkeszőlő, Köztársaság tér 1.
Adószám: 18834851-1-16
Szlasz.: 69800030-15301730

01/440436/76/016725/068147/03/03/0000 m

Részletfizetési értesítés / Payment notification

2022 február / February 2022

Ügyfél / Customer:

Községi Polgárőr Egyesület Cserkeszőlő
Cserkeszőlő
Köztársaság tér 1.
5465

Értesítjük, hogy az Önnel kötött részletfizetési megállapodás értelmében a soron következő törlesztőrészlet befizetése az alábbiak szerint esedékes:
Hereby we inform you that according to the payment agreement the next installment is due:

Bankszámlaszám / Bank account no.:
BNP 13100007-02506810-03663484

Adóig. szám / Tax reg. no.:
10773381-2-44

Folyószámlaszám / Customer code: 6587211
Esedékes részletek összesen /Summary amount of installments: 6.485Ft
Beérkezési határidő / Payment due: 2022.02.28.

Mobil-hívószám Phone no.	SIM kártya száma SIM card no.	Megállapodás kelte Date of agreement	Eredeti szla. szám Reference inv. no.	Áru megnevezése Product	Esedékes részlet Amount of installment
(30) 621 7569	8936303418060682908F	2020.08.24.	2220200000066862	Xiaomi Redmi Note 8T 4+64 GB,sötétszürke	3.285
(30) 655 7191	8936303418030322387F	2020.08.24.	2220200000066869	Xiaomi Redmi Note 8T 4+64 GB,kék	3.200
Esedékes részletek összesen / Summary amount of installments:					**6.485 Ft**

A másolat az eredetivel mindenben megegyezik.

2022 JÚN. 21

KÖZSÉGI POLGÁRŐR EGYESÜLET
5465 Cserkeszőlő, Köztársaság tér 1.
Adószám: 18834851-1-16
Szlasz.: 69800030-15301730

áfakulcs	adó (Ft)	adóalap (Ft)	összesen (Ft)
0%	0,00	2.380,00	2.380,00
Mentes	0,00	2.380,00	2.380,00
5%	93,00	1.860,00	1.953,00
TESZOR 61.20.42	93,00	1.860,00	1.953,00
27%	1.408,16	5.215,41	6.623,57
TESZOR 61.20.12	1.408,16	5.215,41	6.623,57
Összesen:	1.501,16	9.455,41	10.956,57

Egyúttal tájékoztatjuk, hogy a számlázott időszak zárásakor folyószámláján hátralék mutatkozott, melynek összege az "Elszámolási információ" rovat "Lejárt tartozás" sorában látható. Kérjük, szíveskedjen elmaradását mielőbb rendezni! Amennyiben tartozását időközben kiegyenlítette, felhívásunkat tekintse tárgytalannak. Tájékoztatjuk, hogy a tartozás összegét elfogadottnak tekintjük, ha üzletágunkhoz nem érkezik észrevétel.

Ügyfélazonosítónkénti bontás (áfa nélkül) / EKG ID (Excluding VAT)

Hívószám	Összesen[4]	Hívószám	Összesen[4]	Hívószám	Összesen[4]
(30) 621 3001	2.135	(30) 655 7191	3.327	(30) 655 7192	1.400
(30) 621 7569	2.593				

Tisztelt Ügyfelünk!
Ezúton értesítjük, hogy a Magyar Telekom Nyrt. 2022. április 1-jei hatállyal módosítja az Üzleti Általános Szerződési Feltételei 7. sz. mellékletét az alábbiak szerint:
2022. április 1-jei változások

1. **Az ÜÁSZF 7. sz. mellékletét érintő módosítások az alábbiak:**
Az IPTV hálózaton nyújtott IPTV Filmvilág, illetve a műholdas (SAT) televízió hálózaton nyújtott SAT Filmvilág mini csomagokban a Sony Movie Channel csatorna helyett a Viasat Film csatorna, illetve a Sony Max csatorna helyett a Viasat 2 csatorna kerül elosztásra. (6.3. pont)
Az IPTV hálózaton nyújtott IPTV Filmvilág mini csomagban a Sundance TV csatorna helyett az Epic Drama csatorna kerül elosztásra. (6.3. pont)

Az előfizető a szolgáltató egyoldalú szerződésmódosításáról szóló értesítésének kézhezvételétől számított 45 napon belül jogosult azonnali hatállyal, további jogkövetkezmények nélkül felmondani a határozott időtartamú előfizetői szerződést. Nem jogosult az előfizető felmondani az előfizetői szerződést, ha a módosítás következtében az előfizetői szerződés, illetve a szolgáltatás igénybevételére vonatkozó feltételek az előfizető számára kizárólag előnyös módon változnak meg, ha a módosítás adminisztratív jellegű és nem tartalmaz az előfizető számára hátrányos rendelkezést, vagy ha a módosítás kifejezetten jogszabályváltozáson, hatósági vagy bírósági döntésen alapul.
Az előfizető a határozatlan idejű előfizetői szerződést azonnali hatállyal bármikor jogosult további jogkövetkezmények nélkül felmondani, vagy ha az egyedi előfizetői szerződésben a felek ettől eltérő felmondási időt kötöttek ki, akkor az egyedi előfizetői szerződésben meghatározott felmondási idővel bármikor jogosult további jogkövetkezmények nélkül felmondani.
Tájékoztatjuk továbbá, hogy a Magyar Telekom Nyrt. 2022. március 1. napjával is módosítja Üzleti Általános Szerződési Feltételeit a módosítások 2022. március 1. napjától elérhetőek a www.telekom.hu/uzleti címen, személyesen üzleteinkben, illetve az értékesítési menedzsereknél.
További tájékoztatás és a módosított dokumentumok egységes szerkezetben, illetve a 2022. április 1-jén hatályba lépő módosítás szövege legkésőbb 2022. március 1. naojától elérnető a www.telekom.hu/uzleti címen, személyesen üzleteinkben, illetve az értékesítési menedzsereknél.

4 Felhívjuk szíves figyelmét, hogy a táblázatban szereplő "összesen" adat nem tartalmazza a folyószámlaszintű kedvezményeket.

Részletfizetési értesítés / Payment notification

2022 március / March 2022

Ügyfél / Customer:

Községi Polgárőr Egyesület Cserkeszőlő
Cserkeszőlő
Köztársaság tér 1.
5465

Értesítjük, hogy az Önnel kötött részletfizetési megállapodás értelmében a soron következő törlesztőrészlet befizetése az alábbiak szerint esedékes:
Hereby we inform you that according to the payment agreement the next installment is due:

Bankszámlaszám / Bank account no.:
BNP 13100007-02506810-03663484

Adóig. szám / Tax reg. no.:
10773381-2-44

Folyószámlaszám / Customer code: 6587211
Esedékes részletek összesen /Summary amount of installments: 6.485Ft
Beérkezési határidő / Payment due: 2022.03.31.

Mobil-hívószám Phone no.	SIM kártya száma SIM card no.	Megállapodás kelte Date of agreement	Eredeti szla. szám Reference inv. no.	Áru megnevezése Product	Esedékes részlet Amount of installment
(30) 621 7569	8936303418060 682908F	2020.08.24.	2220200000066862	Xiaomi Redmi Note 8T 4+64 GB,sötétszürke	3.285
(30) 655 7191	8936303418030 322387F	2020.08.24.	2220200000066869	Xiaomi Redmi Note 8T 4+64 GB,kék	3.200
Esedékes részletek összesen / Summary amount of installments:					**6.485 Ft**

A másolat az eredetivel mindenben megegyező.

2022 JÚN. 21

KÖZSÉGI POLGÁRŐR EGYESÜLET
5465 Cserkeszőlő, Köztársaság tér 1.
Adószám: 18834851-1-16
Szlasz.: 69800030-15301730

Részletfizetési értesítés / Payment notification

2022 április / April 2022

Ügyfél / Customer:

Községi Polgárőr Egyesület Cserkeszőlő
Cserkeszőlő
Köztársaság tér 1.
5465

Értesítjük, hogy az Önnel kötött részletfizetési megállapodás értelmében a soron következő törlesztőrészlet befizetése az alábbiak szerint esedékes:
Hereby we inform you that according to the payment agreement the next installment is due:

Bankszámlaszám / Bank account no.:
BNP 13100007-02506810-03663484

Adóig. szám / Tax reg. no.:
10773381-2-44

Folyószámlaszám / Customer code: 6587211
Esedékes részletek összesen /Summary amount of installments: 6.485Ft
Beérkezési határidő / Payment due: 2022.04.30.

Mobil-hívószám Phone no.	SIM kártya száma SIM card no.	Megállapodás kelte Date of agreement	Eredeti szla. szám Reference inv. no.	Áru megnevezése Product	Esedékes részlet Amount of installment
(30) 621 7569	8936303418060682908F	2020.08.24.	2220200000066862	Xiaomi Redmi Note 8T 4+64 GB,sötétszürke	3.285
(30) 655 7191	8936303418030322387F	2020.08.24.	2220200000066869	Xiaomi Redmi Note 8T 4+64 GB,kék	3.200
Esedékes részletek összesen / Summary amount of installments:					**6.485 Ft**

A másolat az eredetivel mindenben megegyezik.

2022 JÚN. 21

KÖZSÉGI POLGÁRŐR EGYESÜLET
5465 Cserkeszőlő, Köztársaság tér 1.
Adószám: 18834851-1-16
Szlasz.: 69800030-15301730

Részletfizetési értesítés / Payment notification

2022 május / May 2022

Ügyfél / Customer:

Községi Polgárőr Egyesület Cserkeszőlő
Cserkeszőlő
Köztársaság tér 1.
5465

Értesítjük, hogy az Önnel kötött részletfizetési megállapodás értelmében a soron következő törlesztőrészlet befizetése az alábbiak szerint esedékes:
Hereby we inform you that according to the payment agreement the next installment is due:

Bankszámlaszám / Bank account no.:
BNP 13100007-02506810-03663484

Adóig. szám / Tax reg. no.:
10773381-2-44

Folyószámlaszám / Customer code: 6587211
Esedékes részletek összesen /Summary amount of installments: 6.485Ft
Beérkezési határidő / Payment due: 2022.05.31.

Mobil-hívószám Phone no.	SIM kártya száma SIM card no.	Megállapodás kelte Date of agreement	Eredeti szla. szám Reference inv. no.	Áru megnevezése Product	Esedékes részlet Amount of installment
(30) 621 7569	8936303418060682908F	2020.08.24.	2220200000066862	Xiaomi Redmi Note 8T 4+64 GB,sötétszürke	3.285
(30) 655 7191	8936303418030322387F	2020.08.24.	2220200000066869	Xiaomi Redmi Note 8T 4+64 GB,kék	3.200
Esedékes részletek összesen / Summary amount of installments:					**6.485 Ft**

A másolat az eredetivel mindenben megegyezik.

2022 JÚN. 21

KÖZSÉGI POLGÁRŐR EGYESÜLET
5465 Cserkeszőlő, Köztársaság tér 1.
Adószám: 18834851-1-16
Szlasz.: 69800030-15301730

01/696430/76/005313/022201/03/03/0000 m

Magyar Posta Zrt.
1138 Budapest, Dunavirág utca 2-6.
CSERKESZŐLŐ
Cserkeszőlő Szinyei Merse Pál utca 2.

EGYSZERŰSÍTETT SZÁMLA

Vevő:
KÖZSÉGI POLGÁRŐR EGYESÜLET
5465 CSERKESZŐLŐ
KÖZTÁRSASÁG TÉR 1.
Adószám:
18834851

Megnevezés,besorolás	Egységár	Mennyiség	Érték	Áfa
Level,vszít.B,50g-ig,ksz:A,PRI	685,00 Ft/db	1,00 db	685 Ft	E

ÖSSZESEN: 685 Ft

E Tárgyi adómentes (0,00%) 685 Ft

Kerekítés	0 Ft
FIZETENDŐ	685 Ft
Készpénz	685 Ft
Visszajáró	0 Ft

Köszönjük, hogy a
Magyar Posta Zrt.
szolgáltatásait vette igénybe.
Továbbértékesítés esetén a jövedéki termék
származásának igazolására nem alkalmas.

Kezelő:	03017184
Kelt:	2022.01.24 13:24:10
Adószám:	10901232-2-44
Bizonylat szám:	SZ/1576003/01440/00004
Ellenőrző kód:	8fc13ad0

MP1576003

A másolat az eredetivel mindenben megegyezik.

2022 JÚN. 2 1

KÖZSÉGI POLGÁRŐR EGYESÜLET
5465 Cserkeszőlő, Köztársaság tér 1.
Adószám: 18834851-1-16
Szlasz.: 68800030-15301730

Magyar Posta Zrt.
1138 Budapest, Dunavirág utca 2-6
CSERKESZŐLŐ
[illegible] Szinyei Merse Pál utca 2.

EGYSZERŰSÍTETT SZÁMLA

Vevő:
KÖZSÉGI POLGÁRŐR EGYESÜLET
5465 CSERKESZŐLŐ
KÖZTÁRSASÁG TÉR 1.
Adószám:
18834851

Megnevezés,besorolás	Egységár Mennyiség Érték ÁFA
Levél,vszlt:B,500g-ig,ksz:A.PRI	1055,00 Ft/db 1,00 db 1055 Ft E
ÖSSZESEN:	1055 Ft
E tárgyi adómentes (0,00%)	1055 Ft

Kerekítés	0 Ft
FIZETENDŐ	1055 Ft
Készpénz	1055 Ft
Visszajáró	0 Ft

Köszönjük, hogy a
Magyar Posta Zrt.
szolgáltatásait vette igénybe.
Továbbértékesítés esetén a jövedéki termék
származásának igazolására nem alkalmas.

Kezelő:	03017104
Kelt:	2022.03.09 11:57:29
Adószám:	10901232-2-44
Bizonylat szám:	SZ/1576003/01466/00001
Ellenőrző kód:	a0caf903

MP1576003

A másolat az eredetivel
mindenben megegyezik.

2022 JÚN. 2 1

KÖZSÉGI POLGÁRŐR EGYESÜLET
5465 Cserkeszőlő, Köztársaság tér 1.
Adószám: 18834851-1-16
Nyilv.: 69800030-15301730

A Községi Önkormányzattól kapott támogatásés elszámolás 2022 II félév			
dátum	kapott támogatás	támogatás felhasználás megnevezése	felhasznált összeg
	400 000		
2022.05.24		Mol kártya	200 000
2022.07.01		telefon	11 239
2022.06.21		kutyatáp	10 000
2022.07.26		kutyatáp	10 000
2022.08.01		telefon	11 626
2022.08.07		cascó	85 920
2022.08.07		biztosítás	34 080
2022.08.11		fejhallgató és egér.	17 800
2022.08.25		kutyatáp	10 000
2022.09.01		telefon	12 117
összesen:	**400 000**		**402 782**

Cserkeszőlő,2022 szeptember 28

összeállította: Gulyás Lászlóné

KÖZSÉGI POLGÁRŐR EGYESÜLET
5465 Cserkeszőlő, Köztársaság tér 1.
Adószám: 18834851-1-16
Szlasz.: 69800030-15301730

MOL Nyrt.
Kiskereskedelem MOL

SZÁMVITELI BIZONYLAT

Szállító (Kibocsátó):	**MOL Magyar Olaj- és Gázipari Nyilvánosan Működő Részvénytársaság**
Cím:	1117 Budapest Október huszonharmadika u. 18.
Adóig. azonosító:	10625790-2-44
Bank:	ING BANK N.V Magyarországi Fióktelep
Bankszámla sz.:	13700016-01015021-00000000

Vevő:	
Vevő címe:	
Vevő adóig. azonosítója:	
Vevő bankja:	
Vevő bankszámlaszám:	

1.*példány / készült 2 példányban*

Számviteli bizonylat sorszám	*Bizonylat kelte*	*Fizetés módja*
[illegible]	[illegible]	KÉSZPÉNZ

Megnevezés	*Mennyiség (db)*	*Feltöltési érték/ Egységár (Ft)*	*Kártyaszám kezdő sorszáma*	*Kártyaszám záró sorszáma*	*Feltöltési érték*
MOL Blue kártya	[illegible]	[illegible]	[illegible]	[illegible]	[illegible]
Összesen:					

Az üzemanyagkártyák feltöltésének összértéke: ,- Ft

Számviteli bizonylat végösszege: ,- Ft

A kártyák feltöltésének névértéke nem tartozik az ÁFA törvény hatálya alá. ***Ez a bizonylat számviteli költségelszámolásra és általános forgalmi adó visszaigénylésre nem jogosít.*** Nyugta, illetve számla kiállítására az üzemanyagkártyák töltőállomási használatát követően kerül sor a következők szerint: MOL Blue Kártyával, töltőállomáson történő fizetéskor, a MOL Nyrt., az Ügyfél kérésére készpénzfizetési számlát állít ki.

A kártyákat és a számviteli bizonylatot átvettem: Községi Polgárőr Egyesület

Aláírás:

Név:

Szig szám:

Töa. kezelő aláírás
Töltőállomási pecsét

KÖZSÉGI POLGÁRŐR EGYESÜLET
5465 Cserkeszőlő, Köztársaság tér 1.
Adószám: 18834851-1-16
Szlasz.: 69800030-15301730

A másolat az eredetivel mindenben megegyezik.

2022 OKT. 07

MOL NYRT.
1117 BUDAPEST
OKTÓBER HUSZONHARMADIKA U. 18.
44284 sz. töltőállomás
5465 Cserkeszölö Kecskeméti út 0
ADÓSZÁM:10625790-4-44

------ NEM ADÓÜGYI BIZONYLAT ------

TRANZAKCIÓS BIZ.
EFT TRANZAKCIÓ

== KÁRTYAFELTÖLTÉS. A VEVŐ PÉLDÁNYA ==

TERMINÁL ID HM442841

FC_MOL_BLUE_NORM D (NORMÁL) - MOL HU
708167098141553 9
KÁRTYAFELTÖLTÉS EXP: 99/12
ENG.SZ.: 788921 SLIP: 6285
DÁTUM: 2022. 05. 24. IDŐ: 12:12:19

ÖSSZEG. 200000 Ft

APPROVED

MOL-NYRT

2022.05.24. 12:12

NAV Ellenőrző kód:F262A
------ NEM ADÓÜGYI BIZONYLAT ------

MOL NYRT.
1117 BUDAPEST
OKTÓBER HUSZONHARMADIKA U. 18.
44284 sz. töltőállomás
5465 Cserkeszölö Kecskeméti út 0
ADÓSZÁM:10625790-4-44

------ PÉNZMOZGÁS BIZONYLAT ------

BEFIZETÉS

JOGCÍM: 08 GIFT KÁRTYA FELTÖLTÉS

KÉSZPÉNZ: 200 000 Ft

Befizetés összesen 200 000 Ft

ALÁÍRÁS:

.....

GYŰJTSD A PONTOKAT A
MOL MOVE PROGRAMBAN! REGISZTRÁLJ,
ÉS EGY KÁVÉRA A VENDÉGÜNK VAGY!
WWW.MOLMOVE.HU

KEZELŐ: T.MARTIN
CSOPORTAZONOSÍTÓ SZÁM: 17761774-5-44
KEZDŐ DÁTUM K.IDŐ SZÁM POS KÉZ MŰSZAK
2022.05.24 12:11 24235 001 0024 00969

A * JELLEL JELÖLT CIKK
KÖZVETÍTETT SZOLGÁLTATÁS

MOL. SZÁMÍT, HOL ÁLLSZ MEG!

BIZONYLATSZÁM: M/A06001007/0594/00007
2022.05.24. 12:12

NAV Ellenőrző kód:EE8EB
A06001007

A másolat az eredetivel mindenben megegyezik.

2022 OKT. 07

KÖZSÉGI POLGÁRŐR EGYESÜLET
5465 Cserkeszölő, Köztársaság tér 1.
Adószám: 18834851-1-16
Szlasz.: 69800030-15301730

Mobilszolgáltatások számla

1/1. eredeti példány / original copy

A KA 1006 090 076 016 5

Szolgáltató - Kibocsátó / Service provider

Magyar Telekom Nyrt. 1097 Budapest, Könyves Kálmán Krt. 36.

Bankszámla száma:	BNP 13100007-02506810-03663484
Adóigazgatási azonosító:	10773381-2-44
Ügyfélszolgálat telefonszáma:	1400
Levelezési cím:	1276 Budapest Pf. 1400
Internet:	www.telekom.hu/uzleti
Kapcsolat:	uzleti@telekom.hu

Községi Polgárőr Egyesület Cserkeszőlő
Cserkeszőlő
Köztársaság tér 1.
5465

Számla száma / Invoice No.:	**5120220008790080**
Teljesítés időpontja / Fulf.date:	2022.07.20.
Számla kelte / Invoice date:	2022.07.01.
Beérkezési határidő / Due date:	**2022.07.20.**

Ügyfél / Customer

Községi Polgárőr Egyesület Cserkeszőlő
5465 Cserkeszőlő, Köztársaság tér 1.

Ügyfélazonosítók / Customer ID. No.

MT ügyfélazonosító / MT no.:	311405708
Folyószámlaszám:	6587211
Adóigazgatási azonosító(k):	18834851-1-16

Az elektronikus hírközlésről szóló törvény (Eht.) alapján az emberi beavatkozás nélküli, automatizált hívórendszer vagy előfizetői kapcsolat létrehozására szolgáló más automatizált eszköz vagy véletlenszerű számképzés az előfizető tekintetében nem alkalmazható közvélemény-kutatás céljára, ha az előfizető
a) adatai a névjegyzékben nem jelennek meg (rejtett adatkezelés), vagy
b) névjegyzékben megjelenő adatai – az előfizető nyilatkozata alapján – közvélemény-kutatás céljára való megkeresésre nem használhatók fel, vagy
c) az előfizetői szolgáltatás igénybevételének időtartama alatt, a hírközlési szolgáltató részére egy évben legalább egy alkalommal megtett nyilatkozatával a kapcsolatfelvételt ellenzi.
További tájékoztatás, illetve a fentieknek megfelelő nyilatkozatok megtétele, illetve módosítása érdekében, kérjük keresse ügyfélszolgálatunkat.

Számlaösszesítő (Ft)

	Nettó összeg	Áfa	Bruttó összeg
0%	2.380,00	0,00	2.380,00
5%	1.860,00	93,00	1.953,00
27%	5.437,53	1.468,14	6.905,67
Számla összesen	9.678	1.561	**11.239**

Fizetendő összeg: **11.239**
Számlázott időszak: 2022.06.01. - 2022.06.30.
Fizetés módja: Lakossági folyószámla

Szíves tájékoztatásul közöljük, hogy az Ön bankszámlájára /kártyaszámlájára a mobiltelefon számla összegének megfelelő, 11.239 forint terhelést nyújtunk be.

Elszámolási információ[3]

Nyitóegyenleg: 2022.05.31.	12.970
Befizetések:	-17.692
Számlák:	92.167
Záróegyenleg: 2022.06.30.	87.445
Később esedékes részlet:	80.960
Lejárt tartozás:	6.485

3 2022.06.30-i állapot szerint. / As of 30.06.2022.

Szolgáltatás TESZOR 61.20.12[1]

	mennyiség	egység	nettó egységár (Ft)	nettó összeg (Ft)	bruttó összeg (Ft)
Mobil hívószám (30) 621 3001					
Előfizetési díjak - Egyedi Dualo hang-Internet díjcsomag					
Mobil telefon szolg.	1	hó	1.300,00	1.300,00	1.651,00
Corporate Internet 1GB (TESZOR 61.20.42)	1	hó	830,00	830,00	871,50
KészülékBiztosítás (Mentes) 06.08.-06.30.	23/30	hó	890,00	682,33	682,33
Előfizetési díj kedvezmények					
Készülékbiztosítás első hónap 100% kedvezmény promóció Mentes 06.08.-06.30.	100,00	%		-682,33	-682,33
Forgalmi díjak - Egyedi Dualo hang-Internet díjcsomag					
SMS küldés (TESZOR 61.20.13)					
SMS Yettel mobilhálózatba	2	db	15,00	30,00	38,10
SMS Vodafone mobilhálózatba	5	db	15,00	75,00	95,25
Mobil telefon szolg.					
Mobil hívás Telekom - csúcsidő	28:25	p:mp	6,90	196,07	249,01
- délután (16-20)	17:13	p:mp	6,90	118,79	150,87
- (20-22)	1:47	p:mp	6,90	12,30	15,63
- pihenőnap	4:45	p:mp	6,90	32,77	41,62
- éjszaka (22-7)	100:46	p:mp	6,90	695,29	883,02
Mobil hívás Yettel - csúcsidő	15:06	p:mp	6,90	104,19	132,32
- délután (16-20)	6:24	p:mp	6,90	44,16	56,08
- (20-22)	1:39	p:mp	6,90	11,39	14,46
- pihenőnap	7:33	p:mp	6,90	52,09	66,16
- éjszaka (22-7)	3:16	p:mp	6,90	22,54	28,63

A másolat az eredetivel mindenben megegyezik.
2022 OKT. 07
KÖZSÉGI POLGÁRŐR EGYESÜLET
5465 Cserkeszőlő, Köztársaság tér 1.
Adószám: 18834851-1-16
Szlasz.: 69800030-15301730

A számla közvetített szolgáltatást is tartalmaz.

1 A mobil rádiótelefon szolgáltatás TESZOR 61.20.12, az ettől eltérő besorolású szolgáltatások TESZOR számát az adott tételsoron jelöljük.

MBI_9.5.310_2021.08.27/2022/07/02/JAZZ 1.0/JAZZ/DDebit

Szolgáltatás TESZOR 61.20.12	mennyiség	egység	nettó egységár (Ft)	nettó összeg (Ft)	bruttó összeg (Ft)
Mobil hívás Vodafone - csúcsidő	17:03	p:mp	6,90	117,64	149,41
- délután (16-20)	16:04	p:mp	6,90	110,86	140,79
- (20-22)	2:49	p:mp	6,90	19,43	24,68
Forgalmi díj kedvezmények					
Havidíjban foglalt belföldi SMS kedvezmény TESZOR 61.20.13	7	db		-105,00	-133,35
Indi Dualo leforgalmazhatóság 12 (alapja: 1.300 Ft)	1	hó		-1.300,00	-1.651,00
(30) 621 3001 Utólag fizetendő összesen:				2.368,00	2.824,00

Mobil hívószám (30) 621 7569

Az előfizetésre vállalt hűsége lejár: 2022.08.24. A hűségidő a számla keltétől számított 53 nap múlva jár le.

Előfizetési díjak - Egyedi Dualo hang-Internet díjcsomag					
Mobil telefon szolg.	1	hó	1.300,00	1.300,00	1.651,00
Corporate Internet 500MB (TESZOR 61.20.42)	1	hó	100,00	100,00	105,00
KészülékBiztosítás (Mentes)	1	hó	1.190,00	1.190,00	1.190,00
Forgalmi díjak - Egyedi Dualo hang-Internet díjcsomag					
Mobil telefon szolg.					
Mobil hívás Telekom - csúcsidő	26:14	p:mp	6,90	181,01	229,88
- délután (16-20)	10:58	p:mp	6,90	75,67	96,10
- (20-22)	2:43	p:mp	6,90	18,74	23,81
- pihenőnap	3:30	p:mp	6,90	24,15	30,67
- éjszaka (22-7)	0:01	p:mp	6,90	0,11	0,15
Mobil hívás Vodafone - csúcsidő	10:13	p:mp	6,90	70,49	89,52
- délután (16-20)	18:08	p:mp	6,90	125,12	158,90
- pihenőnap	8:18	p:mp	6,90	57,27	72,73
Forgalmi díj kedvezmények					
Indi Dualo leforgalmazhatóság 12 (alapja: 1.300 Ft)	1	hó		-552,56	-701,75
(30) 621 7569 Utólag fizetendő összesen:				2.590,00	2.946,00

Mobil hívószám (30) 655 7191

Az előfizetésre és az adat díjcsomagra vállalt hűsége lejár: 2022.08.24. A hűségidő a számla keltétől számított 53 nap múlva jár le.

Előfizetési díjak - Egyedi Dualo hang-Internet díjcsomag					
Mobil telefon szolg.	1	hó	1.300,00	1.300,00	1.651,00
Corporate Internet 1GB (TESZOR 61.20.42)	1	hó	830,00	830,00	871,50
KészülékBiztosítás (Mentes)	1	hó	1.190,00	1.190,00	1.190,00
Forgalmi díjak - Egyedi Dualo hang-Internet díjcsomag					
Mobil telefon szolg.					
Mobil hívás Telekom - csúcsidő	68:56	p:mp	6,90	475,64	604,06
- délután (16-20)	20:15	p:mp	6,90	139,72	177,45
- (20-22)	3:03	p:mp	6,90	21,05	26,73
- pihenőnap	16:38	p:mp	6,90	114,77	145,75
Telekom vezetékes hálózat - csúcsidő	3:03	p:mp	6,90	21,04	26,73
Mobil hívás Yettel - csúcsidő	25:48	p:mp	6,90	178,02	226,08
- délután (16-20)	9:57	p:mp	6,90	68,65	87,19
- pihenőnap	2:18	p:mp	6,90	15,87	20,15
Mobil hívás DIGI - délután (16-20)	2:48	p:mp	6,90	19,32	24,54
Mobil hívás Vodafone - csúcsidő	26:03	p:mp	6,90	179,74	228,27
- délután (16-20)	3:04	p:mp	6,90	21,16	26,87
- (20-22)	0:28	p:mp	6,90	3,22	4,09
- pihenőnap	3:07	p:mp	6,90	21,50	27,31
Forgalmi díj kedvezmények					
Indi Dualo leforgalmazhatóság 12 (alapja: 1.300 Ft)	1	hó		-1.279,70	-1.625,21
(30) 655 7191 Utólag fizetendő összesen:				3.320,00	3.713,00

Mobil hívószám (30) 655 7192

Előfizetési díjak - Egyedi Dualo hang-Internet díjcsomag					
Mobil telefon szolg.	1	hó	1.300,00	1.300,00	1.651,00
Corporate Internet 500MB (TESZOR 61.20.42)	1	hó	100,00	100,00	105,00
(30) 655 7192 Utólag fizetendő összesen:				1.400,00	1.756,00
Számla összesen:				**9.678**	**11.239**

online számlázó program

SZÁMLA
Sorszám: HM-2022-13

Eladó: HARANGOZÓ MÁRIA
Magyarország 5465 CSERKESZŐLŐ, KÖZTÁRSASÁG TÉR 4

Magyar adószám: 74058394-2-36 **Nyilvántartási szám:** 04469540

Bankszámlaszám: 69800030-15300265

Egyéni vállalkozó

Vevő: KÖZSÉGI POLGÁRŐR EGYESÜLET
Magyarország 5465 CSERKESZŐLŐ, KÖZTÁRSASÁG tér 1

Magyar adószám: 18834851-1-16

Fizetési mód: Készpénz **Teljesítés:** 2022.06.21. **Keltezés:** 2022.06.21. **Fizetési határidő:** 2022.06.21.

Pénznem: HUF

Tétel neve	Mennyiség	Mennyiségi egység	Nettó egységár / Egységár / Adóalap	ÁFA kulcs	ÁFA összege	Tételsor nettó érték	Ellenérték / Ellenérték ÁFA-val együtt
Darling kutyatáp 3 kg	2,00	Darab	1 257,48	27%	679,04	2 514,96	3 194,00
Kutyaeledel 1240 gr	10,00	Darab	322,83	27%	871,65	3 228,35	4 100,00
Aro kutyaeledel 10 kg-os	1,00	Darab	2 130,71	27%	575,29	2 130,71	2 706,00

Számla összesítő:

Számla nettó értéke	7 874,02 HUF
ÁFA százaléka és értéke 27%	2 125,98 HUF
Áthárított ÁFA összege	2 125,98 HUF
Számla bruttó végösszege	10 000,00 HUF

Fizetendő összeg:
10 000,00 HUF

KÖZSÉGI POLGÁRŐR EGYESÜLET
5465 Cserkeszőlő, Köztársaság tér 1.
Adószám: 18834851-1-16
Szlasz.: 69800030-15301730

A másolat az eredetivel mindenben megegyezik.

2022 OKT. 07

HARANGOZÓ MÁRIA ev. 1.
5465 Cserkeszőlő, Köztársaság tér 4.
Ügyf: 5465 Cserkeszőlő, Köztársaság tér 4.
Adószám: 74058394-2-36
Számlaszám: 69800030-15300265

online számlázó program

SZÁMLA
Sorszám: HM-2022-25

Eladó: HARANGOZÓ MÁRIA
Magyarország 5465 CSERKESZŐLŐ, KÖZTÁRSASÁG TÉR 4

Magyar adószám: 74058394-2-36 **Nyilvántartási szám:** 04469540

Bankszámlaszám: 69800030-15300265

Egyéni vállalkozó

Vevő: KÖZSÉGI POLGÁRŐR EGYESÜLET
Magyarország 5465 CSERKESZŐLŐ, KÖZTÁRSASÁG tér 1

Magyar adószám: 18834851-1-16

Fizetési mód: Készpénz **Teljesítés:** 2022.07.25. **Keltezés:** 2022.07.25. **Fizetési határidő:** 2022.07.25.

Pénznem: HUF

Tétel neve	Mennyiség	Mennyiségi egység	Nettó egységár / Egységár / Adóalap	Áfakulcs	Áfa összege	Tételsor nettó érték	Ellenérték / Ellenérték áfával együtt
Coop kutyaszalámi 1000 gr	10,00	Darab	346,46	27%	935,43	3 464,57	4 400,00
Aro szalámi 1000 gr	10,00	Darab	297,64	27%	803,62	2 976,38	3 780,00
Fincsi száraz táp 3000 gr	2,00	Darab	716,54	27%	386,93	1 433,07	1 820,00

Számla összesítő:

Számla nettó értéke	7 874,02 HUF
Áfa százaléka és értéke 27%	2 125,98 HUF
Áthárított áfa összege	2 125,98 HUF
Számla bruttó végösszege	10 000,00 HUF

Fizetendő összeg:
10 000,00 HUF

HARANGOZÓ MÁRIA ev.
5465 Cserkeszőlő, Köztársaság tér 4.
Üzlet: 5465 Cserkeszőlő, Köztársaság tér 4.
Adószám: 74058394-2-36
Számlaszám: 69800030-15300265

A másolat az eredetivel mindenben megegyező.

2022 OKT. 07

KÖZSÉGI POLGÁRŐR EGYESÜLET
5465 Cserkeszőlő, Köztársaság tér 1.
Adószám: 18834851-1-16
Szlasz.: 69800030-15301730

Mobilszolgáltatások számla

1/1. eredeti példány / original copy

A

KA 1006 091 933 301 5

Szolgáltató - Kibocsátó / Service provider

Magyar Telekom Nyrt. 1097 Budapest, Könyves Kálmán Krt. 36.

Bankszámla száma:	BNP 13100007-02506810-03663484
Adóigazgatási azonosító:	10773381-2-44
Ügyfélszolgálat telefonszáma:	1400
Levelezési cím:	1276 Budapest Pf. 1400
Internet:	www.telekom.hu/uzleti
Kapcsolat:	uzleti@telekom.hu

Községi Polgárőr Egyesület Cserkeszőlő
Cserkeszőlő
Köztársaság tér 1.
5465

Számla száma / Invoice No.:	**5120220010238363**
Teljesítés időpontja / Fulf.date:	2022.08.18.
Számla kelte / Invoice date:	2022.08.01.
Beérkezési határidő / Due date:	**2022.08.18.**

Ügyfél / Customer

Községi Polgárőr Egyesület Cserkeszőlő
5465 Cserkeszőlő, Köztársaság tér 1.

Ügyfélazonosítók / Customer ID. No.

MT ügyfélazonosító / MT no.:	311405708
Folyószámlaszám:	6587211
Adóigazgatási azonosító(k):	18834851-1-16

A másolat az eredetivel mindenben megegyező.

2022 OKT. 07

Lépj előre digitálisan!
Telekom. Együtt. Veled

KÖZSÉGI POLGÁRŐR EGYESÜLET
5465 Cserkeszőlő, Köztársaság tér 1.
Adószám: 18834851-1-16
Szlasz.: 69800030-15301730

Számlaösszesítő (Ft)	Nettó összeg	Áfa	Bruttó összeg
0%	3.069,03	0,00	3.069,03
5%	1.860,00	93,00	1.953,00
27%	5.200,00	1.404,00	6.604,00
Számla összesen	10.129	1.497	**11.626**

Fizetendő összeg:	**11.626**
Számlázott időszak:	2022.07.01. - 2022.07.31.
Fizetés módja:	Lakossági folyószámla

Elszámolási információ[3]

Nyitóegyenleg: 2022.06.30.	87.445
Befizetések:	-17.724
Számlák:	11.239
Záróegyenleg: 2022.07.31.	80.960
Később esedékes részlet:	77.280
Lejárt tartozás:	3.680

3 2022.07.31-i állapot szerint. / As of 31.07.2022.

Szíves tájékoztatásul közöljük, hogy az Ön bankszámlájára /kártyaszámlájára a mobiltelefon számla összegének megfelelő, 11.626 forint terhelést nyújtunk be.

M6I_9.5.310_2021.08.27/2022/08/02/JAZZ1.0/JAZZ/DDebt

Szolgáltatás TESZOR 61.20.12[1]

	mennyiség	egység	nettó egységár (Ft)	nettó összeg (Ft)	bruttó összeg (Ft)
Mobil hívószám (30) 621 3001					
Előfizetési díjak - Egyedi Dualo hang-Internet díjcsomag					
Mobil telefon szolg.					
Corporate Internet 1GB (TESZOR 61.20.42)	1	hó	1.300,00	1.300,00	1.651,00
KészülékBiztosítás (Mentes)	1	hó	830,00	830,00	871,50
Előfizetési díj kedvezmények	1	hó	890,00	890,00	890,00
Készülékbiztosítás első hónap 100% kedvezmény promóció Mentes 07.01. - 07.07.	100,00	%		-200,97	-200,97
Forgalmi díjak - Egyedi Dualo hang-Internet díjcsomag					
SMS küldés (TESZOR 61.20.13)					
SMS Vodafone mobilhálózatba	1	db	15,00	15,00	19,05
Mobil telefon szolg.					
Mobil hívás Telekom - csúcsidő	15:40	p:mp	6,90	108,10	137,28
- délután (16-20)	8:59	p:mp	6,90	61,98	78,72
- (20-22)	2:07	p:mp	6,90	14,60	18,55
- pihenőnap	8:32	p:mp	6,90	58,88	74,77
- éjszaka (22-7)	5:01	p:mp	6,90	34,61	43,96
Telekom vezetékes hálózat - csúcsidő	3:51	p:mp	6,90	26,56	33,74
Mobil hívás Yettel - csúcsidő	4:06	p:mp	6,90	28,29	35,93
- délután (16-20)	2:03	p:mp	6,90	14,14	17,96
- pihenőnap	4:03	p:mp	6,90	27,94	35,49
- éjszaka (22-7)	1:59	p:mp	6,90	13,68	17,38
Mobil hívás DIGI - csúcsidő	10:31	p:mp	6,90	72,56	92,16

A számla közvetített szolgáltatást is tartalmaz.

1 A mobil rádiótelefon szolgáltatás TESZOR 61.20.12, az ettől eltérő besorolású szolgáltatások TESZOR számát az adott tételsoron jelöljük.

Szolgáltatás TESZOR 61.20.12	mennyiség	egység	nettó egységár (Ft)	nettó összeg (Ft)	bruttó összeg (Ft)
Mobil hívás Vodafone - csúcsidő	6:16	p:mp	6,90	43,24	54,91
- délután (16-20)	6:40	p:mp	6,90	46,00	58,42
- pihenőnap	4:30	p:mp	6,90	31,05	39,43
- éjszaka (22-7)	0:24	p:mp	6,90	2,76	3,50
Forgalmi díj kedvezmények					
Havidíjban foglalt belföldi SMS kedvezmény TESZOR 61.20.13	1	db		-15,00	-19,05
Indi Dualo leforgalmazhatóság 12 (alapja: 1.300 Ft)	1	hó		-584,41	-742,20
(30) 621 3001 Utólag fizetendő összesen:				2.819,00	3.212,00

Mobil hívószám (30) 621 7569

Az előfizetésre vállalt hűsége lejár: 2022.08.24. A hűségidő a számla keltétől számított 22 nap múlva jár le.

Előfizetési díjak - Egyedi Dualo hang-Internet díjcsomag					
Mobil telefon szolg.	1	hó	1.300,00	1.300,00	1.651,00
Corporate Internet 500MB (TESZOR 61.20.42)	1	hó	100,00	100,00	105,00
KészülékBiztosítás (Mentes)	1	hó	1.190,00	1.190,00	1.190,00
Forgalmi díjak - Egyedi Dualo hang-Internet díjcsomag					
SMS küldés (TESZOR 61.20.13)					
SMS Telekom mobilhálózatba	3	db	15,00	45,00	57,15
Mobil telefon szolg.					
Mobil hívás Telekom - csúcsidő	28:48	p:mp	6,90	198,72	252,37
- délután (16-20)	7:16	p:mp	6,90	50,14	63,68
- (20-22)	1:13	p:mp	6,90	8,39	10,66
- pihenőnap	2:45	p:mp	6,90	18,97	24,10
- éjszaka (22-7)	2:26	p:mp	6,90	16,79	21,32
Telekom vezetékes hálózat - csúcsidő	0:58	p:mp	6,90	6,67	8,47
Mobil hívás Vodafone - csúcsidő	17:56	p:mp	6,90	123,74	157,15
- délután (16-20)	2:29	p:mp	6,90	17,13	21,76
Forgalmi díj kedvezmények					
Havidíjban foglalt belföldi SMS kedvezmény TESZOR 61.20.13	3	db		-45,00	-57,15
Indi Dualo leforgalmazhatóság 12 (alapja: 1.300 Ft)	1	hó		-440,56	-559,51
(30) 621 7569 Utólag fizetendő összesen:				2.590,00	2.946,00

Mobil hívószám (30) 655 7191

Az előfizetésre és az adat díjcsomagra vállalt hűsége lejár: 2022.08.24. A hűségidő a számla keltétől számított 22 nap múlva jár le.

Előfizetési díjak - Egyedi Dualo hang-Internet díjcsomag					
Mobil telefon szolg.	1	hó	1.300,00	1.300,00	1.651,00
Corporate Internet 1GB (TESZOR 61.20.42)	1	hó	830,00	830,00	871,50
KészülékBiztosítás (Mentes)	1	hó	1.190,00	1.190,00	1.190,00
Forgalmi díjak - Egyedi Dualo hang-Internet díjcsomag					
Mobil telefon szolg.					
Mobil hívás Telekom - csúcsidő	34:43	p:mp	6,90	239,54	304,22
- délután (16-20)	28:50	p:mp	6,90	198,95	252,66
- (20-22)	4:50	p:mp	6,90	33,35	42,35
- pihenőnap	7:21	p:mp	6,90	50,71	64,41
- éjszaka (22-7)	0:31	p:mp	6,90	3,56	4,53
Mobil hívás Yettel - csúcsidő	19:35	p:mp	6,90	135,12	171,61
- délután (16-20)	2:48	p:mp	6,90	19,32	24,54
Mobil hívás DIGI - csúcsidő	1:59	p:mp	6,90	13,68	17,38
Mobil hívás Vodafone - csúcsidő	26:48	p:mp	6,90	184,92	234,84
- délután (16-20)	9:17	p:mp	6,90	64,05	81,35
- pihenőnap	6:45	p:mp	6,90	46,57	59,15
Forgalmi díj kedvezmények					
Indi Dualo leforgalmazhatóság 12 (alapja: 1.300 Ft)	1	hó		-989,79	-1.257,03
(30) 655 7191 Utólag fizetendő összesen:				3.320,00	3.713,00

Mobil hívószám (30) 655 7192

Előfizetési díjak - Egyedi Dualo hang-Internet díjcsomag					
Mobil telefon szolg.	1	hó	1.300,00	1.300,00	1.651,00
Corporate Internet 500MB (TESZOR 61.20.42)	1	hó	100,00	100,00	105,00
(30) 655 7192 Utólag fizetendő összesen:				1.400,00	1.756,00

Számla összesen:	**10.129**	**11.626**

áfakulcs	adó (Ft)	adóalap (Ft)	összesen (Ft)
0%	**0,00**	**3.069,03**	**3.069,03**
Mentes	0,00	3.069,03	3.069,03
5%	**93,00**	**1.860,00**	**1.953,00**
TESZOR 61.20.42	93,00	1.860,00	1.953,00
27%	**1.404,00**	**5.200,00**	**6.604,00**
TESZOR 61.20.12	1.404,00	5.200,00	6.604,00
Összesen:	1.497,00	10.129,03	11.626,03

Egyúttal tájékoztatjuk, hogy a számlázott időszak zárásakor folyószámláján hátralék mutatkozott, melynek összege az "Elszámolási információ" rovat "Lejárt tartozás" sorában látható. Kérjük, szíveskedjen elmaradását mielőbb rendezni! Amennyiben tartozását időközben kiegyenlítette, felhívásunkat tekintse tárgytalannak. Tájékoztatjuk, hogy a tartozás összegét elfogadottnak tekintjük, ha üzletágunkhoz nem érkezik észrevétel.

Ügyfélazonosítónkénti bontás (áfa nélkül) / EKG ID (Excluding VAT)

Hívószám	Összesen[4]	Hívószám	Összesen[4]	Hívószám	Összesen[4]
(30) 621 3001	2.819	(30) 655 7191	3.320	(30) 655 7192	1.400
(30) 621 7569	2.590				

Tisztelt Ügyfelünk!
Ezúton értesítjük, hogy a Magyar Telekom Nyrt. 2022. október 1-jei és 2022. október 18-i hatállyal módosítja az Üzleti Általános Szerződési Feltételei Törzsrészét, 2. és 7. sz. mellékletét az alábbiak szerint:

2022. október 1-i hatályú módosítások az alábbiak:

1. Az ÜÁSZF Törzsrészét érintő módosítás az alábbi:
Pontosításra kerülnek a Szolgáltató közös megegyezésen alapuló szerződésmódosításra vonatkozó ajánlat előfizető általi elfogadására vonatkozó rendelkezések, amelynek keretében törlésre kerülnek a tevőleges ráutaló magatartással történő elfogadásra és a hallgatólagos elfogadásra vonatkozó rendelkezések. (12.1.1. pont da), db) és c) alpontok)

2. Az ÜÁSZF 2. sz. mellékletét érintő módosítás az alábbi:
Javításra kerül az Üzleti Adat 50GB díjcsomag havi díja. Az Üzleti Adat 50 GB díjcsomag havi díja 7490 Ft-helyett 10 490 Ft, a változás mértéke 3 000 Ft. (12.2.3.11. pont)

3. Az ÜÁSZF 7. sz. mellékletét érintő módosítások az alábbiak:
Törlésre kerülnek az Érd TV és az ESTV helyi televízió csatornák. (6.1. pont)

2022. október 18-i hatályú módosítás az alábbi:

4. Az ÜÁSZF 7. sz. mellékletét érintő módosítás az alábbi:
Pontosításra kerül a HD csatornák HD minőségben való eléréséhez szükséges, televízió készülékre vonatkozó feltételekre meghatározott szövegrész. (4.3. pont)

A műholdas (SAT) televízió szolgáltatás keretében nyújtott díjcsomagok tekintetében a továbbiakban a csatornakiosztásban kizárólag a HD csatornák kerülnek feltüntetésre azon csatornák esetében, amelyek SD és HD minőségben is elérhetőek az adott díjcsomagban. A HD minőség eléréséhez a továbbiakban is a korábban meghatározott műszaki követelmények teljesülése szükséges. (6.2. pont)
Javításra kerül a SAT TV Nyilvános Extra HD díjcsomagra vonatkozó csatornakiosztás azzal, hogy a díjcsomag a Life TV csatornát tartalmazza. (6.2. pont)

Az előfizető a szolgáltató egyoldalú szerződésmódosításáról szóló értesítésének kézhezvételétől számított 45 napon belül jogosult azonnali hatállyal, további jogkövetkezmények nélkül felmondani a határozott időtartamú előfizetői szerződést. Nem jogosult az előfizető felmondani az előfizetői szerződést, ha a módosítás következtében az előfizetői szerződés, illetve a szolgáltatás igénybevételére vonatkozó feltételek az előfizető számára kizárólag előnyös módon változnak meg, ha a módosítás adminisztratív jellegű és nem tartalmaz az előfizető számára hátrányos rendelkezést, vagy ha a módosítás kifejezetten jogszabályváltozáson, hatósági vagy bírósági döntésen alapul.
Az előfizető a határozatlan idejű előfizetői szerződést azonnali hatállyal bármikor jogosult további jogkövetkezmények nélkül felmondani, vagy ha az egyedi előfizetői szerződésben a felek ettől eltérő felmondási időt kötöttek ki, akkor az egyedi előfizetői szerződésben meghatározott felmondási idővel bármikor jogosult további jogkövetkezmények nélkül felmondani.
Tájékoztatjuk továbbá, hogy a Magyar Telekom Nyrt. 2022. szeptember 1. napjával is módosítja Üzleti Általános Szerződési Feltételeit, a módosítások 2022. augusztus 31. napjától elérhetőek a www.telekom.hu/uzleti címen, személyesen üzleteinkben, illetve az értékesítési menedzsereknél.
További tájékoztatás és a módosított dokumentumok egységes szerkezetben, illetve a 2022. október 1-jén hatályba lépő módosítás szövege legkésőbb 2022. augusztus 31. napjától elérhető a www.telekom.hu/uzleti címen, személyesen üzleteinkben, illetve az értékesítési menedzsereknél.

A másolat az eredetivel mindenben megegyezik.

2022 OKT. 07

KÖZSÉGI POLGÁRŐR EGYESÜLET
5465 Csorkeszőlő, Köztársaság tér 1.
Adószám: 18834851-1-16
Szlasz.: 69800030-15301730

01/889165/76/014655/060779/02/03/0000 m

4 Felhívjuk szíves figyelmét, hogy a táblázatban szereplő "összesen" tétel nem tartalmazza a folyószámlaszintű kedvezményeket.

Allianz

KÖZSÉGI POLGÁRŐR EGYESÜLET
Cserkeszőlő
Köztársaság tér 1
5465

Allianz Autóm szerződésszám: AMC270771873
GFB fedezet szerződésszám: AHB945215684
Casco és / vagy egyéb fedezetek szerződésszám: AHB945215692
Rendszám: NIU284
A szerződés biztosítási évfordulója: 2022.09.30
Szerződő neve: KÖZSÉGI POLGÁRŐR EGYESÜLET
Szerződő címe: 5465 Cserkeszőlő, Köztársaság tér 1.

Tisztelt Ügyfelünk!

Köszönjük, hogy az Allianz-ot választotta, amikor gépjárműve biztosításáról döntött. Levelünkkel az Allianz Autóm gépjármű- biztosítása várható díjáról tájékoztatjuk.

GFB fedezet 2022. évben kezdődő biztosítási időszakban várható díja: 34 080 Ft/év
GFB fedezetének várható bonus-malus besorolása: B7
Casco és egyéb fedezetek 2022. évben kezdődő biztosítási időszakban várható díja: 85 920 Ft/év
Casco bónuszbesorolás: C3
Allianz Autóm gépjármű-biztosításának díja (GFB, Casco és egyéb fedezetek): 120 000 Ft/év

GFB fedezet adatai

Tájékoztatjuk, hogy a díj megállapítása szempontjából az általunk meghirdetett GFB fedezet díjtarifája csak a meglévő ügyfeleink[1] javára tartalmaz különbségtételt.

A GFB fedezet díját a 2022.08.02 napján rendelkezésünkre álló adatok alapján, a 2022.10.01-jétől alkalmazandó díjtarifánk alapján számítottuk ki. Ha adataiban változás történt és ezt a biztosítási évfordulóig bejelenti részünkre a jelen értesítőben megadott elérhetőségeinken vagy biztosításközvetítőjén keresztül, akkor a megadott adatok alapján a fizetendő díj változhat, amelyről kötvény-számviteli bizonylat kiküldésével értesítjük.

GFB, casco és egyéb fedezetek kockázatviselés kezdete:	2020.10.01.	Járműfajta:	Személygépjármű
Szerződő típusa:	Nem természetes személy	Jármű kategória:	Személygépkocsik 71 - 100 kW-ig
Szerződő irányítószáma:	5465	Használati mód:	normál
Szerződő adószáma:	18834851116	Jármű gyártmány:	SUZUKI
Szerződő főtev. (TEÁOR'08):	9499	Gyártási év:	2015
Díjfizetési gyakoriság:	Éves	Gépjármű hajtóanyag:	benzin
Díjfizetési mód:	Átutalás	Hengerűrtartalom:	1586 ccm
e-termék:	Igen	Teljesítmény:	88 kW
e-kommunikáció:	Igen	Várható éves futást. külföldön:	0 - 5.000 km
Kormánymű elhelyezkedése:	Bal	Járművet vezető legfiatalabb személy születési éve:	1949
		Évszaknak megfelelő gumiabroncs használat:	Igen

[1] A Gfb törvény 17. § (4a) előírja, hogy az írásos értesítőben a biztosító figyelemfelhívásra alkalmas módon tájékoztatja a szerződő felet, hogy
a) a díjtarifája - a 23. § (3a) bekezdése alapján - csak a javára tartalmazhat különbségtételt abból a szempontból, hogy a szerződés a 24. § (1) bekezdés szerint módosuló szerződésnek minősül, továbbá
b) a 24. § (1) bekezdés szerint módosuló szerződés a szerződő javára a 23. § (3a) bekezdése szempontjából hogyan módosul.
24. § (1) A határozatlan tartamú szerződés fennállása alatt a biztosítás díja a következő biztosítási időszak első napjától kezdődő hatállyal a biztosítási időszak kezdőnapján alkalmazandó díjtarifa szerint módosul, és az az adott biztosítási időszak alatt nem változtatható meg.

A másolat az eredetivel mindenben megegyező.

2022 OKT. 07

KÖZSÉGI POLGÁRŐR EGYESÜLET
5465 Cserkeszőlő, Köztársaság tér 1.
Adószám: 18834851-1-16
Szlasz.: 69800030-15301730

Kedvezmény(ek):		Pótdíj(ak):
Együttkötési kedvezmény	5 %	
Lojalitásszorzó	0.8852	
Tapasztalt vezetők kedvezménye	12 %	

Tájékoztatjuk, hogy GFB fedezetének a következő biztosítási időszakra kalkulált díját jelentősen befolyásoló adatai már nem aktuálisak vagy hiányoznak, így ezeket jelenleg ismeretlenként tartjuk nyilván. Kérjük, szerződése évfordulójának napjáig adja meg az alábbi frissítendő adatait, ezáltal biztosítási díja megváltozhat.

A gépjármű utolsó, sikeres műszaki vizsgáját 2022.10.01 előtt legfeljebb 180 nappal végezték:		ismeretlen
Utolsó, sikeres műszaki vizsga dátuma:		ismeretlen
Kilométeróra állása:	51770	nincs frissítve*

*Felhívjuk figyelmét, hogy a díjtarifa alapján gépjárműve kilométerórájának aktuális állása minden új biztosítási időszakot megelőzően frissítendő adat.

Kérjük, hogy a helyes adato(ka)t a megfelelő díj meghatározása érdekében a biztosítása évfordulójáig adja meg a www.allianz.hu/atdolgozas címen elérhető felületünkön, vagy hívja telefonos ügyfélszolgálatunkat. A GFB, casco és egyéb fedezetre vonatkozó változásbejelentésre az évfordulót követően is van lehetőség a lentebb feltüntetett elérhetőségeken, ugyanakkor ezeket az adatokat GFB fedezetén csak a következő biztosítási időszak díjának számításakor vehetjük figyelembe a Gfb-törvény 23. § (1) bekezdése alapján.

A GFB fedezet jelen értesítőben közölt díját 2022.08.02 napjáig a biztosított járművel esetlegesen okozott kár(ok)ra megtörtént kárkifizetések figyelembe vételével, a következő biztosítási időszakra vonatkozó bonus-malus besorolás alapján határoztuk meg. Amennyiben a 2022.08.02 és 2022.09.30 között kárkifizetés történik, és a károsszeget a biztosítási évfordulóig az Allianz részére nem téríti meg, úgy bonus-malus besorolása megváltozik, amely hatással van a 2022. évben kezdődő biztosítási időszak díjára. Kérjük, vegye figyelembe, hogy az alkalmazandó tarifa alapján a biztosítás díját nem csak a bonus-malus besorolás határozza meg.

Casco és egyéb fedezeteket érintő változások

Casco fedezeteinek éves díja a díjat befolyásoló tényezők változása miatt, illetve az általános szerződési feltételek díjmódosításra* vonatkozó szabályai alapján módosul.

Casco és egyéb fedezeteinek aktuális adatai a mellékelt kötvényen találhatóak.

Egyéb, a szerződéshez kapcsolódó figyelemfelhívások és tájékoztatások

A másolat az eredetivel mindenben megegyező.

2022 OKT. 07

KÖZSÉGI POLGÁRŐR EGYESÜLET
5465 Csorkeszőlő, Köztársaság tér 1.
Adószám: 18834851-1-16
Szlasz.: 69800030-15301730

* Az Allianz Autóm gépjármű-biztosítás általános szerződési feltételeinek 2.5.5.1. pontja (Biztosítási információk, Hogyan módosul a díj?) alapján a díjemelés mértéke 6,3%.

Annak érdekében, hogy bármikor, sorban állás nélkül, gyorsan és kényelmesen intézhesse biztosítása ügyeit, **regisztráljon az Allianz Ügyfélportálon!**

Ügyfélportálunk elérhetősége: **www.allianz.hu/ugyfelportal**

Takarítson meg biztosítási díjából!
Meglévő szerződésének elektronikus szerződésre történő módosításához, biztosításai körének bővítéséhez, kérjük, keresse fel **honlapunkat** a lenti címen.

www.allianz.hu/atdolgozas

A bankkártyás, átutalásos, illetve csoportos díjlehívással történő fizetés mellett biztosítási díjának rendezéséhez a Díjnet ingyenes számlafizetési rendszerét is választhatja.

Ritkább díjfizetési gyakoriság és készpénzmentes díjfizetési mód vállalásával további díjcsökkenést érhet el és időt takaríthat meg. Az elektronikus kapcsolattartásra történő áttéréssel Ön is csatlakozhat a környezettudatos fogyasztók köréhez.

Ha a 2021. évben kezdődő biztosítási időszakra szóló biztosítási díjával valamint szolgáltatásainkkal, ügyfélkiszolgálásunkkal elégedett, úgy szerződésével kapcsolatban nincs teendője.

Levelünk mellékleteként küldjük a következő biztosítási időszakra szóló kötvényét és számviteli bizonylatát.

Amennyiben levelünkkel kapcsolatban kérdése, észrevétele van, kérjük, jelezze a www.allianz.hu/ugyfelszolgalat oldalunkon, vagy hívja telefonos ügyfélszolgálatunkat az alábbi telefonszámok egyikén: +36 (1/20/30/70) 421-1-421, ahol munkanapokon 8.00 és 18.00 óra - csütörtökön 8.00 és 20.00 óra - között készséggel állunk rendelkezésére.

Budapest, 2022. augusztus 02.

Allianz Hungária Zrt.

Malicskó László Gábor
vezérigazgató-helyettes

Nagy Zoltán
igazgató

A QR-kód beolvasható a megújult E-kárbejelentő alkalmazással, mely kiváltja a papír alapú kék-sárga baleseti bejelentőt és megkönnyíti az ügyintézést.
További információ: www.mabisz.hu

A másolat az eredetivel mindenben megegyező.

2022 OKT. 07

KÖZSÉGI POLGÁRŐR EGYESÜLET
5465 Cserkeszőlő, Köztársaság tér 1.
Adószám: 18834851-1-16
Szlasz.: 69800030-15301730

Allianz Hungária Zrt.
Internet: www.allianz.hu
Telefonos ügyfélszolgálat: +36 (1/20/30/70) 421-1-421
1087 Budapest, Könyves Kálmán krt. 48-52.

Allianz

KÖZSÉGI POLGÁRŐR EGYESÜLET
Cserkeszőlő
Köztársaság tér 1
5465

Szerződő adatai:
(megegyezik a tulajdonossal, a biztosítottal és az üzemben tartóval)
KÖZSÉGI POLGÁRŐR EGYESÜLET
Adószám: 18834851116
Címe: 5465 Cserkeszőlő, Köztársaság tér 1
E-mail címe: kocsisjanos49@gmail.com
Kártörténeti azonosító szám: 120007572501

Kötvény

Határozatlan tartamú Allianz Autóm gépjármű-biztosítás

Allianz Autóm szerződésszám: AMC270771873
GFB fedezet szerződésszáma: AHB945215684
Casco és / vagy egyéb fedezetek szerződésszáma: AHB945215692

Érvényes: 2022.10.01-jétől.

Gépjármű adatai:

Rendszám:	NIU284	Alvázszám:	TSMLYE21S00154544
Gyártmány:	SUZUKI	Típus:	Vitara
Járműfajta:	Személygépjármű	EUROTAX kód:	8206F003 - Vitara 1.6 GL+
Használati mód:	normál		

Szerződés adatai:

Biztosítási évforduló (minden év): 09.30

Csomag neve:	Max csomag	e-Termék:	Igen
Díjfizetés módja:	átutalás	Díjfizetés gyakorisága:	éves
GFB, casco és egyéb fedezetek kockázatviselés kezdete:	2020.10.01.		

A biztosítási szerződés (GFB, casco és egyéb fedezetek) éves díja:	**120 000 Ft**

Kötelező gépjármű-felelősségbiztosítási (GFB) fedezet adatai

Kockázatviselés kezdete:	2020.10.01
Bonus-malus besorolás:	B7
GFB Bonus-malus besorolás szerint fizetendő éves díj:	**34 080 Ft**
GFB fedezet választott gyakoriság (éves) szerint fizetendő díja:	**34 080 Ft**

A másolat az eredetivel mindenben megegyezik.

2022 OKT. 07

KÖZSÉGI POLGÁRŐR EGYESÜLET
5465 Cserkeszőlő, Köztársaság tér 1.
Adószám: 18834851-1-16
Szlasz.: 69800030-15301730

Allianz Autóm szerződésszám: AMC270771873
GFB fedezet szerződésszáma: AHB945215684
Casco és egyéb fedezetek szerződésszáma: AHB945215692

Casco fedezet adatai

Casco önrészesedés:	50 000 Ft
Casco bónuszbesorolás:	C3

Az Allianz Autóm gépjármű-biztosítási szerződés az alább jelölt casco fedezeteket tartalmazza, azok kockázatviselési kezdetével:

☒ Elemi károk 2020.10.01	☒ Tűz- és robbanáskár 2020.10.01	☒ Állattal való ütközés 2020.10.01	☒ Lopáskár 2020.10.01
☒ Rongálás 2020.10.01	☒ Üvegkár 2020.10.01	☒ Töréskár 2020.10.01	

Casco fedezetek éves díja:	**79 920 Ft**
Casco fedezetek választott gyakoriság (éves) szerint fizetendő díja:	**79 920 Ft**

Egyéb fedezetek adatai

Az Allianz Autóm gépjármű-biztosítási szerződés az alább jelölt egyéb fedezeteket tartalmazza, azok kockázatviselési kezdetével:

☒ Jogi segítségnyújtás 2020.10.01	☒ Assistance szolgáltatás (bővített) 2020.10.01	☒ Közlekedési baleset (bővített) 2020.10.01

Egyéb fedezetek éves díja:	**6 000 Ft**
Ebből a jogi segítségnyújtás fedezet éves díja	**480 Ft**

A fizetendő díjat a kötvény számviteli bizonylat része tartalmazza.

Feltételek, záradékok:

EAA E-termék Allianz Autóm gépjármű-biztosítás

EMA A biztosító a vonatkozó jogszabályok alapján, az általános szerződési feltételeknek megfelelően, a biztosítási szerződés megkötésével, kezelésével és esetleges megszüntetésével, szolgáltatási igénnyel kapcsolatos dokumentumokat, tájékoztatást vagy nyilatkozatot (ideértve különösen a kötvényt, számlát/számviteli bizonylatot, fizetési felszólítót, díjértesítő levelet, törlésértesítőt, GFB fedezet esetén a zöldkártyát, a csekket tartalmazó küldemények kivételével) elektronikus úton elektronikus aláírással (nem minősített bélyegző tanúsítvány) ellátva küldi. A biztosító nem vállal felelősséget a szerződő által megadott elektronikus adatok valótlanságából, hiányosságából eredő, valamint a szerződő levelezési szolgáltatójánál felmerülő hibákért, rendellenes működésért, biztonsági beállításokért, illetve a szerződő személyes fiókjának beállításai miatt felmerülő problémákért.

A másolat az eredetivel mindenben megegyező

2022 OKT. 07

KÖZSÉGI POLGÁRŐR EGYESÜLET
5465 Cserkeszőlő, Köztársaság tér 1.
Adószám: 18834851-1-16
Szlasz.: 69800030-15301730

Allianz Autóm szerződésszám: AMC270771873
GFB fedezet szerződésszáma: AHB945215684
Casco és egyéb fedezetek szerződésszáma: AHB945215692

Megjegyzés(ek):

A kötelező gépjármű-felelősségbiztosítási (GFB) fedezet díja a 2009. évi LXII. törvénynek megfelelően, a biztosító által meghirdetett, 2022. október 1-től alkalmazandó díjtarifa és az Általános szerződési feltételeket tartalmazó Biztosítási Információk c. dokumentumban foglaltak alapján került megállapításra.

GFB előzmény adatok
Rendszám: NIU284

Budapest, 2022. augusztus 02.

Allianz Hungária Zrt.

Malicskó László Gábor
vezérigazgató-helyettes

Nagy Zoltán
igazgató

A másolat az eredetivel mindenben megegyezik.

2022 OKT. 07

KÖZSÉGI POLGÁRŐR EGYESÜLET
5465 Cserkeszőlő, Köztársaság tér 1.
Adószám: 18834851-1-16
Szlasz.: 69800030-15301730

Díjösszesítő

Szerződő neve:	**KÖZSÉGI POLGÁRŐR EGYESÜLET**
Szerződő címe:	**5465 Cserkeszőlő Köztársaság tér 1**
Termék:	**Allianz Autóm gépjármű-biztosítás**
Allianz Autóm szerződésszám:	**AMC270771873**
GFB fedezet szerződésszáma:	**AHB945215684**
Casco és egyéb fedezetek szerződésszáma:	**AHB945215692**

Jelen díjösszesítő a mellékelt számviteli bizonylatokon feltüntetett díjak alapján az Ön Allianz Autóm gépjármű-biztosítási szerződésére összesen fizetendő díjról nyújt tájékoztatást.

A biztosítás díjai a lent megjelölt díjfizetési időszakokra vonatkoznak és azok első napján a megadott összegben esedékesek.

Felhívjuk szíves figyelmét, hogy GFB fedezetének első díja esetlegesen tartalmazhatja a fizetendő fedezetlenségi díjat, illetve a díjnemfizetés miatt megszűnt előzményszerződés türelmi időszakára vonatkozó hátralékot is.

Díjfizetési időszak	Fizetendő díj		
	GFB fedezet	Casco és / vagy egyéb fedezetek	Összesen
2022.10.01. - 2023.09.30.	34 080 Ft	85 920 Ft	120 000 Ft
Összesen	**34 080 Ft**	**85 920 Ft**	**120 000 Ft**

A díjfizetési időszakok bontása a szerződésben választott fedezetek (esetlegesen eltérő) kockázatviselési kezdetén alapul.

Kérjük, hogy a díjfizetési gyakoriságnak megfelelően, időben rendezze a díjat.

Biztosítási szerződésének díját a www.allianz.hu oldalon online bankkártyás fizetéssel, vagy számlavezető bankjánál indított átutalással társaságunknak az OTP BANK Nyrt-nél vezetett 11794008-21349386-00000000 számú bankszámlájára rendezheti.
Átutalásnál kérjük, hogy a közlemény rovatban hivatkozzon a(z) AMC270771873 számra.

Budapest, 2022. augusztus 02.

Allianz Hungária Zrt.

A másolat az eredetivel mindenben megegyezik.

2022 OKT. 07

KÖZSÉGI POLGÁRŐR EGYESÜLET
5465 Cserkeszőlő, Köztársaság tér 1.
Adószám: 18834851-1-16
Szlasz.: 69800030-15301730

Számviteli bizonylat száma: 22-30002264790

Szerződő neve:	**KÖZSÉGI POLGÁRŐR EGYESÜLET**	Kiállító:	**Allianz Hungária Zrt.**
Szerződő címe:	**5465 Cserkeszőlő Köztársaság tér 1**		1087 Budapest, Könyves Kálmán krt. 48-52.
Termék:	**Allianz Autóm - Casco és / vagy egyéb fedezetek**		Adóigazgatási azonosító: 10337587-4-44
Szerződésszám:	**AHB945215692**		

A biztosítás díjai az alábbi biztosítási időszakokra vonatkoznak és azok első napján és a megjelölt összegben esedékesek (kivéve, ha az első díj megfizetésével kapcsolatosan a felek a szerződéskötéskor ettől eltérően állapodtak meg):

Biztosítási időszak	Biztosítási díj összege
2022.10.01 - 2023.09.30	85 920 Ft
Összesen:	**85 920 Ft**

Kérjük, hogy a díjfizetési gyakoriságnak megfelelően, időben rendezze a díjat.

Biztosítási szerződésének díját a www.allianz.hu oldalon online bankkártyás fizetéssel, vagy számlavezető bankjánál indított átutalással az OTP Bank Nyrt-nél vezetett 11794008-21349386-00000000 számú bankszámlánkra rendezheti. Átutalásnál kérjük, hogy a közlemény rovatban hivatkozzon a(z) AHB945215692 számra.

Ezúton tájékoztatjuk, hogy az állománydíj és a díjfizetési gyakoriság szerinti díjak összege a kerekítések miatt eltérhet egymástól.

Ez egy elektronikus bizonylat, amely megfelel a számviteli törvény és az ÁFA törvény előírásainak, így számviteli bizonylatként is szolgál. Kérjük, hogy a jelen bizonylatot elektronikus formában őrizze meg.

Budapest, 2022. augusztus 02.

Allianz Hungária Zrt.

A másolat az eredetivel mindenben megegyező.

2022 OKT. 07

KÖZSÉGI POLGÁRŐR EGYESÜLET
5465 Cserkeszőlő, Köztársaság tér 1.
Adószám: 18834851-1-16
Szlasz.: 69800030-15301730

Számviteli elszámoláshoz szükséges további adatok:

Számviteli bizonylat száma: 22-30002264789

Szerződő neve:	**KÖZSÉGI POLGÁRŐR EGYESÜLET**	Kiállító:	**Allianz Hungária Zrt.**
Szerződő címe:	**5465 Cserkeszőlő Köztársaság tér 1**		1087 Budapest, Könyves Kálmán krt. 48-52.
Termék:	**Allianz Autóm - Kötelező gépjármű-felelősségbiztosítás (GFB) fedezet**		Adóigazgatási azonosító: 10337587-4-44
Szerződésszám:	**AHB945215684**		

A biztosítás díjai az alábbi biztosítási időszakokra vonatkoznak, azok első napján, a megjelölt összegben esedékesek (kivéve, ha az első díj megfizetésével kapcsolatosan a felek a szerződéskötéskor ettől eltérően állapodtak meg):

Biztosítási időszak	Biztosítási díj összege
2022.10.01 - 2023.09.30	34 080 Ft
Összesen:	**34 080 Ft**

Kérjük, hogy a díjfizetési gyakoriságnak megfelelően, időben rendezze a díjat.

Biztosítási szerződésének díját a www.allianz.hu oldalon online bankkártyás fizetéssel, vagy számlavezető bankjánál indított átutalással az OTP Bank Nyrt-nél vezetett 11794008-21349386-00000000 számú bankszámlánkra rendezheti. Átutalásnál kérjük, hogy a közlemény rovatban hivatkozzon a(z) AHB945215684 számra.

Ezúton tájékoztatjuk, hogy az állománydíj és a díjfizetési gyakoriság szerinti díjak összege a kerekítések miatt eltérhet egymástól.

Ez egy elektronikus bizonylat, amely megfelel a számviteli törvény és az ÁFA törvény előírásainak, így számviteli bizonylatként is szolgál. Kérjük, hogy a jelen bizonylatot elektronikus formában őrizze meg.

Budapest, 2022. augusztus 02.

Allianz Hungária Zrt.

A másolat az eredetivel mindenben megegyezik.

2022 OKT. 07

KÖZSÉGI POLGÁRŐR EGYESÜLET
5465 Cserkeszőlő, Köztársaság tér 1.
Adószám: 18834851-1-16
Szlasz.: 69800030-15301730

alza.hu

Jótállási jegy és bizonylat

Eladó: **Alza.cz a.s.**

Jankovcova 1522/53, 17000 Praha 7, Reg. szám: 27082440, Adó szám: 30398151-2-51, Közösségi adószám: HU30398151, Web: www.alza.hu, Kapcsolat: www.alza.hu/kontakt, Telefonszám: 06-1-701-1111
A Prágai Városi Bíróságon regisztrálva, B szakasz, 8573-es ügyirat.

ÁFÁ-s számla:	**Számla**
Kiállítás dátuma:	2022.08.11
Tranzakció:	2022.08.11
Fizetési határidő:	2022.08.11
Áru átvételének időpontja	2022.08.15
Fizetés módja:	Készpénzes utánvétel

Vásárló:

Községi Polgárőr Egyesület
Köztársaság tér 1
5465 cserkeszőlő

Bankszámla:

Számla neve:	**Alza.cz a.s.**
IBAN:	**HU56108000075000000014621016**
Pénznem:	**HUF**
BIC/SWIFT kód:	**CITIHUHXXXX**
Bankszámlaszám:	**10800007-50000000-14621016**
Hivatkozási szám:	4644845651

Reg. szám: Adó szám:

E-mail: kocsisjanos49@gmail.com
Telefonszám: +36306557191

Kód	*Leírás*	*Db*	*Darabár*	*ÁFA nélkül*	*ÁFA*	*ÁFA%*	*Ár*	*Jótállás (I*
JV727b1	Egér Rapoo M500 Silent, fekete	1	6 606,30	6 606,30	1 783,70	27	8 390,00	24
NGS089a	Vezeték nélküli fül-/fejhallgató NGS Arctica Pride fekete	1	4 086,61	4 086,61	1 103,39	27	5 190,00	24
VENTw19	Hálózati adapter Vention 1-port USB Wall Charger (12W) White, Lecsökkentve (NGS089a)	1	2 001,97	2 001,97	540,53	27	2 542,50	24
SL190q	Immateriális termék Szállítás - Kiszállítás a címre, Fizetés - Fizetés átvételkor a futárnak, kártyával	1	1 323,53	1 323,53	357,35	27	1 680,88	24

Végösszeg: **17 803,38 HUF**

ÁFA összefoglaló HUF:

Adókulcs	*Adóalap*	*ÁFA*
27%	14 018,41	3 784,97

alza.hu
Alza.hu Kft., 1134 Budapest, Róbert Károly körút 54-58
Adó: 25745849-2-41, K.Adó: HU25745849
BUDAPEST
Róbert Károly körút 54-58, 1134 Budapest 6

Kerekítés:	-3,38 HUF
Végösszeg:	**17 800,00 HUF**

Termékazonosító:
JV727b1: 6940056184047, Rapoo
NGS089a: 8435430613674, NGS: https://www.ngs.eu/en/audio/headphones/ngs-bt-headphone-artica-pride-black/AUDIO/ELEC-HEADP-0263/
VENTw19: 6922794760660, Vention

A másolat az eredetivel mindenben megegyezik.

2022 OKT. 07

KÖZSÉGI POLGÁRŐR EGYESÜLET
5465 Cserkeszőlő, Köztársaság tér 1.
Adószám: 18834851-1-16
Szlasz.: 69800030-15301730

Szolgáltatások, amiket elfelejtett megvásárolni

Szolgáltatás típusa:		*Megvásárolható*
Myš Rapoo M500 Silent, černá:		
- azonnali termékcsere garancia		
- 60 napos áruvisszaküldési lehetőség	*1090,70*	*2022.08.25*
Bezdrátová sluchátka NGS Arctica Pride černá:	*419,50*	*2022.08.25*
- azonnali termékcsere garancia		
- 60 napos áruvisszaküldési lehetőség	*674,70*	*2022.08.25*
Nabíječka do sítě Vention 1-port USB Wall Charger (12W) White:	*259,50*	*2022.08.25*
- azonnali termékcsere garancia		
	330,53	*2022.08.25*

A vásárláshoz kérjük kérdezze meg a szervízt.

Alza karrier

alza Karrier *Megfogott az Alza világa? Gyere, csatlakozz hozzánk! Szabad pozíciók megtekintése.*
https://www.alza.hu/karrier

Kérjük, a kézhezvétel után rögtön ellenőrizze a csomag és a benne lévő termék(ek) sértetlenségét. Az átvételt követően nem áll módunkban reklamációt elfogadni. A Vevő a vételár egészének kifizetésével válik a termék tulajdonosává. A termékek ára tartalmazza az újrahasznosítási díjat és az érvényes jogdíjakat is.
JÓTÁLLÁSI JEGY: Jelen számla az Alza által fogyasztónak minősülő vásárlók részére biztosított - a 151/2003. (IX. 22.) Korm. rendeletnek megfelelő –kötelező jótállás érvényesítéséhez szükséges jótállási jegyet is magában foglalja; jogi személyekre az alábbi jótállási szabályok nem vonatkoznak.
A JÓTÁLLÁS IDŐTARTAMA az egyes termékek vonatkozásában a bizonylat jobb oszlopában került feltüntetésre, mely időtartam hónapban értendő. A jótállás határideje jogvesztő. A jótállási határidő a fogyasztási cikk átadása, vagy ha az üzembe helyezést az Alza vagy annak megbízottja végzi, az üzembe helyezés napjával kezdődik. Ha Ön a vásárlást követő 6 hónapon túl helyezi üzembe a terméket, a jótállás kezdő időpontja a termék átadásának napja. Kijavítás esetén a jótállás időtartama meghosszabbodik a javításra átadás napjától kezdve azzal az idővel, amely alatt a terméket a hiba miatt rendeltetésszerűen nem használhatta.
A JÓTÁLLÁSI JOGOKAT az Alza székhelyén, bármely telephelyén, vagy a jótállási jegyen feltüntetett javítószolgálatnál érvényesítheti a jótállási jeggyel. A jótállás alapján Ön elsősorban kijavítást, vagy kicserélést követelhet, vagy amennyiben az Alza ezeket nem vállalja / megfelelő határidőn belül az igényeknek nem tud eleget tenni, ill., ha az Ön kijavításhoz vagy kicseréléshez fűződő érdeke megszűnt – választása szerint - a vételár arányos leszállítását igényelheti, a hibát az Alza költségére maga kijavíthatja vagy mással kijavíttathatja, vagy elállhat a szerződéstől. Jelentéktelen hiba miatt elállásnak nincs helye. Választott jogáról másikra térhet át, de ilyenkor az áttéréssel okozott költséget Ön köteles az Alza-nak megfizetni, kivéve, ha az áttérésre az Alza adott okot vagy az áttérés egyébként indokolt volt. A jelen jótállás az Ön jogszabályból eredő egyéb jogait nem érinti. A jótállási igény érvényesítésének nem feltétele a termék csomagolásának megőrzése. A meghibásodott termék kicserélésére - főszabály szerint - az Alza székhelyére történő visszaküldést követően kerülhet sor. A rögzített bekötésű/ 10 kg-nál súlyosabb/ tömegközlekedési eszközön kézi csomagként nem szállítható termék az üzemeltetés helyén kerül kijavításra. Amennyiben a javítás az üzemeltetés helyén nem végezhető el, a le- és felszerelésről, a szállításról az Alza gondoskodik. Ha Ön a rendeltetésszerű használatot akadályozó meghibásodás miatt a vásárlástól (üzembe helyezéstől) számított három munkanapon belül érvényesít csereigényt, az Alza köteles a terméket kicserélni.
Az Alza jogosult a hibás fogyasztási cikk bevizsgálására, és a hiba okának szakszerű feltárására. Az Alza törekszik arra, hogy a KIJAVÍTÁST/ KICSERÉLÉST legfeljebb tizenöt napon belül elvégezze, de amennyiben ez meghaladja a tizenöt napot, az Alza tájékoztatja Önt a várható időtartamról. Ha első alkalommal történő javítás során megállapításra kerül az Alza által, hogy a termék nem javítható, az Ön eltérő rendelkezése hiányában az Alza további nyolc napon belül kicseréli a terméket, ill. ha nem lehetséges a csere, visszatéríti annak az Ön által bemutatott bizonylaton feltüntetett vételárát. Ha a termék három alkalommal történő kijavítást követően ismételten meghibásodik, és Ön nem igényli a vételár arányos leszállítását, ill. nem kívánja a terméket kijavítani vagy kijavíttatni, akkor a terméket nyolc napon belül kicseréli az Alza. Ha a kicserélésre nincs mód, az Alza köteles az Ön által bemutatott bizonylaton feltüntetett vételárat nyolc napon belül visszatéríteni. Amennyiben a terméket az Alza kijavításra átveszi és a kijavításra harminc napon belül nem kerül sor, és Ön eltérően nem rendelkezik, úgy az Alza a terméket nyolc napon belül kicseréli. Ha kicserélésre nincs lehetőség, Ön a számlán vagy a nyugtán feltüntetett vételár visszatérítésére jogosult (szintén nyolc napon belül).
JOGVITA ESETÉN Ön a megyei (fővárosi) kereskedelmi és iparkamarák által működtetett békéltető testület (kérjük kövesse a linket https://mkik.hu/a-bekelteto-testuletek-teruleti-honlapja) eljárását is kezdeményezheti. További részletes információk a kötelező jótállás és szavatosság szabályairól elérhető az Általános Szerződési Feltételekben és a www.alza.hu weboldalon.

A másolat az eredetivel mindenben megegyezik.

2022 OKT. 07

KÖZSÉGI POLGÁRŐR EGYESÜLET
5465 Cserkeszőlő, Köztársaság tér 1.
Adószám: 18834851-1-16
Szlasz.: 69800030-15301730

online számlázó program

SZÁMLA
Sorszám: HM-2022-34

Eladó: HARANGOZÓ MÁRIA
Magyarország 5465 CSERKESZŐLŐ, KÖZTÁRSASÁG TÉR 4

Magyar adószám: 74058394-2-36 **Nyilvántartási szám:** 04469540

Bankszámlaszám: 69800030-15300265

Egyéni vállalkozó

Vevő: KÖZSÉGI POLGÁRŐR EGYESÜLET
Magyarország 5465 CSERKESZŐLŐ, KÖZTÁRSASÁG tér 1

Magyar adószám: 18834851-1-16

Fizetési mód: Készpénz **Teljesítés:** 2022.08.23. **Keltezés:** 2022.08.23. **Fizetési határidő:** 2022.08.23.

Pénznem: HUF

Tétel neve	Mennyiség	Mennyiségi egység	Nettó egységár / Egységár / Adóalap	Áfakulcs	Áfa összege	Tételsor nettó érték	Ellenérték / Ellenérték áfával együtt
Eurodog 3 kg kutyaeledel	3,00	Darab	976,38	27%	790,87	2 929,13	3 720,00
Aro kutyaszalámi	2,00	Darab	300,79	27%	162,43	601,57	764,00
Reno kutyaeledel 3 kg-os	4,00	Darab	1 085,83	27%	1 172,69	4 343,31	5 516,00

Számla összesítő:

Számla nettó értéke	7 874,02 HUF
Áfa százaléka és értéke 27%	2 125,98 HUF
Áthárított áfa összege	2 125,98 HUF
Számla bruttó végösszege	10 000,00 HUF

Fizetendő összeg:
10 000,00 HUF

HARANGOZÓ MÁRIA ev.
5465 Cserkeszőlő, Köztársaság tér 4.
Üzlet: 5465 Cserkeszőlő, Köztársaság tér 4.
Adószám: 74058394-2-36
Számlaszám: 69800030-15300265

KÖZSÉGI POLGÁRŐR EGYESÜLET
5465 Cserkeszőlő, Köztársaság tér 1.
Adószám: 18834851-1-16
Szlasz.: 69800030-15301730

A másolat az eredetivel mindenben megegyezik.

2022 OKT. 07

Mobilszolgáltatások számla

1/1. eredeti példány / original copy

A

KA 1006 093 750 125 0

Szolgáltató - Kibocsátó / Service provider

Magyar Telekom Nyrt. 1097 Budapest, Könyves Kálmán Krt. 36.

Bankszámla száma:	BNP 13100007-02506810-03663484
Adóigazgatási azonosító:	10773381-2-44
Ügyfélszolgálat telefonszáma:	1400
Levelezési cím:	1276 Budapest Pf. 1400
Internet:	www.telekom.hu/uzleti
Kapcsolat:	uzleti@telekom.hu

Községi Polgárőr Egyesület Cserkeszőlő
Cserkeszőlő
Köztársaság tér 1.
5465

Számla száma / Invoice No.:	**5120220011679989**
Teljesítés időpontja / Fulf.date:	2022.09.20.
Számla kelte / Invoice date:	2022.09.01.
Beérkezési határidő / Due date:	**2022.09.20.**

Ügyfél / Customer

Községi Polgárőr Egyesület Cserkeszőlő
5465 Cserkeszőlő, Köztársaság tér 1.

Ügyfélazonosítók / Customer ID. No.

MT ügyfélazonosító / MT no.:	311405708
Folyószámlaszám:	6587211
Adóigazgatási azonosító(k):	18834851-1-16

A másolat az eredetivel mindenben megegyezik.

2022 OKT. 07

Lépj előre digitálisan!
Telekom. Együtt. Veled

KÖZSÉGI POLGÁRŐR EGYESÜLET
5465 Cserkeszőlő, Köztársaság tér 1.
Adószám: 18834851-1-16
Számlaszám: 69800030-15301730

Számlaösszesítő (Ft)	Nettó összeg	Áfa	Bruttó összeg
0%	3.270,00	0,00	3.270,00
5%	1.860,00	93,00	1.953,00
27%	5.428,72	1.465,76	6.894,48
Számla összesen	10.559	1.558	**12.117**

Fizetendő összeg:	**12.117**
Számlázott időszak:	2022.08.01. - 2022.08.31.
Fizetés módja:	Lakossági folyószámla

Elszámolási információ[3]

Nyitóegyenleg: 2022.07.31.	80.960
Befizetések:	-15.306
Számlák:	11.626
Záróegyenleg: 2022.08.31.	77.280
Később esedékes részlet:	73.600
Lejárt tartozás:	3.680

3 2022.08.31-i állapot szerint. / As of 31.08.2022.

Szíves tájékoztatásul közöljük, hogy az Ön bankszámlájára /kártyaszámlájára a mobiltelefon számla összegének megfelelő, 12.117 forint terhelést nyújtunk be.

Szolgáltatás TESZOR 61.20.12[1]

	mennyiség	egység	nettó egységár (Ft)	nettó összeg (Ft)	bruttó összeg (Ft)
Mobil hívószám (30) 621 3001					
Előfizetési díjak - Egyedi Dualo hang-Internet díjcsomag					
Mobil telefon szolg.					
Corporate Internet 1GB (TESZOR 61.20.42)	1	hó	1.300,00	1.300,00	1.651,00
KészülékBiztosítás (Mentes)	1	hó	830,00	830,00	871,50
Forgalmi díjak - Egyedi Dualo hang-Internet díjcsomag	1	hó	890,00	890,00	890,00
SMS küldés (TESZOR 61.20.13)					
SMS Telekom mobilhálózatba					
Mobil telefon szolg.	1	db	15,00	15,00	19,05
Mobil hívás Telekom - csúcsidő					
- délután (16-20)	14:11	p:mp	6,90	97,86	124,28
- (20-22)	12:40	p:mp	6,90	87,40	110,99
- pihenőnap	3:51	p:mp	6,90	26,56	33,74
- éjszaka (22-7)	11:16	p:mp	6,90	77,74	98,72
Mobil hívás Yettel - csúcsidő	6:51	p:mp	6,90	47,26	60,02
- délután (16-20)	5:29	p:mp	6,90	37,83	48,05
- (20-22)	0:10	p:mp	6,90	1,15	1,46
- pihenőnap	0:46	p:mp	6,90	5,29	6,72
- éjszaka (22-7)	11:36	p:mp	6,90	80,04	101,65
Mobil hívás DIGI - csúcsidő	10:53	p:mp	6,90	75,09	95,37
Mobil hívás Vodafone - csúcsidő	2:12	p:mp	6,90	15,18	19,28
- délután (16-20)	8:13	p:mp	6,90	56,69	72,00
- pihenőnap	10:14	p:mp	6,90	70,61	89,67
- éjszaka (22-7)	2:06	p:mp	6,90	14,49	18,40
	5:03	p:mp	6,90	34,85	44,25

A számla közvetített szolgáltatást is tartalmaz.

1 A mobil rádiótelefon szolgáltatás TESZOR 61.20.12, az ettől eltérő besorolású szolgáltatások TESZOR számát az adott tételsoron jelöljük.

Szolgáltatás TESZOR 61.20.12	mennyiség	egység	nettó egységár (Ft)	nettó összeg (Ft)	bruttó összeg (Ft)
Forgalmi díj kedvezmények					
Havidíjban foglalt belföldi SMS kedvezmény TESZOR 61.20.13	1	db		-15,00	-19,05
Indi Dualo leforgalmazhatóság 12 (alapja: 1.300 Ft)	1	hó		-728,04	-924,61
(30) 621 3001 Utólag fizetendő összesen:				3.020,00	3.413,00
Mobil hívószám (30) 621 7569					
Előfizetési díjak - Egyedi Dualo hang-Internet díjcsomag					
Mobil telefon szolg.	1	hó	1.300,00	1.300,00	1.651,00
Corporate Internet 500MB (TESZOR 61.20.42)	1	hó	100,00	100,00	105,00
KészülékBiztosítás (Mentes)	1	hó	1.190,00	1.190,00	1.190,00
Forgalmi díjak - Egyedi Dualo hang-Internet díjcsomag					
SMS küldés (TESZOR 61.20.13)					
SMS Vodafone mobilhálózatba	8	db	15,00	120,00	152,40
Mobil telefon szolg.					
Mobil hívás Telekom - csúcsidő	27:12	p:mp	6,90	187,68	238,35
- délután (16-20)	6:54	p:mp	6,90	47,61	60,46
- (20-22)	2:08	p:mp	6,90	14,72	18,69
- pihenőnap	10:16	p:mp	6,90	70,84	89,96
- éjszaka (22-7)	5:45	p:mp	6,90	39,67	50,39
Telekom vezetékes hálózat - csúcsidő	1:52	p:mp	6,90	12,88	16,36
- (20-22)	3:44	p:mp	6,90	25,76	32,71
- pihenőnap	2:29	p:mp	6,90	17,13	21,76
Mobil hívás Yettel - csúcsidő	4:49	p:mp	6,90	33,23	42,21
Mobil hívás Vodafone - csúcsidő	52:19	p:mp	6,90	360,98	458,45
- délután (16-20)	19:28	p:mp	6,90	134,32	170,59
- (20-22)	21:46	p:mp	6,90	150,19	190,74
- pihenőnap	20:58	p:mp	6,90	144,67	183,73
- éjszaka (22-7)	20:14	p:mp	6,90	139,61	177,30
Forgalmi díj kedvezmények					
Havidíjban foglalt belföldi SMS kedvezmény TESZOR 61.20.13	8	db		-120,00	-152,40
Indi Dualo leforgalmazhatóság 12 (alapja: 1.300 Ft)	1	hó		-1.300,00	-1.651,00
(30) 621 7569 Utólag fizetendő összesen:				2.669,00	3.047,00
Mobil hívószám (30) 655 7191					
Előfizetési díjak - Egyedi Dualo hang-Internet díjcsomag					
Mobil telefon szolg.	1	hó	1.300,00	1.300,00	1.651,00
Corporate Internet 1GB (TESZOR 61.20.42)	1	hó	830,00	830,00	871,50
KészülékBiztosítás (Mentes)	1	hó	1.190,00	1.190,00	1.190,00
Forgalmi díjak - Egyedi Dualo hang-Internet díjcsomag					
SMS küldés (TESZOR 61.20.13)					
SMS Telekom mobilhálózatba	1	db	15,00	15,00	19,05
Mobil telefon szolg.					
Mobil hívás Telekom - csúcsidő	42:50	p:mp	6,90	295,54	375,34
- délután (16-20)	54:26	p:mp	6,90	375,58	476,99
- (20-22)	16:14	p:mp	6,90	112,01	142,25
- pihenőnap	10:06	p:mp	6,90	69,69	88,51
- éjszaka (22-7)	2:35	p:mp	6,90	17,82	22,64
Telekom vezetékes hálózat - csúcsidő	0:17	p:mp	6,90	1,95	2,48
Mobil hívás Yettel - csúcsidő	17:49	p:mp	6,90	122,93	156,12
- délután (16-20)	14:39	p:mp	6,90	101,08	128,38
- pihenőnap	7:13	p:mp	6,90	49,79	63,24
Mobil hívás DIGI - délután (16-20)	4:03	p:mp	6,90	27,94	35,49
Mobil hívás Vodafone - csúcsidő	17:26	p:mp	6,90	120,29	152,76
- délután (16-20)	18:40	p:mp	6,90	128,80	163,57
- pihenőnap	3:08	p:mp	6,90	21,62	27,46
- éjszaka (22-7)	0:38	p:mp	6,90	4,37	5,55
Forgalmi díj kedvezmények					
Havidíjban foglalt belföldi SMS kedvezmény TESZOR 61.20.13	1	db		-15,00	-19,05
Indi Dualo leforgalmazhatóság 12 (alapja: 1.300 Ft)	1	hó		-1.300,00	-1.651,00
(30) 655 7191 Utólag fizetendő összesen:				3.469,00	3.902,00
Mobil hívószám (30) 655 7192					
Előfizetési díjak - Egyedi Dualo hang-Internet díjcsomag					
Mobil telefon szolg.	1	hó	1.300,00	1.300,00	1.651,00
Corporate Internet 500MB (TESZOR 61.20.42)	1	hó	100,00	100,00	105,00
(30) 655 7192 Utólag fizetendő összesen:				1.400,00	1.756,00
Számla összesen:				**10.559**	**12.117**

A Községi Önkormányzattól kapott támogatásés elszámolás 2022 IV. név			
dátum	kapott támogatás	támogatás felhasználás megnevezése	felhasznált összeg
2022.10.13	200 000		
2022.10.24		Mol kártya	200 000
összesen:	200 000		200 000

Cserkeszőlő,2022. december 09.

összeállította: Gulyás Lászlóné

KÖZSÉGI POLGÁRŐR EGYESÜLET
5465 Cserkeszőlő, Köztársaság tér 1.
Adószám: 18834851-1-16
Szlasz.: 69800030-15301730

MOL Nyrt. Értékesítés

Downstream – Kártya Termékmenedzsment, Kártyagyártás
H-1117 Bp., Október huszonharmadika u. 14.
Telefon: 06-1-211-1000
E-mail: giftcard@mol.hu

SZÁMVITELI BIZONYLAT

Szállító (Kibocsátó): Cím: Adóig. azonosító: Bank: Bankszámla sz.:	**MOL Magyar Olaj- és Gázipari Nyilvánosan Működő Részvénytársaság** 1117 Budapest, Október huszonharmadika u. 18. 10625790-4-44 OTP Bank Nyrt. 11794008-20511753-00000000
Vevő: Vevő címe: Vevő adóig. azonosítója: Vevő bankja: Vevő bankszámlaszám:	Községi Polgárőr Egyesület 5465 Cserkeszőlő, Köztársaság tér 1. 18834851-1-16 Takarék Bank 69800030-15301730

Számviteli bizonylat sorszám	*Rendelés szám*	*Bizonylat kelte*	*Megrendelés kelte*	*Teljesítés napja*	*Fizetési határidő*	*Fizetés módja*
GIFT391/2022	GIFT 391/2022	2022.10.25	2022.10.24	2022.10.24	2022.11.04	átutalás

Megnevezés	*Mennyiség (db)*	*Feltöltési érték/ Egységár (Ft)*	*Kártyaszám kezdő sorszáma*	*Kártyaszám záró sorszáma*	*Feltöltési érték*
MOL Gift kártya	1	200.000,-	7081 6709 1037 4403		**200.000,-**
Összesen:	**1**	-	-	-	**200.000,-**

Az üzemanyagkártyák feltöltésének összértéke: 200.000 Ft

Számviteli bizonylat végösszege: 200.000 Ft

A kártyák feltöltésének névértéke nem tartozik az ÁFA törvény hatálya alá. ***Ez a bizonylat számviteli költségelszámolásra és általános forgalmi adó visszaigénylésre nem jogosít.*** Nyugta, illetve számla kiállítására az üzemanyagkártyák töltőállomási használatát követően kerül sor a következők szerint: MOL Gift Kártyával, töltőállomáson történő fizetéskor, a MOL Nyrt., az Ügyfél kérésére készpénzfizetési számlát állít ki.

Jelen számviteli bizonylat a MOL Nyrt-nél alkalmazott bizonylat kiállítási eljárás alapján aláírás nélkül is hiteles

2022 DEC. 12

A másolat az eredetivel mindenben megegyezik.

KÖZSÉGI POLGÁRŐR EGYESÜLET
5465 Cserkeszőlő, Köztársaság tér 1.
Adószám: 18834851-1-16
Szlasz.: 69800030-15301730

Kivonat: Cserkeszőlő Községi Önkormányzat Képviselő-testületének 2022. március 9-i, rendkívüli ülésének jegyzőkönyvéből.

65/2022.(03.09.) sz. Cserkeszőlő Községi Önkormányzat Képviselő-testületének határozata

- Községi Polgárőr Egyesület támogatásáról.

Cserkeszőlő Községi Önkormányzat Képviselő-testülete megtárgyalta a Civil Szervezetek 2022. évi támogatási kérelméről szóló előterjesztést és akként határozott, hogy a Községi Polgárőr Egyesületet 800.000, - Ft, azaz nyolcszázezer Ft összeg támogatásban részesíti.

Erről értesül: - Képviselő-testület tagjai – helyben
- dr. Tóth Dániel jegyző – helyben
- Pappné Dr. Czakó Petra aljegyző – helyben
- Czeczonné Kiss Nóra gazdaságvezető - helyben
- Községi Polgárőr Egyesület – 5465, Cserkeszőlő, Köztársaság tér 1.

Kmf.

Varga Attila sk.
polgármester

dr. Tóth Dániel sk.
jegyző

Kivonat: Cserkeszőlő Községi Önkormányzat Képviselő-testületének 2022. május 30-i, rendes ülésének jegyzőkönyvéből.

139/2022.(V.30.) sz. Cserkeszőlő Községi Önkormányzat Képviselő-testületének határozata

- Községi Polgárőr Egyesület támogatási kérelméről.

Cserkeszőlő Községi Önkormányzat Képviselő-testülete megtárgyalta a Községi Polgárőr Egyesület támogatási kérelméről szóló előterjesztést és akként határozott, hogy a Községi Polgárőr Egyesület részére 200.000, - Ft összegű támogatás nyújt.

Erről értesül:

- Képviselő-testület tagjai – Helyben
- Dr. Tóth Dániel jegyző – Helyben
- Czeczonné Kiss Nóra gazdaságvezető – Helyben
- Községi Polgárőr Egyesület - Helyben

Kmf.

Varga Attila sk.
polgármester

dr. Tóth Dániel sk.
jegyző

2023 JAN 23.
CSP/79-3/2023

Cserkeszőlő Község

Polgármester Hivatal

Tárgy: 2022 évi beszámoló

Őszi Napfény Nyugdíjas egyesület 2022 évi beszámolója.

Egyesület tag létszáma 2022 évben 62 fő volt, sajnos 2 tag meghalt így a záró létszámunk most 2023-ban 60 fő.

- Első találkozásunk a covid miatt februárban volt, utána két hetenként klub.

- Február 12-én az iskolát támogattuk a Jótékonysági Bálra tombolával és belépő jeggyel.

- Február 24-én elmentünk Szentkirályra 16 fővel, bérelt busszal .

- Március 08-án nőnapot köszöntöttünk, 40 nő tagunk kapott virágot az önkormányzattól

- Március 21-én megünnepeltük Józsa Antal /Tóni bácsi/ 90 évi születés napját.

-Március 26-án Kunszentmártonban voltunk, sajnos ezen a napon temetésen is Homokon a klub vezető halt meg.

-Április 23-án Tiszaföldvár, május 6-án Törökszentmiklóson / busszal/

-Május 3-án anyák napját és apák napját ünnepeltük.

-Május 14-én kirándultunk Szabadkígyósra, majd onnan Kondorosra és ott ebédeltünk..

-Május 28-29-én Nyugdíjas Találkozót rendeztünk

- Május 30-án részt vettünk a főző versenyen.

-Június 13-án Szandaszőlősön sport napon vettünk részt.

- Június 24-én Kiskunfélegyházára mentünk busszal, megnéztük a várost és az önkormányzat épületét.

- Június 28-án Közgyűlést tartottunk, mivel az egyesület 6 éve lett új választást kellet tartani. Az eredmény:

Elnök: Kondorné Zorkóczy Antónia

Elnök helyettes: Varga Károlyné

Gazdasági alelnök: Ördög Lászlóné

Elnökségi tagok: Józan Ilona és

László Andrásné

- Július 30-án Pöttyös Bált rendeztünk 25 klub részvételével összesen 176 fővel, sajnos egy kiadós esővel.

- Augusztus közepén elmentünk sok klub taggal Erdélybe.

- Augusztus 27 –én két helyre is kellet mennünk igy megosztva 13 fő Kunszentmártonba, 14 fő pedig Kengyelre ment.

-Szeptember elején 21 fő elment utó nyaralásra Görögországba, tengerpartra.

- Szeptember 10-én, 12-én és 16-án Tiszaföldvár, Szolnok, Martfű

- Október 08-án Szegvár meg hívta az egyesületet éves beszámolójára,27 fővel részt vettünk. /busszal és gépkocsikkal/

- Október 15-én közös névnapot, valamint a születésnapot tartottunk, a 70-80-90 évet betöltött köszöntése tortával, ajándékkal és mindenkinek ebéddel.

-Október 24-én Szolnokon az Életet az Éveknek záró beszámolóján.

-Október 25-én Budapestre kirándultunk, megnéztük a Zene Palotát, Néprajzi Múzeumot, a Nemzeti Szinházat és ott egy esti színházi előadást is

-Október 29-én Tiszaföldváron voltunk.

-November 10-én Szentkirály, 19-én Tiszakürtre, 25-én Tőrökszenumiklősra voltunk meg hívva.

-December 06-án meglátogatott minket a Mikulás, majd másnap meglátogatta a beteg tagjainkat egy kis ajándékkal.

-December 20-án karácsonyi ünnepséget rendeztünk.

Szilveszterrel zártuk az évet. /53 fö vett részt/

Ismételten kérem az illetékeseket, hogy a könyvszekrényünket /mivel nem kellet a fürdőben/ jutassák vissza a klubba, valamint a könyveinket.

Sajnáljuk, hogy nem tartottak rá idényt, pedig szívesen gondoztuk.

Kérjük a beszámolás elfogadását.

Önkormányzat által kapott támogatást év közben elszámoltuk, és nagyon köszönjük.

Kívánunk a Képviselő Testületnek és a Polgármester Úrnak jó egészséget és kitartást ebben a rendkívüli helyzetben.

Köszönettel és tisztelettel az egyesület nevében.

Kondorné Zorkóczy A.

Kondorné Zorkóczy Antónia

egyesület elnök

Cserkeszőlő 2023.január 20 .

Cserkeszőlő Község

Polgármester Hivatal

Tárgy: 2022 évi támogatás kérelem

Őszi Napfény Nyugdíjas Egyesület 2022 évi támogatási igényűnket már év közben beadtuk és meg is kaptuk a Cserkeszőlői Önkormányzat Képviselő Testülettől.

Az igényelt támogatásunk: 240.684 Ft volt.

A megmaradt támogatási keretünket 219.316,-Ft-ot nem igényeljük az Önkormányzattól, mert a klub csak márciustól kezdett működni, valamint az önkormányzat megvette a függönyöket, a karnisokat és még nőnapra a virágokat is kaptunk mind nagyon köszönjük.

Köszönjük a Cserkeszőlői Önkormányzat Képviselő Testületének a 2022 évi támogatást.

Kívánunk 2023 évre jó munkát és jó egészséget.

Köszönettel az egyesület nevében.

Kondorné Zorkóczy Antónia

egyesület elnöke

Cserkeszőlő 2023. január 19

KÖZSÉGI POLGÁRMESTERI HIVATAL
CSERKESZŐLŐ
Érkezett: 2022 JÚN 20.
Szám: CSP/2854-1/2022
Előszi: Előadó: CF.K.N Mell.: db.

Cserkeszőlő Község

Polgármester Hivatal

Tárgy: 2022 évi támogatásból kérelem

Őszi Napfény Nyugdíjas egyesület az alábbi támogatást kéri a Cserkeszőlői Önkormányzat Képviselő Testületétől 2022 évi keretéből.

Buszos kiránduláshoz a támogatásból	100.000,-Ft
Egyesület könyvelési díjára	24.000,-Ft
Találkozóra	12.738,-Ft
Találkozóra csomagolóra	1.600,-Ft
Vöröskereszt részére kifizetve	2.346,-Ft
összesen:	140.684,- Ft-

kifizetését engedélyezni szíveskedjenek.

Köszönettel az egyesület nevében.

Kondorné Zorkóczy Antónia

egyesület elnöke

ŐSZI NAPFÉNY NYUGDÍJAS EGYESÜLET
5465 Cserkeszőlő,
Dózsa György út 602/1
Adószám: 18787591-1-16

Cserkeszőlő 2022 június 20.

Melléklet: 5 db számla

SZÁMLA

GNE087/2022

SZÁLLÍTÓ
Gólya Zsolt Csabáné
Kisudozó

5465 Cserkeszőlő, Vörösmarty utca 3.
Adószám: 63150557-1-36
Számlaszám: 69800030-11018575
Egyéni vállalkozó
Nyilvántartási szám: 4992841

VEVŐ
Ősz Napfény Nyugdíjas Egyesület

5465 Cserkeszőlő, DÓZSA GY. ÚT 602/1 HRSZ.
Adószám: 18787591-1-16

Számla kelte	Teljesítés dátuma	Fizetési határidő	Fizetési mód
2022. 04. 21.	2022. 04. 21.	2022. 04. 21.	Készpénz

	MEGNEVEZÉS	MENNYISÉG	EGYSÉGÁR	ÁFA %	NETTÓ	ÁFA	BRUTTÓ
1	Könyvelési díj 2021 évi	12 Hónap	2 000,00 Ft	AM	24 000 Ft	0 Ft	24 000 Ft

ÁFA ÖSSZESÍTŐ	NETTÓ	ÁFA	BRUTTÓ
Alanyi mentesség	24 000 Ft	0 Ft	24 000 Ft
ÖSSZESEN	24 000 Ft	0 Ft	24 000 Ft

FIZETENDŐ VÉGÖSSZEG: **24 000 FT**

Ez egy BizXpert számla

Számla

Sorszám: RD00303/2022

Szállító

Romhányi Dezsőné "Betűmester Könyvesbolt"

5440 Kunszentmárton, Kossuth Lajos út 15.
Adószám: 74075124-2-36
Számlaszám: 69800016-15101310
Telefon: 56-461-527
E-mail: romhanyi.dezsone@freemail.hu
Weboldal:
Egyéni vállalkozó
Nyilvántartási szám:

Vevő

Őszi Napfény Nyugdíjas Egyesület

5465 Cserkeszőlő, DÓZSA GY. ÚT 602/1 HRSZ.
Adószám: 18787591-1-16
Csoportazonosító:
Telefon:
E-mail:
Weboldal:
Számlaszám:

Fizetési mód	Számla kelte	Fizetési határidő	Teljesítés dátuma
Bankkártya	2022. 05. 19.	2022. 05. 19.	2022. 05. 19.

Megnevezés Megjegyzés	Mennyiség	Egység	Egységár	Áfa %	Nettó	Áfa	Bruttó
Dísztasak	3	db	385,83 Ft	27%	1 157 Ft	312 Ft	1 469 Ft
kalapcsomagoló	0,1	kg	464,57 Ft	27%	46 Ft	12 Ft	58 Ft
papírtasak	10	db	94,49 Ft	27%	945 Ft	255 Ft	1 200 Ft
-boríték	200	db	11,81 Ft	27%	2 362 Ft	638 Ft	3 000 Ft
virág	1	db	2 031,50 Ft	27%	2 032 Ft	549 Ft	2 581 F
rostiron	1	db	543,31 Ft	27%	543 Ft	147 Ft	690 F
tombolatömb	2	db	275,59 Ft	27%	551 Ft	149 Ft	700 F
tombolatömb	8	db	299,21 Ft	27%	2 394 Ft	646 Ft	3 040 F

Áfa összesítő	Nettó	Áfa	Brutt
27%-os áfa	10 030 Ft	2 708 Ft	12 738 I
Összesen	**10 030 Ft**	**2 708 Ft**	**12 738 I**

Fizetendő végösszeg: 12 738

azaz tizenkettőezer-hétszázharmincnyolc for

Ez egy BizXpert számla

SZÁMLA

Eredeti 1. példá
(Összesen 1 eredeti és 1 másolati példá

Az eladó:		A vevő:	
Név:	Győri Imre E. V.	Név:	Őszi Napfény Nyugdíjas Egyesület
Cím:	5440 Kunszentmárton Erdő tér 30.	Cím:	5465 Cserkeszőlő Dózsa György út 602/1.
Adószám:	52094109-2-36 Telefon:	Adószám:	18787591-1-16
Bankszámla:	10402836-49565252-57501006		

Tárgy: Cserkeszőlő-Szabadkígyós

Fizetési mód	Szállítási mód	Teljesítés időpontja	Kelt	Fizetési határidő	Számla száma
Készpénz	- Nincs -	2022.05.18	2022.05.18	2022.05.18	2022/00254

Megnevezés [VTSZ/TESZOR]	Menny./egys.	Egység ár	Össz. nettó	ÁFA	Bruttó	ÁF
1. Személyszállítás [27]	1 Alk.	79 800,00	79 800,00	21 546,00	101 346,00	27

ÁFA	Adóalap	Adó	Brutt
27%	79 800,00	21 546,00	101 346,0
Összes:	79 800,00	21 546,00	101 346,0

Fizetendő: **101 345 Ft**

Egyszázegyezer-háromszáznegyvenö

GYŐRI IMRE
5440 Kunszentmárton, Erdőtér 30
Nyilv. tr. 5609110
Adószám: 52094109-2-36
Szlasz. 10402836-49565252-57501006
Tel. 56/560-364 56/560-365
②

Kiállító

Kondor Za

Átvevő

FIZETVE

S Z Á M L A

Boros Sándorné EV
5465 Cserkeszőlő
Petőfi u. 4
69800030-15301981
Adószám: 63479490-2-36

Vevő: ŐSZI NAPFÉNY NYUGDÍJAS
EGYESÜLET
5465 CSERKESZŐLŐ
DÓZSA GY. ÚT 602/1 HRSZ
Adószám :18787591-1-16

Fizetési mód : Bankkártya
Telj. dátuma : 22.05.27

2/1. eredeti példány

Sorszám: 2022/F/11270
Dátum : 2022.05.27 13:22:25

Megnevezés VTSZ/SZJ	Db	N.Egysár Áfa%	N.Érték Áfa	B.Érték
NEJLONTÁSKA		20	63	1260
		27	340	1600

ÁFA%	Nettó	ÁFA	Bruttó
27%	1260	340	1600 FT
Össz:	**1260**	**340**	**1600 FT**

Bankkártya : 1600 FT

- * - * - * - Köszönjük, hogy nálunk vásárc

JUTA-Raktár V13 www.juta-soft.hu

Vöröskereszt

számázó program

SZÁMLA

Sorszám: HM-2022-4

ELADÓ:

HARANGOZÓ MÁRIA

Magyarország 5465 CSERKESZŐLŐ
KÖZTÁRSASÁG TÉR 4

Magyar adószám: 74058394-2-36
Nyilvántartási szám: 04469540
Számlaszám: 69800030-15300265
Egyéni vállalkozó

VEVŐ:

ŐSZI NAPFÉNY NYUGDÍJAS EGYESÜLET

Magyarország 5465 CSERKESZŐLŐ
DÓZSA GY. út 602/1 HRSZ

Magyar adószám: 18787591

Fizetési mód: Készpénz **Teljesítés:** 2022.05.05. **Keltezés:** 2022.05.07. **Fizetési határidő:** 2022.05.07.

Pénznem: HUF

Tétel neve

Olympos citrtomlé 1/1

Mennyiség	Mennyiségi egység	Nettó egységár	
1,00	Darab	229,92	
ÁFA kulcs	**ÁFA összege**	**Tételsor nettó érték**	**Ellenérték ÁFA-val együtt**
27%	62,08	229,92	292,00

Tétel neve

Nescafé 3+1

Mennyiség	Mennyiségi egység	Nettó egységár	
1,00	Darab	392,91	
ÁFA kulcs	**ÁFA összege**	**Tételsor nettó érték**	**Ellenérték ÁFA-val együtt**
27%	106,09	392,91	499,00

Tétel neve

Thibo family 250 gr

Mennyiség	Mennyiségi egység	Nettó egységár	
1,00	Darab	547,24	
ÁFA kulcs	**ÁFA összege**	**Tételsor nettó érték**	**Ellenérték ÁFA-val együtt**
27%	147,76	547,24	695,00

online számlázó program

SZÁMLA

Sorszám: HM-2022-4

Tétel neve

Szobi almalé 1/1

Mennyiség	Mennyiségi egység	Nettó egységár	
2,00	Darab	141,73	
ÁFA kulcs	**ÁFA összege**	**Tételsor nettó érték**	**Ellenérték ÁFA-val együtt**
27%	75,54	283,46	360,00

Tétel neve

Szobi őszibarack 1/1

Mennyiség	Mennyiségi egység	Nettó egységár	
1,00	Darab	152,76	
ÁFA kulcs	**ÁFA összege**	**Tételsor nettó érték**	**Ellenérték ÁFA-val együtt**
27%	41,24	152,76	194,00

Tétel neve

Nana kávétejszín 185 g

Mennyiség	Mennyiségi egység	Nettó egységár	
2,00	Darab	129,61	
ÁFA kulcs	**ÁFA összege**	**Tételsor nettó érték**	**Ellenérték ÁFA-val együtt**
18%	46,68	59,32	306,00

Számla nettó értéke		1 836,62 HUF
ÁFA százaléka és értéke	27%	433,70 HUF
	18%	46,68 HUF
Kiállított ÁFA összege		480,38 HUF
Számla bruttó végösszege		2 346,00 HUF

Fizetendő összeg

2 346,00 HUF

HARANGOZÓ MÁRIA ev.
5465 Cserkeszőlő, Köztársaság tér 4.
Üzlet: 5465 Cserkeszőlő, Köztársaság tér 4.
Adószám: 74058394-2-36
Számlaszám: 69600030-15306265

KÖZSÉGI POLGÁRMESTERI HIVATAL
CSERKESZŐLŐ
Érkezett: 2022 SZEPT 28
Szám: CSP/4361-1/2022
Előaz.: Elkezdő: CZ.K.M. Melj.: db.

Cserkeszőlő Község

Polgármester Hivatal

Tárgy: 2022 évi támogatásból kérelem

Őszi Napfény Nyugdíjas egyesület az alábbi támogatást kéri a Cserkeszőlői Önkormányzat Képviselő Testületétől 2022 évi keretéből.

Pöttyös bál megrendezésére támogatást 100.000,- Ft

kifizetését engedélyezni szíveskedjenek.

Köszönettel az egyesület nevében.

Kondorné Zorkóczy Antónia

egyesület elnöke

Cserkeszőlő, 2022 szeptember 21.

ŐSZI NAPFÉNY NYUGDÍJAS EGYESÜLET
5465 Cserkeszőlő,
Dózsa György út 602/1
Adószám: 18787591-1-16

Melléklet: 1 db számla

2268039

Egyszerűsített készpénzfizetési számla IN4EA

A számlakibocsátó neve, címe, adószáma:	A vevő neve, címe:
KAISER ÉTTEREM **SZIL-TRADE 2005 KFT** 435 Martfű, Május 1. út 6. Adószám: 13630552-2-16 Közösségi adószám: HU	ÖZZI NYUGDÍJAS EGYESÜLET 5465 Csárkeszi, Dózsa György út 602/1 Adószám: 18787591-1-1[illegible] Közösségi adószám:
A számla kelte: 2022.07.30	**EREDETI** 1 eredeti és 2 másolati példányt tartalmaz

A termék vagy szolgáltatás

Megnevezése, besorolási száma (VTSZ, SZJ, EJ) és egyéb jellemzői	Me.	Mennyisége	Egységára ÁFA-val	Értéke, amely 27 % ÁFA-t tartalmaz
Étterem	db	176	1350	237600

Fizetve

A számla fizetendő végösszege: kétszázhuszonhét ezer hatszáz forint 237600

A számla végösszege 27 % általános forgalmi adót tartalmaz

Aláírás: [illegible]

B.13-373/V - PapírStore Kft.

Kivonat: Cserkeszőlő Községi Önkormányzat Képviselő-testületének 2022. március 9-i, rendkívüli ülésének jegyzőkönyvéből.

66/2022.(03.09.) sz. Cserkeszőlő Községi Önkormányzat Képviselő-testületének határozata

- Őszi Napfény Nyugdíjas Egyesület támogatásáról.

Cserkeszőlő Községi Önkormányzat Képviselő-testülete megtárgyalta a Civil Szervezetek 2022. évi támogatási kérelméről szóló előterjesztést és akként határozott, hogy az Őszi Napfény Nyugdíjas Egyesületet 465.000, - Ft, azaz négyszázhatvanötezer Ft összeg támogatásban részesíti.

Erről értesül: - Képviselő-testület tagjai – helyben
- dr. Tóth Dániel jegyző – helyben
- Pappné Dr. Czakó Petra aljegyző – helyben
- Czeczonné Kiss Nóra gazdaságvezető - helyben
- Őszi Napfény Nyugdíjas Egyesület – 5465, Cserkeszőlő, Dózsa György út 602/1 hrsz.

Kmf.

Varga Attila sk.
polgármester

dr. Tóth Dániel sk.
jegyző

Szorgos Kezek Hagyományőrző Egyesület

5465 Cserkeszőlő Nyaraló utca 2.

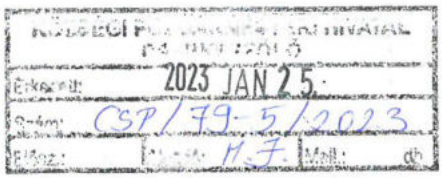

Cserkeszőlő Községi Önkormányzat

5465 Cserkeszőlő Köztársaság tér 1.

Tárgy: 2022. éves beszámoló

A 2022. évet a leltár elkészítésével kezdtük, a templom előtti kiállító házban az ünnepekhez igazodó beépítéseket folyamatosan megvalósítottuk.

2022.-ben is részt vettünk a „világító ablakok" programban, hozzájárulva a község életének színesebbé tételéhez.

Az Önkormányzati támogatás igénylésére a 2022. évben is lehetőségünk volt, a kért támogatást az Egyesületünk meg is kapta.

Az Önkormányzat 400.000 Ft. támogatásban részesítette Egyesületünket.

Ebből beszerzésére került 1db. Interlock varrógép, varrógép pótasztal, cérna (164.601.Ft). A bábkészítéshez szükséges alapanyagok, eszközök (197.755 Ft.), valamint szakirodalom (39.880 Ft.) vásárlása is megtörtént. Összesen 402.236 Ft. értékben. Terveink között szerepel a PSÁMK. Óvoda és Bölcsőde részére bábok készítése.

2022. is részt vettünk a Szelevényi Iskola által szervezett Erzsébet tábor keretén belül megtartott kézműves foglalkozás lebonyolításában, mely díjazása 15.000 Ft. alkalmanként.

A Cserkeszőlői Petőfi Sándor Általánosiskola több rendezvényének sikeres lebonyolításához is hozzájárult Egyesületünk (a Valentin napi bál, a Tornacsarnok avató bál, A Suli Retro Party) az ott felszolgált sütemények elkészítésével.

A gyermekek számára pedig (a farsang, a Nyuszi buli, a Családi nap, a Halloween buli, a Mikulás buli) a büfében árusított süteményeket Egyesületünk tagjai készítették minden esetben.

A nyári Erzsébet tábor keretén belül 3 alkalommal linzert sütöttünk a gyerekekkel együtt.

A PSMK Bölcsöde részére lepedőket, plédeket varrtunk.

A bizományosi szerződése folyamatos az Egyesületnek Romhányi Dezsőné EV.-val az általunk készített termékek forgalmazásáról, az eredeti feltételek szerint. Ezekből az értékesítésekből folyamatosan van bevétele az Egyesületnek.

2022. 08.19.-én átadásra került Egyesületünk székhelye. Erre az alkalomra a hagyományos bor készítés bemutatásával készültünk. Bemutattuk az érdeklődőknek a szőlő darálás és a must sutulásának régi hagyományos eszközeit, frissen préselt szőlőlével ill, pogácsával kínáltuk a jelen lévőket. A gyerekek a fonás és a szövés technikájával ismerkedhettek meg.

Az év lezárásaként pedig az Iskolában hagyományosan megrendezésre kerülő Karácsonyi hangversenyre 450 db. karácsonyi linzert készítettünk a vendégek, a pedagógusok és az ott fellépő gyermekek számára.

A járvány lecsillapodása után nehezen tudunk visszaállni a megszokott bevált eredeti rendszerben történő munkavégzéshez, a tagok aktivitása alább hagyott az előző évekhez képest. Bíztató azonban számunkra, hogy az elmúlt évet mind ezek ellenére is eredményesen zárta Egyesületünk.

Kovács Sándorné

Elnök

SZŐRÖS KEZEK
HAGYOMÁNYŐRZŐ EGYESÜLET
5465 Cserkeszőlő, Nyaraló utca 2.
Adószám: 18751275-1-16
Nyilv. sz.: 16-02-0002660

Cserkeszőlő, 2023.01.23.

Szorgos Kezek Hagyományőrző Egyesület

5465 Cserkeszőlő Nyaraló utca 2.

Cserkeszőlő Községi Önkormányzat

5465 Cserkeszőlő Köztársaság tér 1.

Tárgy :Elszámolás

Tisztelt Polgármester úr, tisztelt képviselő testület, a Szorgos Kezek Hagyományőrző Egyesület részére 2022.-ben megítélt 400.000 Ft. Önkormányzati támogatás felhasználása az alábbiak szerint történt:

-Brother interlock varrógép, Brother pótasztal cérna, vásárlása (2022.11.28.): **164.601Ft.**

Baráth Bt. Szeged: Számlasz.: B4678/2022

-Szakirodalom beszerzése (2022.12.09.): **39.880 Ft.**

Libri Könyvkereskedelmi Kft. Budapest: Számlasz.: 2600237754

-Alapanyag, eszközök beszerzése (2022.12.21.): **87.790 Ft.**

Szőke Mihály Ev. Törökszentmiklós: Számlasz.: 2022SM04316

-Alapanyag (méteráru, fonal) beszerzése (2022.12.21.): **109.965 Ft.**

Herczegh Edit Ev. Kunszentmárton: Számlasz.: WSCEA56 12742

A varrógép, a bábkészítéshez szükséges alapanyagok, eszközök beszerzése összesen: 402.236 Ft. értékben valósult meg.

A beszerzés során keletkezett többletköltség rendezése önerőből történt.

Eddigi támogatásukat köszönöm az Egyesület minden tagja nevében.

Tisztelettel: Kovács Sándorné

SZORGOS KEZEK
HAGYOMÁNYŐRZŐ EGYESÜLET
5465 Cserkeszőlő, Nyaraló utca 2.
Adószám: 18751275-1-16
Nyilv. sz.: 16-02-0002660

Elnök

Melléklet: 4db. számla másolata

Cserkeszőlő, 2023.01.23.

Eladó:

Szőke Mihály e.v.

Cím: Törökszentmiklós, Kossuth L. út 239.
EV: ES-245028, NY.SZ: 4392571
Tel./Fax: (+36 56) 333-466, 786-047, Mobil: (+36 30) 978-9394
Web: www.szokepapir.hu, E-mail: szoke-papir@freemail.hu
Adószám: 52364990-2-36
Bankszámlaszám (IBAN): 11745066-20023247-00000000
SWIFT kód: *OTPV HU HB*

Vevő:

SZORGOS KEZEK HAGYOMÁNYŐRZŐ EGYESÜLET

Címe: 5465
CSERKESZŐLŐ
NYARALÓ utca 2.

Adószám: ***18751275116***

SZÁMLA

Számlaszám	Számla kelte	Teljesítés ideje	Fizetési határidő	Fizetési mód
2022SM04316	**2022.12.21.**	**2022.12.21.**	**2023.01.05.**	**Utánvét**

Cikksz. / Besz.cikksz. Termék neve / Megjegyzés	VTSZ/SZJ	Mennyiség egység Mennyiség	Egységár Kedv.egységár	Kedvezmény Nettó ért.	Áfa ért.	Áfa (%) Bruttó érték
HAKMA230FK / 3233 **Akrilfesték 230 ml Matt Fekete**	32139000	db 1	1 075.00 1 075.00	0 1 075.00	290.25	27 1 365.25
HAKMA230FZ / 9722 ***Akrilfesték 230 ml Matt Fenyő Zöld***	32139000	db 1	1 075.00 1 075.00	0 1 075.00	290.25	27 1 365.25
HAKMA230MK / 9724 **Akrilfesték 230 ml Matt Kék**	32139000	db 1	1 075.00 1 075.00	0 1 075.00	290.25	27 1 365.25
HAKMA230NPS / 3950 **Akrilfesték 230 ml Matt Napsárga**	32139000	db 1	1 075.00 1 075.00	0 1 075.00	290.25	27 1 365.25
HAKMA230NR / 17548 ***Akrilfesték 230 ml Matt Narancs***	32139000	db 1	1 118.00 1 118.00	0 1 118.00	301.86	27 1 419.86
HAKMA230RP / 17549 **Akrilfesték 230 ml Matt Rúzs Piros**	32139000	db 1	1 075.00 1 075.00	0 1 075.00	290.25	27 1 365.25
HAKMA50BEIGE / 1224 **Akrilfesték 50 ml Matt Beige**	32139000	db 2	368.75 368.75	0 737.50	199.12	27 936.62
HAKMA50ECS / 1901 ***Akrilfesték 50 ml Matt Elefántcsont***	32139000	db 1	368.75 368.75	0 368.75	99.56	27 468.31
HAKMA50FEH / 1017 **Akrilfesték 50 ml Matt Fehér**	32139000	db 2	368.75 368.75	0 737.50	199.12	27 936.62
HAKMA50GESZT / 1900 **Akrilfesték 50 ml Matt Gesztenye**	32139000	db 1	368.75 368.75	0 368.75	99.56	27 468.31
HAKMA50IS / 20992 ***Akrilfesték 50 ml Matt Iszapszürke***	32139000	db 1	368.75 368.75	0 368.75	99.56	27 468.31
HAKMA50JÉGK / 1903 **Akrilfesték 50 ml Matt Jégkék**	32139000	db 1	368.75 368.75	0 368.75	99.56	27 468.31
HAKMA50MAG / 2349 **Akrilfesték 50 ml Matt Magenta**	32139000	db 1	368.75 368.75	0 368.75	99.56	27 468.31
HAKMA50PÚD / 13116 ***Akrilfesték 50 ml Matt Púderszín***	32139000	db 1	368.75 368.75	0 368.75	99.56	27 468.31
HAKMA50R / 1305 **Akrilfesték 50 ml Matt Rózsa**	32139000	db 1	368.75 368.75	0 368.75	99.56	27 468.31
HAKMA50VB / 1313 **Akrilfesték 50 ml Matt Világos Barna**	3905110000	db 1	368.75 368.75	0 368.75	99.56	27 468.31
HAKMA50VÖB / 1897 ***Akrilfesték 50 ml Matt Vörösbor***	32139000	db 1	368.75 368.75	0 368.75	99.56	27 468.31
ICRGR26342 / 105608 **Ceruza (Grafit, Connect Pitagora Neon Test) 12db/csomag**	125469	db 12	40.04 40.04	0 480.48	129.73	27 610.21
ICRGRKO152B / 7130028002 **Ceruza (Grafit, Cseh 1500/2B) 12db/csomag**	9609101000	db 12	111.25 111.25	0 1 335.00	360.45	27 1 695.45

Készült az RBT számlázó programmal (RBTSZP), V.97.4 A bizonylat megfelel a jogszabályi előírásoknak.

Készítette: Szőke Balázs

Eladó:

Szőke Mihály e.v.

Cím: Törökszentmiklós, Kossuth L. út 239.
EV: ES-245028, NY.SZ: 4392571
Tel./Fax: (+36 56) 333-466, 786-047, Mobil: (+36 30) 978-9394
Web: www.szokepapir.hu, E-mail: szoke-papir@freemail.hu
Adószám: 52364990-2-36
Bankszámlaszám (IBAN): 11745066-20023247-00000000
SWIFT kód: OTPV HU HB

Vevő:

SZORGOS KEZEK HAGYOMÁNYÖRZŐ EGYESÜLET

Címe: 5465
CSERKESZŐLŐ
NYARALÓ utca 2.

Adószám: **18751275116**

SZÁMLA

Számlaszám	Számla kelte	Teljesítés ideje	Fizetési határidő	Fizetési mód
2022SM04316	**2022.12.21.**	**2022.12.21.**	**2023.01.05.**	**Utánvét**

Cikksz. / Besz.cikksz. Termék neve / Megjegyzés	VTSZ/SZJ	Mennyiség egység Mennyiség	Egységár Kedv.egységár	Kedvezmény Nettó ért.	Áfa ért.	Áfa t Bruttó ér
IFIPECEMF / CE2637F	6942	db	161.39	0		
Filc (Centropen Ohp M/Fekete 1,0mm) 10db/doboz		10	161.39	1 613.90	435.75	2 049
IFITXCE2739F / CE2739F	66942	db	147.00	0		
Filc (Centropen Textil 2739 Fekete)		2	147.00	294.00	79.38	373
IFITXCE2739K / CE2739K	9608	db	120.96	0		
Filc (Centropen Textil 2739 Kék)		2	120.96	241.92	65.32	307
IFITXCE2739N / CE273N	9608	db	149.07	0		
Filc (Centropen Textil 2739 Narancs)		2	149.07	298.14	80.50	378
IFITXCE2739P / CE273P	9608	db	149.07	0		
Filc (Centropen Textil 2739 Piros)		2	149.07	298.14	80.50	378
IFITXCE2739R / CE273R	9608	db	120.96	0		
Filc (Centropen Textil 2739 Rózsaszín)		2	120.96	241.92	65.32	307
IFITXCE2739S / CE273S	9608	db	149.07	0		
Filc (Centropen Textil 2739 Sárga)		2	149.07	298.14	80.50	378
IFITXCE2739Z / CE273Z	9608	db	120.96	0		
Filc (Centropen Textil 2739 Zöld)		2	120.96	241.92	65.32	307
OIKOLI21 / 7440059002	8213	db	760.50	0		
Olló (Ico Irodai 21 cm)		1	760.50	760.50	205.34	965
OIKOL215G / 7440060000	8213000000	db	838.50	0		
Olló (Ico Irodai 21,5cm Gumifogós)		4	838.50	3 354.90	905.58	4 259
OIKOLI23 / 7440060001	8213	db	869.70	0		
Olló (Ico Irodai 23 cm Gumifogós)		4	869.70	3 478.80	939.28	4 418.
HDCPO016 / FEAE0010	58089000	csomag	193.46	0		
Pom-Pom 30mm Fehér 30db/Csomag		1	193.46	193.46	52.23	245.
HDCPO018 / KDKPP018	54465	csomag	193.46	0		
Pom-Pom 30mm Kék 30db/Csomag		1	193.46	193.46	52.23	245.
HDCPO023 / KDKPP023	58089000	csomag	193.46	0		
Pom-Pom 30mm Narancs 30db/Csomag		1	193.46	193.46	52.23	245.
HDCPO022 / KDKPP022	58089000	csomag	193.46	0		
Pom-Pom 30mm Rózsa 30db/Csomag		1	193.46	193.46	52.23	245.
HDCPO019 / KDKPP019	454564	csomag	193.46	0		
Pom-Pom 30mm Zöld 30db/Csomag		1	193.46	193.46	52.23	245.
ORJRAT35P / TEC01	35061000	db	286.00	0		
Ragasztó (Technokol, 35 Gr Piros) 25db/doboz		25	286.00	7 150.00	1 930.50	9 080.
HRPE8-1298 / E8-1298	2546	db	89.29	0		
Ragasztópisztoly Betét Nagy 11*200mm 5db/csomag GL.		50	89.29	4 464.50	1 205.42	5 669.
HFAKDKPD060 / KDKPD060	6546544	csomag	271.26	0		
Spatula Fa Színes 115*10mm 50db/csomag		2	271.26	542.52	146.46	689.

Készült az RBT számlázó programmal (RBTSZP), V.97.4 A bizonylat megfelel a jogszabályi előírásoknak. Készítette: Szőke Balá

Eladó:

Szőke Mihály e.v.

Cím: Törökszentmiklós, Kossuth L. út 239.
EV: ES-245028, NY.SZ: 4392571
Tel./Fax: (+36 56) 333-466, 786-047, Mobil: (+36 30) 978-9394
Web: www.szokepapir.hu, E-mail: szoke-papir@freemail.hu
Adószám: 52364990-2-36
Bankszámlaszám (IBAN): 11745066-20023247-00000000
SWIFT kód: OTPV HU HB

Vevő:

SZORGOS KEZEK HAGYOMÁNYŐRZŐ EGYESÜLET

Címe: 5465
CSERKESZŐLŐ
NYARALÓ utca 2.

Adószám: ***18751275116***

SZÁMLA

Számlaszám	Számla kelte	Teljesítés ideje	Fizetési határidő	Fizetési mód
2022SM04316	***2022.12.21.***	***2022.12.21.***	**2023.01.05.**	**Utánvét**

Cikksz. / Besz.cikksz. Termék neve / Megjegyzés	VTSZ/SZJ	Mennyiség egység Mennyiség	Egységár Kedv.egységár	Kedvezmény Nettó ért.	Áfa ért.	Áfa (%) Bruttó érték
HFA0010 / FEAA0010 **Spatula Fa Színes 150*18mm 50db/csomag**	44170000000	csomag 2	336.77 336.77	0 673.54	181.86	27 855.40
HRI20MM073 / SS-SZ-20-073 ***Szatén Szalag 20mm/25y Színes 073 Fehér***	5806329000	db 1	276.38 276.38	0 276.38	74.62	27 351.00
HRI20MM076 / SS-SZ-20-076 **Szatén Szalag 20mm/25y Színes 076 Krém**	5806329000	db 1	276.38 276.38	0 276.38	74.62	27 351.00
HRI20MM087 / **Szatén Szalag 20mm/25y Színes 087 Világos Mályva**	5806329000	db 1	276.38 276.38	0 276.38	74.62	27 351.00
HRI20MM110 / SS-SZ-20-110 ***Szatén Szalag 20mm/25y Színes 110 Világos Lila***	5806329000	db 1	276.38 276.38	0 276.38	74.62	27 351.00
HRI20MM186 / SS-SZ-20-186 **Szatén Szalag 20mm/25y Színes 186 Mályva**	5806329000	db 1	276.38 276.38	0 276.38	74.62	27 351.00
HRI20MM267 / SS-SZ-20-267 **Szatén Szalag 20mm/25y Színes 267 Sötét Lila**	5806329000	db 1	276.38 276.38	0 276.38	74.62	27 351.00
HRI20MM518 / SS-SZ-20-518 ***Szatén Szalag 20mm/25y Színes 518 Padlizsán Lila***	5806329000	db 1	276.38 276.38	0 276.38	74.62	27 351.00
HMS356472 / 356472 **Szem Biztonsági 11*8mm 20db/csomag**	654459	csomag 3	150.80 150.80	0 452.40	122.15	27 574.55
HMS356473 / 356473 **Szem Biztonsági 14*10mm 16db/csomag**	654456	csomag 4	150.80 150.80	0 603.20	162.86	27 766.06
HMSZ356474 / 356474 ***Szem Biztonsági 16*12mm 14db/csomag***	654564	csomag 4	150.80 150.80	0 603.20	162.86	27 766.06
HFAG6MM / 4335 **Ü.Fa Golyó 6mm 100db/csomag**	44219097	db 100	6.31 6.31	0 631.00	170.37	27 801.37
HFA363019 / 363019 **Ü.Fa Golyó 8mm 100db/csomag**	4546	db 100	8.78 8.78	0 878.00	237.06	27 1 115.06
HFAG10MM / 4337 ***Ü.Fa Golyó 10mm 100db/csomag***	545	db 100	10.65 10.65	0 1 065.00	287.55	27 1 352.55
HFA363021 / 363021 **Ü.Fa Golyó 12mm 100db/csomag**	4544	db 100	14.92 14.92	0 1 492.00	402.84	27 1 894.84
HDF0083 / FEBD0083 **Ü.Filclapok A/4 1,5mm Mintás Hópehely 10db/csomag**	2546	db 20	81.77 81.77	0 1 635.40	441.56	27 2 076.96
HDF3154 / 3154 ***Ü.Filclapok A/4 1mm Ciklámen 10db/csomag***	3154	db 10	64.09 64.09	0 640.90	173.04	27 813.94
HDF3151 / 3151 **Ü.Filclapok A/4 1mm Fehér 10db/csomag**	630493000	db 20	64.09 64.09	0 1 281.80	346.09	27 1 627.89
HDF3161 / 3161 **Ü.Filclapok A/4 1mm Fekete 10db/csomag**	566468	db 10	64.09 64.09	0 640.90	173.04	27 813.94

Készült az RBT számlázó programmal (RBTSZP), V.97.4 A bizonylat megfelel a jogszabályi előírásoknak.

Készítette: Szőke Balázs

Eladó:
Szőke Mihály e.v.
Cím: Törökszentmiklós, Kossuth L. út 239.
EV: ES-245028, NY.SZ: 4392571
Tel./Fax: (+36 56) 333-466, 786-047, Mobil: (+36 30) 978-9394
Web: www.szokepapir.hu, E-mail: szoke-papir@freemail.hu
Adószám: 52364990-2-36
Bankszámlaszám (IBAN): 11745066-20023247-00000000
SWIFT kód: OTPV HU HB

Vevő:
SZORGOS KEZEK HAGYOMÁNYÖRZŐ EGYESÜLET

Címe: 5465
CSERKESZŐLŐ
NYARALÓ utca 2.

Adószám: **18751275116**

SZÁMLA

Számlaszám	Számla kelte	Teljesítés ideje	Fizetési határidő	Fizetési mód
2022SM04316	**2022.12.21.**	**2022.12.21.**	**2023.01.05.**	**Utánvét**

Cikksz. / Besz.cikksz. / Termék neve / Megjegyzés	VTSZ/SZJ	Mennyiség egység / Mennyiség	Egységár / Kedv.egységár	Kedvezmény / Nettó ért.	Áfa ért.	Áfa (%) / Bruttó érték
HDF13131 / 13131 **Ü.Filclapok A/4 1mm Fűzöld 10db/csomag**	547895	db 10	64.09 64.09	0 640.90	173.04	27 813.94
HDF3159 / 3159 **Ü.Filclapok A/4 1mm Közép Zöld 10db/csomag**	1254889	db 10	61.63 61.63	0 616.30	166.40	27 782.70
HDF4165 / 4165 **Ü.Filclapok A/4 1mm Matrózkék 10db/csomag**	646545	db 10	61.63 61.63	0 616.30	166.40	27 782.70
HDF3157 / 3157 **Ü.Filclapok A/4 1mm Natur 10db/csomag**	63049300	db 20	64.09 64.09	0 1 281.80	346.09	27 1 627.89
HDF3155 / 3155 **Ü.Filclapok A/4 1mm Neonnarancs 10db/csomag**	465989	db 10	64.09 64.09	0 640.90	173.04	27 813.94
HDF3840 / 3840 **Ü.Filclapok A/4 1mm Neonzöld 10db/csomag**	549521	db 10	64.09 64.09	0 640.90	173.04	27 813.94
HDF3153 / 3153 **Ü.Filclapok A/4 1mm Piros 10db/csomag**	63049300	db 30	64.09 64.09	0 1 922.70	519.13	27 2 441.83
HDF4169 / 4169 **Ü.Filclapok A/4 1mm Rózsaszín 10db/csomag**	641654	db 10	64.09 64.09	0 640.90	173.04	27 813.94
HDF5132 / 5132 **Ü.Filclapok A/4 1mm Sárga 10db/csomag**	63049300	db 10	64.09 64.09	0 640.90	173.04	27 813.94
HDF3160 / 3160 **Ü.Filclapok A/4 1mm Sötét Barna 10db/csomag**	63049300	db 20	61.63 61.63	0 1 232.60	332.80	27 1 565.40
HDF10644 / 10644 **Ü.Filclapok A/4 1mm Szürke 10db/csomag**	63049300	db 20	61.63 61.63	0 1 232.60	332.80	27 1 565.40
HDF4168 / **Ü.Filclapok A/4 1mm Világos Barna 10db/csomag**	63049300	db 20	61.63 61.63	0 1 232.60	332.80	27 1 565.40
HDF3163 / 3163 **Ü.Filclapok A/4 1mm Világos Kék 10db/csomag**	63049300	db 10	61.63 61.63	0 616.30	166.40	27 782.70
HHRHOB50 / 659 **Ü.Hobbiragasztó Ált. 50ml**	32139000	db 2	347.50 347.50	0 695.00	187.65	27 882.65
HPS356501 / 356501 **Ü.Polisztirol Gömb 2cm 100db/Csom.**	3213100000	db 100	24.25 24.25	0 2 425.00	654.75	27 3 079.75
HPSOPAL03U / 356502 **Ü.Polisztirol Gömb 3cm 100db/Csom.**	9505900000	db 100	27.82 27.82	0 2 782.00	751.14	27 3 533.14
HDCZS00278 / FEAF0059 **Zsenília 6mm 30cm 10db/csomag Barack**	2546	db 10	11.57 11.57	0 115.70	31.24	27 146.94
HDCZS00260 / FEAF0062 **Zsenília 6mm 30cm 10db/csomag Barna**	5801360000	db 10	11.57 11.57	0 115.70	31.24	27 146.94
HDCZS00383 / FEAF0065 **Zsenília 6mm 30cm 10db/csomag Bordó**	2546	db 10	11.57 11.57	0 115.70	31.24	27 146.94

Készült az RBT számlázó programmal (RBTSZP), V.97.4 A bizonylat megfelel a jogszabályi előírásoknak.
Készítette: Szőke Balázs

Eladó:

Szőke Mihály e.v.

Cím: Törökszentmiklós, Kossuth L. út 239.
EV: ES-245028, NY.SZ: 4392571
Tel./Fax: (+36 56) 333-466, 786-047, Mobil: (+36 30) 978-9394
Web: www.szokepapir.hu, E-mail: szoke-papir@freemail.hu
Adószám: 52364990-2-36
Bankszámlaszám (IBAN): 11745066-20023247-00000000
SWIFT kód: OTPV HU HB

Vevő:

SZORGOS KEZEK HAGYOMÁNYÖRZŐ EGYESÜLET

Címe: 5465
CSERKESZŐLŐ
NYARALÓ utca 2.

Adószám: **18751275116**

SZÁMLA

Számlaszám	Számla kelte	Teljesítés ideje	Fizetési határidő	Fizetési mód
2022SM04316	**2022.12.21.**	**2022.12.21.**	**2023.01.05.**	**Utánvét**

Cikksz. / Besz.cikksz. Termék neve / Megjegyzés	VTSZ/SZJ	Mennyiség egység Mennyiség	Egységár Kedv.egységár	Kedvezmény Nettó ért.	Áfa ért.	Áfa (%) Bruttó érték
HDCZS00219 / FEAF0068	2546	db	11.57	0		27
Zsenilia 6mm 30cm 10db/csomag Ciklámen		10	11.57	115.70	31.24	146.94
HDCZS00288 / FEAF0077	5808900000	db	11.57	0		27
Zsenilia 6mm 30cm 10db/csomag Fehér		*10*	*11.57*	115.70	31.24	146.94
HDCZS00350 / 25594	95059000	db	11.57	0		27
Zsenilia 6mm 30cm 10db/csomag Fekete		10	11.57	115.70	31.24	146.94
HDCZS0028 /	5801360000	db	11.57	0		27
Zsenilia 6mm 30cm 10db/csomag Királykék		10	11.57	115.70	31.24	146.94
HDCZS00280 /	5801360000	db	11.57	0		27
Zsenilia 6mm 30cm 10db/csomag Narancssárga		*10*	*11.57*	115.70	31.24	146.94
HDCZS00220 / FEAF0092	5801360000	db	11.57	0		27
Zsenilia 6mm 30cm 10db/csomag Piros		10	11.57	115.70	31.24	146.94
HDCZS00242 / FEAF0104	5801360000	db	11.57	0		27
Zsenilia 6mm 30cm 10db/csomag Sötétzöld		10	11.57	115.70	31.24	146.94
HDCZS00385 / FEAF0110	2546	db	11.57	0		27
Zsenilia 6mm 30cm 10db/csomag Világos Barna		*10*	*11.57*	115.70	31.24	146.94
HDCZS00240 /	5801360000	db	11.57	0		27
Zsenilia 6mm 30cm 10db/csomag Zöld		10	11.57	115.70	31.24	146.94

	Kedvezmény nélküli Nettó	Tét. kedvezménnyel csökkentett Nettó	Ált. kedvezménnyel csökkentett Nettó	Áfa (%)	Áfa ért.	Bruttó
	69 126.00	69 126.00	69 126.00	*27*	*18 664.00*	*87 790.00*
Összesen:	69 126.00	69 126.00	69 126.00		18 664.00	87 790.00

Fizetendő: 87 790.00 HUF

azaz nyolcvanhétezer-hétszázkilencven Forint

Szállítólevelek

86109

Készült az RBT számlázó programmal (RBTSZP), V.97.4 A bizonylat megfelel a jogszabályi előírásoknak.

Készítette: Szőke Balázs

Kiállító:
Libri Könyvkereskedelmi Kft.
1066 Budapest
Nyugati tér 1.
Adószám: 10734977-2-42
EU adószám: HU10734977
Számlaszám:
Raiffeisen Bank Zrt.
12001008-01761671-00100000

Vevõ:
Vevõkód: L0001
OM azonosító:
Név: *Szorgos Kezek Hagyományõrzõ Egyesül*
5465 Cserkeszõlõ Nyaraló utca 2.
Adószám: 18751275-1-16

Szállítási cím: *L0002*
Kovács Sándorné
5465 Cserkeszõlõ Ady Endre út, 1.

Számla (Eredeti)

Számlaszám: **2600237754**
Megrendelésszám: **S8233877**

Teljesítés dátuma:	Számviteli telj.:	Számla kelte:	Fizetési határidõ:	Fizetési mód:
2022.12.09		2022.12.09	2022.12.09	Utánvétes KP

Pénznem: HUF

Tétel / Menny/egys.	Termékkód / Kedvez m.%	TVP felh.	Terméknév / Ft kupon	Nettó e.ár	Nettó ért.	Áfa%	Borító ár(br.) / Áfa ért	Bruttó ért.
000164	**2361683**		**Bábkészítés**					**4.990,00**
1 DB	0 %	0	0,00	4.990,00	4.990,00	K	0,00	4.990,00
000167	**2361681**		**Bábkészítés**					**1.890,00**
1 DB	0 %	0	0,00	1.890,00	1.890,00	K	0,00	1.890,00
000170	**2361685**		**DIY - Filcfigurák**					**1.460,00**
1 DB	0 %	0	0,00	1.460,00	1.460,00	K	0,00	1.460,00
000040	**2361687**		**DIY: Fenyõfadíszek**					**890,00**
1 DB	0 %	0	0,00	890,00	890,00	K	0,00	890,00
000168	**2361688**		**Fakanál bábszínház - Eredeti méretû mint**					**1.440,00**
1 DB	0 %	0	0,00	1.440,00	1.440,00	K	0,00	1.440,00
000169	**2361711**		**Fakanálfigurák - Színes ötletek**					**2.990,00**
1 DB	0 %	0	0,00	2.990,00	2.990,00	K	0,00	2.990,00
000161	**2361689**		**Fakanálfigurák (Színes ötletek)**					**2.690,00**
1 DB	0 %	0	0,00	2.690,00	2.690,00	K	0,00	2.690,00
000173	**2361714**		**Frottírállatkák (Színes ötletek)**					**3.590,00**
1 DB	0 %	0	0,00	3.590,00	3.590,00	K	0,00	3.590,00
000162	**2361717**		**Kesztyûsbábok - Színes ötletek**					**3.990,00**
1 DB	0 %	0	0,00	3.990,00	3.990,00	K	0,00	3.990,00
000100	**2361732**		**Kupak hátán kupak**					**2.290,00**
1 DB	0 %	0	0,00	2.290,00	2.290,00	K	0,00	2.290,00
000165	**2361733**		**Otthonos bábok - Bábos otthonok**					**7.990,00**
1 DB	0 %	0	0,00	7.990,00	7.990,00	K	0,00	7.990,00
000166	**2361737**		**Ötletek papírból és vasalható gyöngyböl**					**2.000,00**
1 DB	0 %	0	0,00	2.000,00	2.000,00	K	0,00	2.000,00
000172	**2361734**		**Papírtányér-figurák**					**1.490,00**
1 DB	0 %	0	0,00	1.490,00	1.490,00	K	0,00	1.490,00

Átvitel (Nettó ért.): 37.700,00

Számlaszám/kelte
2600237754 / 2022.12.09

Áthozat (Nettó ért.): 37.700,00

Tétel / Menny/egys.	Termékkód / Kedvez m.%	TVP felh.	Ft kupon	Terméknév / Nettó e.ár	Nettó ért.	Áfa%	Borító ár(br.) Áfa ért	Bruttó ért.
								1.290,00
000171	2361735			Parafadugó-állatkák - Szines ötletek				
1 DB	0 %	0	0,00	1.290,00	1.290,00	K	0,00	1.290,00
								890,00
000163	2361736			Ujjbábok - Színes ötletek				
1 DB	0 %	0	0,00	890,00	890,00	K	0,00	890,00
								0,00
000160	SZ0017			Csomag szállítás K.ÁFA 0%				
1 DB		0	0,00	0,00	0,00	K	0,00	0,00

Áfa kulcs	Áfa alap	Áfa érték
Különbözeti	39.880,00	0,00

Áfa érték összesen: 0,00 HUF

Bizonylat nettó értéke: 39.880,00 HUF

Végösszeg: 39.880,00 HUF

A számla végösszege: 39.880,00 HUF, azaz Harminckilencezer-nyolcszáznyolcvan magyar forint

Szállítólevelek: 7202497719

Magyarázat: "K" - Különbözeti ÁFA, különbözet szerinti szabályozás - használt cikkek.

A számla 2007. évi CXXVII. valamint a 24/1995 (XI.22) PM és a 23/2014.(VI. 30.) NGM rendeleteknek megfelel.

email: ugyfelszolgalat@libri.hu
Tel: +36-80-254-274

Kiállító	Vevő
BARÁTH BT. 6722 Szeged, Attila u. 14. Varrógépszaküzlet és Szerviz Bsz.10402805-49555254-53541009 Adósz.22195829-2-06 varrogepszakuzlet.hu	00023363 SZORGOS KEZEK HAGYOMÁNYŐRZŐ EGYESÜLET H- 5465 CSERKESZŐLŐ NYARALÓ UTCA 2 Adósz.18751275-1-16

Számviteli teljesítés 2022.11.28.

Számla

Bizonylatszám
B4678/2022

Bizonylat kelte	Teljesítés dátuma	Fizetési határidő	Fizetési mód
2022.11.28.	2022.11.28.	2022.12.06.	Utánvét

Cikkszám	Megnevezés	Besorolás	MennyiségM.e.	Net. Kisker ár	ÁFA %	Nettó érté
343D	Brother interlock	8452101100	1 darab	106220,47	27.00	106220,4
Asztal	Brother pótasztal WT	8452900000	1 darab	12520,00	27.00	12520,0
Dortak	5000 Yard kúpcérna	5401	12 darab	905,51	27.00	10866,1

ÁFA %	ÁFA alap	ÁFA	Összesen
27.00	129 607,00	34 994,00	164 601,00
	129 607,00	34 994,00	164 601,00

Fizetendő összesen 164 601,00 HUF

Százhatvannégyezerhatszázegy 00/100

BARÁTH BT.
6722 Szeged, Attila u. 14.
Telefon: 62/420-100
Bsz.: 10402805-49555254-53541009
Adószám: 22195829-2-06

Az adatkezeléshez hozzájárulok.

A bizonylat megfelel a 23/2014. (VI. 30.) NGM rendeletben előírtaknak.

Kiállító	Vevő

infotéka Kalmár.NET

HERCZEGH EDIT e.v.
rövidáru-meteráru kereskedő
5410 Kunszentmárton, Kossuth L. u.
Adószám: 52028701-2-36
VÁR. ig. szám: EG-206758

WSCEA 5612742

A számlázott vevő neve, címe, bankszámlaszáma, adószáma: HERCZEGH EDIT e.v. rövidáru-meteráru kereskedő 5410 Kunszentmárton, Kossuth L. u. Adószám: 52028701-2-36 VÁR. ig. szám: EG-206758

A vevő neve, címe, adószáma, bankszámlaszáma: SZORGOSKEZEK HAGYOMÁNYŐRZŐ EGYESÜLET 5465 CSERKESZŐLŐ MARALÓ UL 18751275-1-16

Kiszolgáltatás ideje: 18

Fizetési adószám: 18751275-1-16

Készpénzfizetési számla

Számla kelte: 2022.12.21

Az áruk vagy szolgáltatás megnevezése, vagy az áruk azonosítási számo	mennyiségi egysége	mennyiségé	egységára ráb. tony, adóval növelt	érték, mely 27 % áfát tartalmaz
vászon	m	19,72	1490	29383
file	m	21,26	1200	25512
fonál	db	6	1290	7740
fonál	db	6	1100	6600
tüll	m	7,88	990	7801
zsákvászon	m	3,88	1590	6169
műszőrme	m	2,3	3690	8487
soft	m	4,7	1990	9353
viaszosvászon	m	2,4	1690	4056
viaszosvászon	m	3,5	1390	4865
forelitis-18	21,26			
A szám kiszolgáltatás ideje: 18				
Az áruk kiszolgáltatás ideje: 18				
Áfát tartalmaz			Összesen	109965

FIZETVE

A számla vagyonszám fizetésre is szolgál: 1

EGYEDETI: Százkilenezzkilenezzkatvanhét Ft

Herczegh Edit

Szám: 13-373 - Kiszolgáltatás

Kivonat: Cserkeszőlő Községi Önkormányzat Képviselő-testületének 2022. március 9-i, rendkívüli ülésének jegyzőkönyvéből.

67/2022.(03.09.) sz. Cserkeszőlő Községi Önkormányzat Képviselő-testületének határozata

- Szorgos Kezek Hagyományőrző Egyesület támogatásáról.

Cserkeszőlő Községi Önkormányzat Képviselő-testülete megtárgyalta a Civil Szervezetek 2022. évi támogatási kérelméről szóló előterjesztést és akként határozott, hogy a Szorgos Kezek Hagyományőrző Egyesületet 400.000, - Ft, azaz négyszázezer Ft összeg támogatásban részesíti.

Erről értesül: - Képviselő-testület tagjai – helyben
- dr. Tóth Dániel jegyző – helyben
- Pappné Dr. Czakó Petra aljegyző – helyben
- Czeczonné Kiss Nóra gazdaságvezető - helyben
- Szorgos Kezek Hagyományőrző Egyesület – 5465, Cserkeszőlő, Nyaraló utca 2.

Kmf.

Varga Attila sk.
polgármester

dr. Tóth Dániel sk.
jegyző

2. napirend

Előterjesztés:

Címe:

Civil Szervezetek 2023. évi támogatási kérelmei.

Testületi ülés dátuma:

2023.02.07.

Készítés ideje:

2023.01.26.

Készítette:

Molnár Judit titkársági ügyintéző

Ellenőrizte:

dr. Tóth Dániel jegyző

Jóváhagyta:

dr. Tóth Dániel jegyző

Előterjesztő

Varga Attila polgármester

	Nyílt ülés	Zárt ülés
Képviselő-testület	**X**	
Pénzügyi-Ügyrendi és Foglalkoztatási Bizottság	**X**	
Szociális Bizottság		

Cserkeszőlő Községi Önkormányzat

Polgármesterétől

5465Cserkeszőlő, Köztársaság tér 1.

telefon: (56) 568-451 • fax: (56) 568-462

ELŐTERJESZTÉS

a Civil Szervezetek 2023. évi támogatási kérelmeire

Tisztelt Képviselő-testület!

A helyi önszerveződő közösségek pénzügyi támogatásának rendjéről szóló 9/2016.(V.2.) sz. önkormányzati rendelet alapján a civil szervezetek támogatási kérelmet nyújthatnak be az önkormányzat felé.

2023 évben az alábbi civil szerveztek nyújtottak be támogatási kérelmet:

Ssz.	Önszerveződő közösség neve	Létszám (fő)	A kért összeg tervezett felhasználása (célja)	Igényelt támogatás összege	A véleményező bizottság által javasolt támogatás összege
1	**Cserkei Motorosokk Egyesület**	10	Motoros találkozó szervezése (színpad fedés, hangosítás, zenei szolgáltatás díja)	**1 100 000 Ft**	**700 000 Ft**
2	**Cserkeszőlői Diákokért Alapítvány**		1. cél: Viewsonic IFP 5550-EP interaktív kijelző vásárlása / 2. cél: új épületrész festése (4 tanterem, tanári szoba és a folyosó lábazat)	**500 000 Ft**	**400 000 Ft**
3	**Cserkeszőlői Lovas Egyesület**	28	Fogathajtó Verseny szervezése	**1 800 000 Ft**	**1 400 000 Ft**
4	**Cserkeszőlői SM Istálló Lovassport Egyesület**	16	Edzések, versenyek	**1 500 000 Ft**	**600 000 Ft**
5	**Cserkeszőlői Sport Egyesület**	110	Felnőtt és utánpótlás működtetés (nevezési költségek, orvosi vizsgálatok, versenyengedélyek, utaztatás, egyéb nem tervezett kiadások)	**2 500 000 Ft**	**2 000 000 Ft**
6	**FICSAK Cserkeszőlő Alapítvány**	1	Közösségi programok (kézműves alapanyagok, utazási költség, helyszín bérlés, stb.)	**300 000 Ft**	**300 000 Ft**
7	**Községi Polgárőr Egyesület**	28	üzemanyag költség, gépkocsi javítás és műszaki vizsga, ruházat, egyéb működési költségek	**1 200 000 Ft**	**1 200 000 Ft**
8	**Őszi Napfény Nyugdíjas Egyesület**	60	rendezvényekre, kirándulásra és könyvelési költségre	**530 000 Ft**	**530 000 Ft**
9	**Szorgos Kezek Hagyományőrző Egyesület**	24	Tároló dobozok, polcok, 10 db szék, alapanyag beszerzése	**400 000 Ft**	**400 000 Ft**
	Összesen:			**9 830 000 Ft**	**7 530 000 Ft**

Az előterjesztés mellékleteként becsatolásra kerültek a táblázatban felsorolt civil szervezetek által benyújtott kérelmek.

A kérelmet benyújtó civil szervezetek benyújtották az előző évi támogatás elszámolásáról szóló beszámolójukat. Mivel a FICSAK Cserkeszőlő Alapítvány 2022-ben nem igényelt támogatást, így beszámolót sem kellett benyújtania. A beszámolók elfogadását a képviselő-testület ezen napirendi pont előtt fogja megtárgyalni.

Összességében elmondható, hogy a megnövekedett energia árak, a gazdasági bizonytalanság miatt az önkormányzat minden költséget próbál csökkenteni, de legalább korábbi szinten tartani. Ezt a szemléletet nem csak az önkormányzati rendezvények szervezésekor, hanem a civil szervezetek támogatásainak megítélésekor is igyekszik figyelembe venni, betartani.

Tájékoztatom a Tisztelt Képviselő-testületet, hogy az önszerveződő közösségek pénzügyi támogatásának rendjéről szóló 9/2016.(V.2.) önkormányzati rendelet 3. § (1) bekezdése alapján a beérkezett kérelmeket a polgármester, az alpolgármester és a bizottsági elnökökből álló véleményező bizottság megvizsgálta és az alábbiakban részletezett, indoklással ellátott javaslatot tette a képviselő-testület számára a támogatás odaítélésére, illetőleg annak összegére.

A kérelmek vizsgálatakor a véleményező bizottság megállapította, hogy minden kérelem megfelel a rendeletben meghatározott formai követelménynek, minden kérelemhez csatolásra került a támogatási összeg részletezését tartalmazó melléklet.

A véleményező bizottság valamennyi kérelemnél megállapította, hogy a kérelmekben rögzített célok a község, valamint a településen lakók javát szolgálják, a bizottság valamennyi cél elfogadását javasolja. A bizottság egy esetben felkérte a kérelmezőt a megjelölt cél átgondolására.

A bizottság a **Cserkei Motorosokk Egyesület** részére a támogatás összegét 700.000, - Ft értékben javasolja elfogadásra a képviselő-testület elé. Az egyesület a színpad fedésére 400.000, - Ft-ot, a hangosításra 400.000, - Ft-ot, a zenei szolgáltatás díjára 300.000, - Ft-ot szeretne kérni. A képviselő-testület a korábbi években mindig a rendezvényen fellépő előadó díját biztosította, továbbá 2020-ban a színpad fedés díjáról is külön határozott. A bizottság a fent említett takarékosság jegyében, illetve az egyesület részére biztosított támogatások korábbi összetételére hivatkozva javasolja a 700.000, - Ft összegű támogatás megítélését a testület elé elfogadásra.

A bizottság a **Cserkeszőlői Diákokért Alapítvány** támogatási kérelmében megjelölt támogatási céllal nem értett egyet, ezért a bizottság javaslatára felkerestem az alapítvány elnökét, hogy gondolják át a kérelemben megjelölt célt. A bizottság véleménye az volt, hogy az alapítványnak olyan célt kellene meghatároznia, amely a lehető legnagyobb számú cserkeszőlői diák számára nyújt segítséget, fejlesztési lehetőséget, élményt vagy kikapcsolódást és az mellet, hogy az iskola számára is segítséget nyújt, elsősorban a gyermekek javát szolgálja. Az alapítvány a megkeresésre válaszul új kérelmet adott be, melyben az iskola új épületrészének festésére (4 tanterem, tanári szoba és a folyosó lábazat) kér támogatást. A kérelmet a bizottság 400.000, - Ft összegben javasolja támogatásra a Képviselő-testület felé. A bizottság a takarékosság jegyében, illetve az előző évben biztosított nagy összegű támogatás értéke miatt csökkentésre javasolja a kérelemben megjelölt összeget.

A **Cserkeszőlői Lovas Egyesület** fogathajtó verseny megrendezésére benyújtott 1.800.000, - Ft összegű kérelmét a bizottság az előző évben kapott támogatás összegével megegyezően, 1.400.000, -Ft értékben javasolja támogatásra a Képviselő-testület elé. A fent említett

költségcsökkentést figyelembe véve az idén a községi rendezvényekre is szűkösebb forrást határozott meg a testület, ezt javasolja az egyesület támogatásakor is.

A bizottság a **Cserkeszőlői SM Istálló Lovassport Egyesület** támogatási kérelmében megjelölt 1.500.000, - Ft csökkentését javasolja és a 2022. évben nyújtott támogatási összeg, azaz 600.000,- Ft elfogadását javasolja a képviselő-testület elé. A bizottság javaslatának indoka itt is a költségek csökkentése, szinten tartása.

A **Cserkeszőlői Sport Egyesület** 2.500.000, - Ft-os támogatási kérelmét is csökkenteni javasolja és az előző évi támogatási összeg, azaz 2.000.000, - Ft elfogadását terjeszti be a testület elé. A bizottság itt is a költségek csökkentésére és szinten tartására hivatkozva hozta meg javaslatát.

A **FICSAK Cserkeszőlő Alapítvány** kérelmében megjelölt 300.000, - Ft támogatási összeget változatlanul javasolja elfogadni, mivel az alapítvány korábban nem részesült támogatásban.

A **Községi Polgárőr Egyesület** kérelmében megjelölt 1.200.000, - Ft összegű támogatási összeget a megnövekedett üzemanyagárakra hivatkozva, változatlanul elfogadásra javasolja a képviselő-testület elé.

Az **Őszi Napfény Nyugdíjas Egyesület** kérelmében megjelölt 530.000, - Ft összegű támogatási összeget a bizottság elfogadásra javasolja a képviselő-testület elé, ugyanis az egyesület az előző évben megítélt támogatási összegből közel 225.000, - Ft-ot nem használt fel.

A bizottság a **Szorgos Kezek Hagyományőrző Egyesület** kérelmében megjelölt 400.000, - Ft támogatási összeget is elfogadásra javasolja a képviselő-testület elé, ugyanis az egyesület a tavalyi évben megállapított támogatással összhangban nyújtotta be kérelmét, az kért összeget nem növelte.

Kérem a Tisztelt Képviselő-testületet, hogy szíveskedjenek véleményezni a támogatási kérelmeket.

Cserkeszőlő, 2023. január 31.

Varga Attila sk.
polgármester

HATÁROZATI JAVASLAT:

…./2023.(II…..)sz. Cserkeszőlő Községi Önkormányzat Képviselő-testületének határozata

- ……(*civil szervezet neve*)…….…….. támogatásáról.

Cserkeszőlő Községi Önkormányzat Képviselő-testülete megtárgyalta a Civil Szervezetek 2023. évi támogatási kérelméről szóló előterjesztést és akként határozott, hogy a ……*civil szervezet neve*……. *(címe)* ……. Ft összeg támogatásban részesíti.

A támogatási összeget a kérelemben megjelöltekkel összhangban az *egyesület/alapítvány* az alábbi célra használhatja fel:
……

A megítélt támogatási összeget az egyesület/alapítvány 2023. december 31. napjáig használhatja fel.

A képviselő-testület felhívja a kérelmező figyelmét, hogy a helyi önszerveződő közösségek pénzügyi támogatásának rendjéről szóló 9/2016.(V.2.) önkormányzati rendelet 4. § (6) bekezdése alapján a fel nem használt támogatás összegét a pályázó köteles visszafizetni.

Erről értesül:
- Képviselő-testület tagjai – helyben
- dr. Tóth Dániel jegyző – helyben
- Czeczonné Kiss Nóra gazdaságvezető - helyben
- ……civil szervezet neve……. - ……címe…….

Kmf.

Varga Attila sk.
polgármester

dr. Tóth Dániel sk.
jegyző

KÖZÉPCSERKI POLGÁRMESTERI HIVATAL
CSERKESZŐLŐ
Érkezett: 2023 JAN 24.
Szám: CSP/80-4/2023
M. J.

Melléklet

Kérelem
az önszerveződő közösségek pénzügyi támogatása iránt

Az önszerveződő közösség neve:	CSERKEI MOTOROSOKK EGYESÜLET
Az önszerveződő közösség címe:	5465 CSERKESZŐLŐ, CSEUZ DŰLŐ 29.
A szervezet jogállása:	EGYESÜLET
Képviselőjének neve, címe:	CSIKÓS SÁNDOR, 2013 POMÁZ, MÁJUS 1. UT. 19.
A bírósági bejegyzésről szóló végzés (ha van) száma, kelte:	Pk.60.068/2007/30.
Működésének kezdete:	2007.07.20.
A nyilvántartott tagok létszáma:	10
Kért-e az előző évben pénzügyi támogatást?	IGEN
Az előző évben kapott támogatás összege:	800.000,- Ft.
A jelen kérelemben kért támogatás összege:	1.100.000 Ft
A kért összeg tervezett felhasználása (célja):	MOTOROS TALÁLKOZÓ SZERVEZÉSE
A tervezett cél megvalósításának egyéb (meglevő) forrásai:	—

A kérelemhez csatoljuk a következő mellékletet:

Az általunk igényelt összeg felhasználásának tervezetét, a várható költségek szerint részletezve.

Kelt: Cserkeszőlő 2023.01.24.

"CSERKEI MOTOROSOKK" EGYESÜLET
5465 Cserkeszőlő, Cseuz dűlő 29.
Adószám: 18841390-1-16

.....

Cserkei Motorosokk Egyesület

2023. évi önkormányzati támogatás felhasználásának tervezete

A 21. motoros találkozón a színpad fedésének biztosítása.

Rendezvény hangosítása.

A találkozón fellépő zenekarok zenei szolgáltatásának díja.

Várható költségek:

Színpad fedés**: 400.000.- Ft**

Hangosítás: **400.000.- Ft**

Zenei szolgáltatás díja: **300.000.- Ft**

Összesen: **1.100.000.- Ft**

Cserkeszőlő, 2023. január 24.

"CSERKEI MOTOROSOKK" EGYESÜLET
5465 Cserkeszőlő, Cseuz dűlő 29.
Adószám: 18841390-1-16

.....

Csikós Sándor, elnök

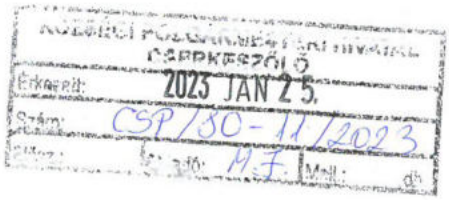

Melléklet

Kérelem
az önszerveződő közösségek pénzügyi támogatása iránt

Az önszerveződő közösség neve:	Cserkeszőlői Diákokért Alapítvány
Az önszerveződő közösség címe:	5465 Cserkeszőlő Ady E. út 1.
A szervezet jogállása:	Alapítvány
Képviselőjének neve, címe:	Kovács Sándorné / H Dózsa Gy. u. 23
A bírósági bejegyzésről szóló végzés (ha van) száma, kelte:	Szolnoki Törvényszék Pk 60.017/2011/18 szám
Működésének kezdete:	2011. 04. 06.
A nyilvántartott tagok létszáma:	
Kért-e az előző évben pénzügyi támogatást?	IGEN
Az előző évben kapott támogatás összege:	1.000.000 Ft.
A jelen kérelemben kért támogatás összege:	500.000 Ft.
A kért összeg tervezett felhasználása (célja):	Viewsonic IFP 5550-EP interaktív kijelző vásárlása.
A tervezett cél megvalósításának egyéb (meglevő) forrásai:	Önerő, Alapítványi támogatás

A kérelemhez csatoljuk a következő mellékletet:

1 db. felhasználási tervezet.

Az általunk igényelt összeg felhasználásának tervezetét, a várható költségek szerint részletezve.

Kelt: Cserkeszőlő, 2023.01.24.

Kovács Sándorné

Cserkeszőlői Diákokért
Alapítvány
5465 Cserkeszőlő, Ady Endre út 1.
Adószám: 18213472-1-16
Nytvsz.: 16-01-1147
Banksz.: 69800030-11031514

Cserkeszőlői Diákokért Alapítvány

5465 Cserkeszőlő Ady Endre út 1.

Cserkeszőlő Községi Önkormányzat

5465 Cserkeszőlő Köztársaság tér 1.

Tárgy: Kérelem

Tisztelt Polgármester Úr, tisztelt Képviselő testület !

A Cserkeszőlői Diákokért Alapítvány nevében szeretném megköszönni az előző évben nyújtott támogatásukat.

Alapítványunk 2023-ban az új épületrészben kialakított fejlesztőterembe szeretne 1 db. Viewsonic IFP5550-EP interaktív kijelzőt vásárolni. A készülék bekerülési értéke jelenleg bruttó 649.000D Ft., az ehhez szükséges forrás előteremtéséhez kérjük az Önkormányzat és a képviselő testület támogatását. Megvásárlásával a sajátos nevelési igényű és a beilleszkedési zavarral küszködő gyermekek hatékonyabb fejlesztéséhez tudnánk hozzájárulni.

Megvalósítás érdekében szeretnénk 500.000 Ft. Önkormányzati támogatást kérni. A különbözet kifizetése önerőből valósul meg.

Megtisztelő támogatásukat előre is köszönöm az Alapítvány kuratóriumának nevében.

Tisztelettel : Kovács Sándorné

Cserkeszőlői Diákokért Alapítvány
5465 Cserkeszőlő, Ady Endre út 1.
Adószám: 18213472-1-16
Nytvsz.: 16-01-1147
Banksz.: 69800030-11031514

Cserkeszőlő, 2023.01.24.

[illegible] CSERKESZŐLŐ
2023 JAN 30.
CSP/80-13/2023
Elősz.: Érkező: M-F Mell.: db

Melléklet

Kérelem
az önszerveződő közösségek pénzügyi támogatása iránt

Az önszerveződő közösség neve:	Cserkeszőlői Diákokért Alapítvány
Az önszerveződő közösség címe:	5465 Cserkeszőlő Ady E. út. 1
A szervezet jogállása:	Alapítvány
Képviselőjének neve, címe:	Kovács Sándorné / H. Dózsa Gy. u. 23.
A bírósági bejegyzésről szóló végzés (ha van) száma, kelte:	Szolnoki Törvényszék Pk 60.017/2011/18 szám
Működésének kezdete:	2011. 04. 06.
A nyilvántartott tagok létszáma:	
Kért-e az előző évben pénzügyi támogatást?	IGEN
Az előző évben kapott támogatás összege:	1.000.000 Ft.
A jelen kérelemben kért támogatás összege:	500.000 Ft.
A kért összeg tervezett felhasználása (célja):	A festés munkadíjának kifizetése.
A tervezett cél megvalósításának egyéb (meglevő) forrásai:	Önerő, Alapítványi támogatás

A kérelemhez csatoljuk a következő mellékletet:

1 db. felhasználási tervezet.

Az általunk igényelt összeg felhasználásának tervezetét, a várható költségek szerint részletezve.

Kelt: Cserkeszőlő, 2023. 01. 29.

Kovács Sándorné

Cserkeszőlői Diákokért Alapítvány
5465 Cserkeszőlő, Ady Endre út 1.
Adószám: 18213472-1-16
Nytvsz.: 16-01-1147
Banksz.: 69800030-11031514

Cserkeszőlői Diákokért Alapítvány

5465 Cserkeszőlő Ady Endre út 1.

Cserkeszőlő Községi Önkormányzat

Tárgy: Kérelem

5465 Cserkeszőlő Köztársaság tér 1.

Tisztelt Polgármester Úr, tisztelt Képviselő testület!

A Cserkeszőlői Diákokért Alapítvány kuratóriuma nevében szeretnék reagálni az Önök észrevételére, javaslatára.

A kérelmek beadásakor az alapítvány kuratóriuma minden esetben szem előtt tartja az alapítvány céljait, mely az Alapító okiratban rögzítve van. Eszerint próbáljuk meghatározni az esetleges beszerzéseket, támogatási kérelmeket. Számba vesszük az eszközök beszerzése, ill. az elvégzendő munkálatok szempontjából a fontossági sorrendet. A pedagógusoktól be

gyűjtjük az információkat mire lenne szükségük, megvizsgáljuk az eszközök bekerülési értékét, tájékozódunk a műszaki paramétereiről, későbbi fenntarthatóságukról. Hiszen hiába veszünk meg egy több százezer estleg millió Ft. értékű műszakieszközt, gépet ha annak működtetésére, szervízelésére az Alapítványnak a későbbiekben nincs anyagi forrása. Ezért minden esetben figyelembe vesszük alapítványunk pénzügyi lehetőségeit is. Tisztában kell lenni azzal a ténnyel is, hogy a Szolnoki Tankerületi Központ jelen pillanatban semmilyen plusz beszerzést, elvégzendő karbantartási munkálatot nem támogat. A nem tankerület által beszerzésre kerülő eszközök fenntarthatóságától elzárkózik. Az elvégzendő karbantartási munkálatok munkadíját nem fizeti ki.

A fent leírtak figyelembe vétele, mérlegelése után döntött úgy a kuratórium tagsága, hogy az Alapítványunk 2023-ban az új épületrészben kialakított fejlesztőterembe szeretne 1 db. Viewsonic IFP5550-EP interaktív kijelzőt vásárolni (melyből jelenleg 2 db. lenne szükség az új foglalkoztató termek felszereltségének tekintetében) segítve ezzel az oktató, nevelő munka hatékonyságát. Ezért is kértük a szükséges forrás előteremtéséhez az Önkormányzat és a képviselő testület támogatását. Megvásárlásával a sajátos nevelési igényű és a beilleszkedési zavarral küszködő gyermekek hatékonyabb fejlesztéséhez szerettünk volna hozzájárulni. Az Alapító okirat II. pontjában és a XI. pontjában rögzítettek alapján úgy gondolta az Alapítvány kuratóriuma, hogy az Alapító okiratban rögzített célszerinti támogatást tud nyújtani az iskola számára.

Az Önök felhívására, a támogatás iránti kérelmét az Alapítvány kuratóriuma átgondolta, és az alábbiak szerint kívánja benyújtani azt: az új épületrészben folyamat lévő festési munkálatok

(4 tanterem, 4 foglalkoztató terem, a tanári szoba és a folyosó lábazatának festése zajlik jelenleg) munkadíjának kifizetésére 500.000 Ft. támogatást kér Alapítványunk.

Az alapanyagok beszerzése 2022.-ben elkezdődött, majd az idei évben a beszerzés folytatódott. Eddig az alapanyagok beszerzése 688.944 Ft. fordítottunk. A munkálatok jelenleg is folyamatban vannak, a kivitelező még nem adta át a munkát, az elszámolás még nem történt, azonban a kivitelezői szerződés alapján a munkadíj bruttó 600.000 Ft. lesz. Ennek az összegnek a kifizetéséhez kérjük a Polgármester Úr és a képviselő testület hozzájárulását. A különbözetet az Alapítvány önerőből fogja kiegyenlíteni.

Az Önök kérése az volt, hogy az Alapítvány céljait figyelembe véve minél több diák vegye hasznát az Önök támogatásának. Úgy gondolom ezen támogatás megvalósulásával elmondhatjuk azt, hogy az Alapító okiratban (II. p.) rögzített célokat szem előtt tartva, a gyermekek egészséges környezetének kialakítása (XI. p. 46.§) tekintetében tettük meg kérésünket. Ezt az épületrészt minden iskolás gyermek használja, az alsó tagozat 4 tanterme, 4 foglalkoztató terem (köztük az informatika terem) itt van, itt vannak az öltözők, mosdók mely helységeket minden alsó és felső tagozatos diák használ. Ezeket a tereket használják a sportkörök tagjai és egyéb civil közösségek a sport tevékenységeik során. A festési munkálatok elvégzésével a higiénikus, esztétikus környezet kialakítása fog megvalósulni, ezen kívül ezeknek a tereknek, helységeknek a takarítása, tisztán tartása is könnyebbé válik.

Reméljük a fentiek figyelembe vételével és mérlegelésével az Alapítványunkat támogatásra érdemesnek tartják. Amennyiben a leírtakkal nem értenek egyet, azt az Alapítvány kuratóriuma tudomásul veszi, azt elfogadja és tiszteletben tartja.

Megtisztelő támogatásuk reményében maradok Tisztelettel: Kovács Sándorné

Elnök

Cserkeszőlői Diákokért Alapítvány
5465 Cserkeszőlő, Ady Endre út 1.
Adószám: 18213472-1-16
Nytvsz.: 16-01-1147
Banksz.: 69800030-11031514

Melléklet: - Egységes szerkezetbe foglalt Alapítói okirat másolata

-Kivitelezői szerződés másolata

Cserkeszőlő, 2023.01.29.

Cserkeszőlői Diákokért Alapítvány

EGYSÉGES SZERKEZETBE FOGLALT ALAPÍTÓ OKIRATA

amely abból acélból készült, hogy az 1. pontban megjelölt alapító a Polgári Törvénykönyv 3:378-3:404 §-ai alapján jogi személyként működő alapítványt hozzon létre az alábbiak szerint:

I.
ÁLTALÁNOS RENDELKEZÉSEK

1.Az alapító: Molnárné Kis Erika(sz: 1963.05.03. an: Lévai Rozália)
5465 Cserkeszőlő Vörösmarty u. 26. sz.

2. Az alapítvány neve: Cserkeszőlői Diákokért Alapítvány

3. Az Alapítvány székhelye: 5465 Cserkeszőlő Csokonai u. 15. sz.

II.
ALAPÍTVÁNY CÉLJA

1./ Az alapítvány célja, hogy támogassa és elősegítse:

- A cserkeszőlői általános iskola nevelőmunkájának hatékonyabbá tételét, az iskoláskorú gyermekek egészséges életre nevelését, a gyermekek képességeinek fejlesztését az oktatás, a sport, a tudományok, és a művészetek területén,
- biztosítsa a tehetséges, a sajátos nevelési igényű, a hátrányos helyzetű gyermekek nevelésének hatékonyabbá tételét, az optimális fejlődésükhöz szükséges feltételek megteremtését a megfelelő – az adott kor színvonalán álló – tárgyi eszközök beszerzését, cseréjét, karbantartását, korszerűsítés útján,
- tegye lehetővé a gyermekek tudásának, ügyességének, az általuk létrehozott produkcióknak bemutatását, az egészséges versenyszellem kifejlesztését játékos formában,
- járuljon hozzá az általános iskolában járó gyermekek szabadidős tevékenységéhez, finanszírozza a sokoldalú testedzést, úszást, rendszere kirándulást az egyéni kérelmek elbírálásával, segítse ezek szervezési, finanszírozási módszereinek kialakítását, pályázatok valóra váltását.

III.
Csatlakozás

1./ Az alapítvány nyitott, ahhoz magyar és külföldi természetes és jogi személyek egyaránt csatlakozhatnak, ha a II. fejezetben megfogalmazott célok eléréséhez vagyonrendeléssel hozzájárulnak és a jelen alapító okirat rendelkezéseit elfogadják.

2./ A csatlakozási szándékot írásban kell bejelenteni, melynek elfogadásáról a kuratórium dönt.

IV.
Az alapítvány vagyona

1./ Az alapító a II. fejezetfejezetben meghatározott célok elérése érdekében a jelen alapító okirat aláírásától számított 3 napon belül pénzintézetnél bankszámlát nyit, melyre egyszeri átutalással a 150.000 Ft. azaz egyszázötvenezer forint alapítói vagyont befizeti.

2./ Az alapítvány előbbiekben meghatározott induló vagyona növekedhet a jelen alapító okirat II. fejezetében meghatározott feltételek szerint csatlakozók hozzájárulásaival valamint a kuratórium gazdálkodásának eredményével.

V.

Az alapítványi vagyon működtetése

1./ Az alapítvány vagyonával való rendelkezés a kuratóriumot illeti meg, amely azt kamatozó banki betétbe helyezheti, részvényekbe fektetheti, kötvényt, kincstári- vagy letéti jegyet vásárolhat, azzal az alapítvány céljait szolgáló jövedelmező vállalkozásokban részt vehet.
Az Alapítvány váltót, illetve más hitelviszonyt megtestesítő értékpapírt nem bocsáthat ki.

2./ Alapítvány vállalkozási tevékenységet csak közhasznú céljai megvalósítása érdekében, azokat nem veszélyeztetve végez és gazdálkodás során elért eredményét nem osztja fel, azt a létesítő okiratban meghatározott tevékenységre fordítja.

VI.

Az alapítványi vagyon felhasználása

1./ Az alapítvány céljainak megvalósítására az alapítvány induló vagyonának 50 %-a, valamint a lekötött 50 % induló vagyon hozadéka, valamint a későbbi csatlakozók vagyoni hozzájárulásai és azok hozadéka használható fel.

2./ Az alapítvány céljainak elérése érdekében, az alapítvány céljaira rendelt vagyonból pályázat útján : ösztöndíjat, támogatást nyújthat, alapítványi díjat létesíthet, dönthet annak odaítéléséről, anyagi támogatást nyújthat, minden olyan megoldás, tevékenység vagy szervezet részére, amely az alapítvány céljainak az eléréséhez jelentős, széles körben hasznosítható eredményt ígér.

VII.

Kuratórium

1./ Az alapítványi vagyont az alapító által létrehozott 3 tagú kuratórium kezeli. *A Kuratórium az alapítvány ügyvezető szerve.* A Kuratórium tagjait határozatlan időre az alapító kéri fel. Ezen jogát másra nem ruházhatja át.
Az alapító és közeli hozzátartozói nem lehetnek többségben a kuratóriuban.

A Kuratórium tagjai:

- Gálné Kiscsatári Lídia (sz.1965.07.16.an: Pecze Lídia)
  5465 Cserkeszőlő Csokonai u. 15. sz.
- Kovács Sándorné ln: Kiss Brigitta (sz:1967.04.02. an.:Ráfli Brigitta)
  5465 Cserkeszőlő Vörösmarty u. 27. sz.
- Szombati Zoltánné ln: Balla Ilona (sz:1956.08.09. an:Gulyás Ilona)
  5465 Cserkeszőlő Szabadság u. 17. sz.

Az **alapítvány képviselője, aki egyúttal a kuratórium elnöke is**: Gálné Kiscsatári Lídia (sz.1965.07.16.an: Pecze Lídia) 5465 Cserkeszőlő Csokonai u. 15. sz. alatti lakos.

2./ A kuratórium évente legalább négy alkalommal ülésezik, melyet az elnök hív össze. Minden tagot a napirend közlésével kell meghívni úgy, hogy a meghívók elküldése és a kuratórium ülése között legalább 5 nap időköznek kell lennie. A kuratórium ülései nyilvánosak, azokon bárki részt vehet.

3./A kuratórium akkor határozatképes, ha azon valamennyi tag jelen van. Döntéseit nyílt szavazással, egyszerű szótöbbséggel hozza. Az éves beszámolót és a közhasznúsági jelentést minősített 2/3-os többséggel fogadja el. Ha a kuratórium nem volt határozatképes, akkor 15 napon belül az ülést meg kell ismételni, változatlan napirendi pontokkal.

4./ A határozathozatalban nem vehet részt az a személy, aki vagy akinek közeli hozzátartozója a határozat alapján
- kötelezettség vagy felelősség alól mentesül, vagy
- bármilyen más előnyben részesül, illetve a megkötendő jogügyletben egyébként érdekelt.
Nem minősül előnynek a közhasznú alapítványi cél szerinti juttatásai keretében a bárki által *hozzáférhető nem pénzbeli szolgáltatás.*

5./ Az elnök köteles a kuratórium által hozott döntéseket és határozatokat haladéktalanul bejegyezni a határozatok könyvébe, a bejegyzést a jegyzőkönyvet aláíró egyik tag hitelesíti. A nyilvántartását naprakészen kell vezetni, mely nyilvántartósból megállapítható a döntés tartalma, időpontja és hatálya, a döntést támogatók és ellenzők számaránу (ha lehetséges személye is.)
A határozatok könyvét a kuratórium tagjai, alapító vagy csatlakozó bármikor megtekintheti.

6./ Kuratórium a döntéseit az érintetteknek megküldi, a helyi sajtóban nyilvánosságra hozza. A Kuratórium döntéseit és az alapítvány működésével kapcsolatban keletkezett iratokba , az alapítvány székhelyén, - az alapítvány képviselőjével előzetes egyeztetett időpontban – bárki betekinthet, arról saját költségén másolatot kérhet.

A Kuratórium az alapítvány működéséről évente beszámol az alapítójának, szolgáltatásairól a helyi sajtó – Cserkeszőlői Hírek - útján tájékoztatja a lakosságot.

7./ Az alapítvány és kuratórium iratait, bevételeit és kiadási bizonylatait az elnök kezeli. A kuratórium jogosult akár a tagok közül, akár kívülálló személyt pénztárosi teendők ellátására megbízni. A pénztáros részére díjazás állapítható meg.

8./ A kuratórium üléséről jegyzőkönyvet kell készíteni, melyet minden jelenlévő tag alá ír, és amelynek elkészítése az elnök feladata.

9./ A kuratóriumnak joga van javaslatot tenni az alapító okirat módosítására, kiegészítésére ill. mindarra, amiről az alapító dönt.

10./ A kuratórium legfontosabb feladata, hogy döntsön az alapítványi vagyon alapítványi célnak megfelelő felhasználásról, valamint a vagyonnal kapcsolatos gazdálkodási kérdésekben. Kuratórium dönt a számviteli törvény szerinti beszámoló elfogadásáról (ideértve az adózott eredmény felhasználásról) és ezzel egyidejűleg közhasznúsági jelentést készít a *2011. évi CLXXV. törvény* alapján .

VIII.
Kuratórium tisztségviselői

1./ A kuratórium elnöke, és tagjai vezető tisztségviselőnek minősülnek. Munkájukat az ilyen tisztséget betöltő személyektől elvárható fogokozott gondossággal, az alapítvány elsődlegessége alapján kötelesek eljárni.

2./ Megszűnik a megbízatásuk:
- *törvényben szabályozott kizáró ok bekövetkeztével,*
- *lemondással,*
- *elhalálozással,*
- *visszahívással.*

Alapító a kuratóriumi tagot visszahívhatja, ha az alapítványi cél megvalósításának közvetlen veszélye forog fenn.

IX.
Összeférhetetlenségi szabályok

1./ Az összeférhetetlenségi szabály a következő: nem lehet a közhasznú szervezet megszűnését követő három évig más közhasznú szervezet tisztségviselője az a személy, aki korábban olyan közhasznú szervezet vezető tisztségviselője volt - annak megszűnését megelőző két évben legalább egy évig:

- amely jogutód nélkül, állami, adó-, és vámtartozásainak kiegyenlítése nélkül szűnt meg;
- amellyel szemben az állami adó-, és vámhatóság jelentős összegű adóhiányt tárt fel;
- amellyel szemben az állami adó-, és vámhatóság üzletlezárást alkalmazott, vagy üzletlezárását helyettesítő bírságot szabott ki;
- amelynek adószámát az állami adó-, és vámhatóság felfüggesztette, illetve törölte.

2./ A vezető tisztségviselő, illetve az ennek jelölt személy köteles valamennyi érintett közhasznú szervezetet előzetesen tájékoztatni arról, hogy ilyen tisztséget egyidejűleg más közhasznú szervezetnél is betölt.

X.
Az alapítvány képviselete

1./ Az alapítvány képviseletére a kuratórium elnöke jogosul önállóan. A bankszámla feletti a kuratórium elnöke és egy kuratóriumi tag, együttesen jogosultak rendelkezni.

XI.
Közhasznúsági nyilatkozatok

1./ Az alapítvány az alábbi cél szerinti közhasznú tevékenységeket végzi A nemzeti köznevelésről szóló 2011. évi CXC. törvény:

- 26. § (1) bekezdés szerinti pedagógiai program megvalósításának segítése az oktatást szolgáló eszközök, felszerelések vásárlásával;
- 27. § (59 bekezdés szerinti tehetséggondozás segítése tanulmányi versenyek jutalmazásának biztosításával;
- 27. § (11) bekezdés szerinti rendszeres testneveléshez való hozzájárulás sportfelszerelések vásárlásával és sportversenyek díjazásával;
- 46. § (3) bekezdés szerinti tanulói jogok megvalósításának elősegítése a művészeti oktatás, az egészséges környezet, a szabadidő hasznos eltöltése feltételeinek kialakításában való közreműködéssel;
- 58. § (1) bekezdés szerinti kiemelkedő teljesítményt nyújtó tanulók jutalmazásában való közreműködés.

2./ Az Alapítvány rögzíti, hogy a törvényben és jelen alapító okiratban rögzített közhasznú tevékenységet folytat.

3./ A Kuratórium évente dönt az alapítvány céljai között felsorolt feladatok végrehajtásához felhasználható pénzeszközök mértékéről, felosztásuk módjáról, egyéb támogatás nyújtásáról. Az alapítvány által kiadott tájékoztatók prospektusai - az alapítvány székhelyén - bárki részére rendelkezésre állnak.

4./ Az alapítvány gazdasági-vállalkozási tevékenységet csak közhasznú és az alapító okiratban meghatározott egyéb céljainak megvalósítása érdekében, a közhasznú célok megvalósítását nem veszélyeztetve végez.

5./ Az alapítvány működéséről a külön jogszabályok előírásai szerinti üzleti könyveket kell vezetni és azokat az üzletév végén le kell zárni. Az üzletév végével a képviselő az alapítvány gazdálkodásáról a kuratórium számára mérleget, a gazdálkodás eredményéről vagyonkimutatást készít.
Az alapítvány köteles a cél szerinti tevékenységéből, illetve vállalkozási tevékenységéből származó bevételeit és ráfordításait elkülönítetten nyilvántartani, egyebekben a reá irányadó könyvvezetési szabályokat kell alkalmazni.

A kuratórium kizárólagos hatáskörébe tartozik annak eldöntése, hogy a keletkezett nyereséget, illetve annak mely részét hogyan használja fel figyelemmel arra, hogy az alapítvány a *gazdálkodása során elért eredményét nem osztja fel, azt a létesítő okiratban meghatározott közhasznú tevékenységre fordítja.*
A közhasznúsági jelentés elfogadása a Kuratórium kizárólagos hatáskörébe tartozik.

6./ Az alapítvány közvetlen politikai tevékenységet nem folytat, szervezete pártoktól független, és azoknak anyagi támogatás nem nyújt.

7./ Az alapítvány a tevékenységének és gazdálkodásának legfontosabb adatait, az általa végzett szolgáltatás igénybevételének módját a helyi sajtóban nyilvánosságra hozza.

8./ Az alapítvány működésével, szolgáltatás igénybevétele módjával, beszámolói közlésével kapcsolatosan folyamatosan biztosítja a nyilvánosságot a helyi sajtóban – Cserkeszőlői Hírek - történő megjelentetéssel, másrészt az alapító okiratban szabályozott iratbetekintési és felvilágosítás-adási jog rögzítésével.

9./ Az alapítvány köteles – az éves beszámoló jóváhagyásával egyidejűleg közhasznúsági jelentést készíteni.
Az alapítóvány beszámolója tartalmazza:
a) a mérleget (egyszerűsített mérleget),
b) az eredménykimutatást (eredménylevezetést),
c) kettős könyvvitel esetében a kiegészítő mellékletet.

Az alapítványnak a kiegészítő mellékletében be kell mutatnia a támogatási program keretében végleges jelleggel felhasznált összegeket támogatásonként. Támogatási program alatt a központi, az önkormányzati, illetve nemzetközi forrásból, illetve más gazdálkodótól kapott, a tevékenység fenntartását, fejlesztését célzó támogatást, adományt kell érteni. Külön kell megadni a kiegészítő mellékletben a támogatási program keretében kapott visszatérítendő (kötelezettségként kimutatott) támogatásra vonatkozó, előbbiekben részletezett adatokat.

A kiegészítő mellékletében be kell mutatni továbbá az alapítvány által az üzleti évben végzett főbb tevékenységeket és programokat, az alapítvány által végzett közhasznú tevékenységeket, ezen tevékenységek fő célcsoportjait és eredményeit, valamint a közhasznú jogállás megállapításához szükséges 2011. évi CLXXV. törvény 32. § szerinti adatokat, mutatókat.
A közhasznúsági melléklet tartalmazza a közhasznú cél szerinti juttatások kimutatását, a kuratóriumi tagoknak nyújtott juttatások összegét és a juttatásban részesülő kuratóriumi tagok felsorolását.

Az alapítvány köteles a kuratórium által elfogadott beszámolóját, valamint közhasznúsági mellékletét az adott üzleti év mérlegfordulónapját követő ötödik hónap utolsó napjáig letétbe helyezni és közzétenni.

Az alapítvány feletti adóellenőrzést az adóhatóság, az államháztartásból származó (költségvetési) támogatás felhasználásának ellenőrzését törvény eltérő rendelkezése hiányában az Állami Számvevőszék, az állami vagy önkormányzati költségvetésből, illetve a nemzetközi forrásokból juttatott támogatások felhasználásának ellenőrzését a külön jogszabály szerinti ellenőrzési szervezet, a közhasznú működés feletti törvényességi ellenőrzést pedig a reá irányadó szabályok szerint az ügyészség látja el.

10./ A közhasznúsági jelentésbe bárki betekinthet, abból saját költségére másolatot készíthet.

11./ A kuratórium elnöke köteles gondoskodni a közhasznú szervezet működésével kapcsolatosan keletkezett iratokba való betekintésről, illetve azokról felvilágosítást adni. Az iratokba való betekintés iránti igényt (kérelmet) írásban kell az Elnök részére megküldeni.

Az Elnök köteles bármely jogszabály által felhatalmazott szerv vagy személy által kért iratbetekintést haladéktalanul, egyéb esetekben az iratbetekintést kérővel történt megállapodás szerinti határidőben, illetve jogszabály vagy hatósági határozat által előírt határidőben teljesíteni.

Az Elnök köteles az iratbetekintésről külön nyilvántartást vezetni, melyből megállapítható a kérelmező neve – abban az esetben csak, ha az érintett ehhez hozzájárult –, a kért irat megnevezése, a kérelem teljesítésének ideje.

12/ Az alapítvány megszűnése esetén az alapítvány vagyonát az alapítvány céljaihoz hasonló célra kell fordítani.
A vagyon felhasználásának módját a Civil Információs Portálon nyilvánosságra kell hozni.

13/ A közhasznú szervezetek bírósági nyilvántartásból való törlésére a 2011. évi CLXXV. törvény 48. valamint 49.§-ai az irányadóak.

14/ Az alapító okiratban nem szabályozott kérdésekben a Polgári Törvénykönyvről szóló 2013. évi V. törvény és az egyesülési jogról, a közhasznú jogállásról, valamint a civil szervezetek és támogatásáról szóló 2011. évi CLXXV. törvény rendelkezései irányadók.

Alulírott, mint az alapítvány alapítója igazolom, hogy a 2011. évi CLXXXI. törvény 38. § (2) bekezdése alapján, a jelen alapító okirat egységes szerkezetbe foglalt szövege megfelel az alapító okirat módosítása alapján hatályos tartalmának.

Kelt: Cserkeszőlő 2014. szeptember 29.

Molnárné Kis Erika
Molnárné Kis Erika

Előttünk, mint tanúk előtt:

Kovács Sándorné
tanú neve

5465 Cserkeszőlő Dózsa Gy. u. 23.
Pontos lakcím

Szoveszki Zoltánné
tanú neve

5465 Cserkeszőlő Szabadság u. 17.
pontos lakcím

VÁLLALKOZÓI SZERZŐDÉS

mely létrejött

egyrészről

név: Cserkeszőlői Diákokért Alapítvány
cím: 5465 Cserkeszőlő, Ady Endre út 1.
adószám: 18213472-1-16
nyilvántartási száma: 16-01-1147
számlavezető pénzintézet:Takarékbank Zrt.
számlaszám: 69800030-11031514

másrészről : Szín Tibor
5465 Cserkeszőlő, Csokonai u. 5.
mint vállalkozó
adószáma: 52135749-1-36
számlaszám: 11773456-60576763

között alulírott napon és helyen, az alábbi feltételekkel

1/ Megrendelő megrendeli, a Vállalkozó elvállalja a Cserkeszőlő Petőfi Sándor Általános Iskola, Cserkeszőlő, Ady Endre út 1. szám alatti új épületrészben 9 terem, valamint a folyosó 150 cm magasságban, rusztikus felület, két réteg antikolásával történő falfestését, mely mosásálló felületet képez.

2/ A munka elvégzésének feltételeként a felek a munkaterület átadás-átvételét jelen szerződés aláírásával elismerik.

3/ Munkaterület átadása: 2023. január 10.

4/ Teljesítés időpontja: 2023. március 10.

5/ Szerződés szerinti vállalási összeg: 600.000.- / hatszázezer/ forint.

6/ Vállalkozó járandóságát az átadás-átvételt követően számlával érvényesíti.

7/ Megrendelő kötelezettséget vállal arra, hogy a Vállalkozó által benyújtott számlák ellenértékét átutalással 8 banki napon belül teljesíti.

8/ A számla késedelmes fizetése esetén a Ptk. 6:155.§ (1) bekezdés értelmében a késedelmi kamat mértéke a mindenkor érvényes jegybanki alapkamat kétszeres szorzata.

9/ A szerződés teljesítése során Megrendelő nyilatkozattételre jogosult képviselője

név: Kovács Sándorné
beosztás: alapítvány elnöke
tel: 70/382-1159

a Vállalkozó nyilatkozattételre jogosult képviselője

név: Szín Tibor
tel: 20/363-8347

10/ A felek rögzítik, hogy a Vállalkozót felelősség terheli minden olyan bekövetkezett kárért, melyet a kivitelezése alkalmával gondatlan vagy szándékos *rongálással okoz a szerződés tárgyát képező építményben.*

11/ A Megrendelő a szerződés meghiúsulásából, hibás vagy késedelmes teljesítésből eredő kártérítési igényét fenntartja.

12/A *Megrendelő kijelenti, hogy jelen szerződés aláírásának időpontjában* a vállalkozói díj fedezete rendelkezésre áll.

13/ A felek jelen szerződésben szabályozásra nem kerülő kérdésekre irányadó jogszabályként a Polgári Törvénykönyvet, valamint a jogviszony létesítésére *vonatkozó egyéb hatályos szabályok rendelkezéseit kötik ki.*

14/ A felek esetleges vitás ügyeiket egyeztetés útján rendezik, ennek eredménytelensége esetén a jogviták eldöntésére a Kunszentmártoni Járásbíróság kizárólagos illetékességét.

A felek jelen szerződést egységes értelmezés után, mint akaratukkal mindenben megegyezőt jóváhagyólag aláírták.

Cserkeszőlő, 2023. január 5.

Kovács Sándorné
.....
Megrendelő
Cserkeszőlői Diákokért Alapítvány
5465 Cserkeszőlő, Ady Endre út 1.
Adószám: 18213472-1-16
Nytvsz.: 16-01-1147
Banksz.: 69800030-11031514

Szín Tibor
.....
Vállalkozó

KÖZSÉGI POLGÁRMESTERI HIVATAL
CSEPREGSZOLO
Érkezett: 2023 JAN 25.
Szám: CSP/80-8/2023
M.S.

Melléklet

Kérelem
az önszerveződő közösségek pénzügyi támogatása iránt

Az önszerveződő közösség neve:	CSEPREGSZŐLŐI LOVAS EGYESÜLET
Az önszerveződő közösség címe:	5465 CSEPREGSZŐLŐ TANYAFÖLDEK 0208/14 HRSZ
A szervezet jogállása:	EGYESÜLET
Képviselőjének neve, címe:	OKTER IMRE
A bírósági bejegyzésről szóló végzés (ha van) száma, kelte:	PK. 60.010/2018/2
Működésének kezdete:	2018. 02. 09.
A nyilvántartott tagok létszáma:	28
Kért-e az előző évben pénzügyi támogatást?	IGEN
Az előző évben kapott támogatás összege:	1.400.000-
A jelen kérelemben kért támogatás összege:	1.800.000-
A kért összeg tervezett felhasználása (célja):	FOGATHAJTÓVERSENY SZERVEZÉSE
A tervezett cél megvalósításának egyéb (meglevő) forrásai:	TAKDÍJ

A kérelemhez csatoljuk a következő mellékletet:

Az általunk igényelt összeg felhasználásának tervezetét, a várható költségek szerint részletezve.

Kelt: 2023.01.18

.....

BANKSZÁMLASZÁM: 11741504-25879131
CSEPREGSZŐLŐI LOVAS EGYESÜLET

VII. Cserkeszőlői Fogathajtó Verseny-2023

1.	Versenybíró, versenyiroda:	60 000 Ft
2.	Pályaépítő:	60 000 Ft
3.	Serlegek, szalagok, díjkiosztás:	200 000 Ft
4.	Műsorvezetés	40 000 Ft
5.	Hangosítás	80 000 Ft
6.	Reggeli kínálat+büfészolg.versenyzők, szervezők részére:	800 000 Ft
7.	Mentőszolgálat:	100 000 Ft
8.	Technikai eszközök:	50 000 Ft
9.	Mobil wc:	160 000 Ft
10.	Lovasszövetséghez versenybejelentés+ tagdíj	37 000 Ft
11.	Fúvózenekar művészeti tevékenység:	50 000 Ft
12.	Csikósbemutató:	100 000 Ft
13.	Bor Bogarasi Kft	20 000 Ft
14.	Rodeóbika	80 000 Ft
15.	Meghívók, plakátok	50 000 Ft
	Bruttó összeg:	**1 837 000 Ft**

2023. JAN 25.
CSP/80-7/2023
M. I.

Melléklet

Kérelem
az önszerveződő közösségek pénzügyi támogatása iránt

Az önszerveződő közösség neve:	CSERKESZŐLŐI SM ISTÁLLÓ LOVASSPORT EGYESÜLET
Az önszerveződő közösség címe:	CSERKESZŐLŐ, RÁKÓCZI F. U. 32.
A szervezet jogállása:	CIVIL SZERVEZET
Képviselőjének neve, címe:	SOÓS MARIANN
A bírósági bejegyzésről szóló végzés (ha van) száma, kelte:	16-02-0002853, 2021. 03. 04.
Működésének kezdete:	2021. 03. 04
A nyilvántartott tagok létszáma:	16
Kért-e az előző évben pénzügyi támogatást?	IGEN
Az előző évben kapott támogatás összege:	600.000 Ft
A jelen kérelemben kért támogatás összege:	1.500.000 Ft
A kért összeg tervezett felhasználása (célja):	EDZÉSEK, VERSENYEK MEGVALÓSULÁSÁNAK, KÖLTSÉGEINEK TÁMOGATÁSÁRA
A tervezett cél megvalósításának egyéb (meglevő) forrásai:	EGYESÜLET SAJÁT TAGJAINAK ERŐFORRÁSAIBÓL

A kérelemhez csatoljuk a következő mellékletet: FELHASZNÁLÁSI TERVEZET

Az általunk igényelt összeg felhasználásának tervezetét, a várható költségek szerint részletezve.

Kelt: Cserkeszőlő, 2023.01.24.

CSERKESZŐLŐI SM ISTÁLLÓ
LOVASSPORT EGYESÜLET
5465 Cserkeszőlő, Rákóczi F. u. 32.
Adószám: 19300511-1-16

.....

2023 JAN 25.
CSP/179-5/2023
M.I.

IGÉNYELT ÖSSZEG FELHASZNÁLÁSÁNAK TERVEZETE

Az egyesület szervezésében aktív lovas tagjaink minden héten legalább 1x, havonta legalább egy alkalommal két egymást követő nap, majd 4-6 hetente külsősöknek is megszervezett 3 napos edzőtáborban vesznek részt – mindez 80 napnyi edzés, amely lovasaink összesen 640 lovaglóórája 7.680.000 forintba kerül. Az edző Kovács Zoltán, -akinek van 150 cm-en versenyző lovasa- gondosan megtervezi és összeállítja nekünk a gyakorlatokat. Ő Pilisvörösvárról érkezik, és a több napos edzéseken meg is száll cserkeszőlői szálláshelyen. Az ő szállás költségét is mi álljuk az edzési költségeken felül, ugyanakkor az edzések költségei tartalmazzák az ő eljutását a mi edzőpályánkra Cserkeszőlőbe.

Ezen lovasok 2023-ra versenycélokat tűztek ki, a legtapasztaltabb lovasunk 120 cm-en versenyzik, lovasaink nagyobb része rajtengedély vizsgával rendelkezik, és 105 cm-ig versenyez, 3 lovas rajtengedély előtt van. Két lovas tervezi az idén, hogy az országos versenyeken kívül regionális bajnokságon és championátusokon is részt vesz. Versenyzőink összesen közel 100 versenynapon, közel 200 versenyszámban terveznek indulni. Ennek költsége nevezésidíj 10.000 Ft per ló/lovas páros, plussz versenyszámonként 1500 Ft. Erre számolható a 2-3 napos rendezvényre a ló tartása, azaz boksz bérlése, amely összege 28.000 Ft a hétvégére per ló. Előre kalkulálva ez 1.300.000 Ft csak a startok díja (bajnokságok, championátusok nevezési költségei ennél magasabbak szoktak lenni, ez az összeg azt nem tartalmazza, csak átlagos költségként). A versenyen való megjelenéshez a lovakat el kell szállítani a verseny helyszínére, amely összege ezen üzemanyag árakkal szintén millió feletti költségben lesz – nem említve, hogy egyes tagok az edzésekhez is szállítják a lovaikat Cserkeszőlőbe (Kecskemétről, Szarvasról, Szentesről).

Szintén megemlítendő, az egyesület neve alatt versenyző Alzuba fedezőmén, a versenysorozatokban nem csak a tulajdonosával fog országos versenyeken, championátosokon, regionális bajnokságokon részt venni, hanem Debreceni Fannival is fog dolgozni, akivel a szezonzáró tenyészversenyen az utánpótlás lovak verenyszámában immár 140 cm-en fog versenyezni. Megjegyezném, hogy erre a szintre egyre kevesebb ló jut el, így ez igazán kiemelkedő teljesítmény.

Ezen tartalmakat összefoglalva, egyesületünk tagjai 10.000.000 Ft-nyi költséggel állnak szemben a 2023-as évet tekintve. Ezen költségek enyhítésére szeretne a Cserkeszőlői SM Istálló Lovassport Egyesület támogatást igényelni, és ezen összeg keretében támogatni tagjait fejlődésükben.

Cserkeszőlő, 2023.01.24.

CSERKESZŐLŐI SM ISTÁLLÓ
LOVASSPORT EGYESÜLET
5465 Cserkeszőlő, Rákóczi F. u. 32.
Adószám: 19300511-1-16

.....
Soós Mariann
Cserkeszőlői SM Istálló LSE

2023 JAN 25.
CSP/80-9/2023
M.J.

Melléklet

Kérelem
az önszerveződő közösségek pénzügyi támogatása iránt

Az önszerveződő közösség neve:	CSERKESZÖLŐ SE
Az önszerveződő közösség címe:	5465 CSERKESZÖLŐ KÖZTÁRSASÁG TÉR 1
A szervezet jogállása:	CIVIL SZERVEZET.
Képviselőjének neve, címe:	TÖRÖCSIK VILMOS 5465 CSERKESZÖLŐ DÉZSI F. UT. 5.
A bírósági bejegyzésről szóló végzés (ha van) száma, kelte:	PK. 60311/1989
Működésének kezdete:	1953
A nyilvántartott tagok létszáma:	110 fő
Kért-e az előző évben pénzügyi támogatást?	IGEN
Az előző évben kapott támogatás összege:	2.000.000.-
A jelen kérelemben kért támogatás összege:	2.500.000.-
A kért összeg tervezett felhasználása (célja):	FELNŐTT ÉS UTÁNPÓTLÁS MŰKÖDTETÉSÉRE, ORVOSI, ÉS VERSENYENGEDÉLY. UTAZTATÁS,
A tervezett cél megvalósításának egyéb (meglevő) forrásai:	TAO TÁMOGATÁS

A kérelemhez csatoljuk a következő mellékletet:

Az általunk igényelt összeg felhasználásának tervezetét, a várható költségek szerint részletezve.

Kelt: 2023. 01. 24.

Török Vilmos

Cserkeszőlői Sportegyesület
Alapítva: 1953
5465 Cserkeszőlő, Köztársaság tér 1.
Adószám: 19866217-1-16

Tisztelt Önkormányzat!

A Cserkeszőlő Sport Egyesület 2023-as évi felhasználási tervezete! A Sport Egyesületnek 7 korosztályos csapata van, amelynek üzemeltetési költségei megközelítőleg:

- Nevezési költség: 200 000Ft
- Orvosi vizsgálatok: 600 000Ft
- Versenyengedélyek: 150 000Ft
- Utaztatás: 1 500 000Ft / 400Ft+ Áfa/km
- Egyéb nem tervezett kiadások

Tisztelettel:

Törőcsik Vilmos
Cserkeszőlő Sport Egyesület elnöke

Cserkeszőlői Sportegyesület
Alapítva: 1953
5465 Cserkeszőlő, Köztársaság tér 1.
Adószám: 19866217-1-16

KÖZBERI POLGÁRMESTERI HIVATAL
Érkezett: 2023 JAN 25.
Szám: CSP/80-5/2023
M.F.

Melléklet

Kérelem
az önszerveződő közösségek pénzügyi támogatása iránt

Az önszerveződő közösség neve:	FICSAK Cserkeszőlő Alapítvány
Az önszerveződő közösség címe:	5465 Cserkeszőlő, Nyugati dülő 73
A szervezet jogállása:	Alapítvány
Képviselőjének neve, címe:	Tompos Réka, 5465 Cserkeszőlő, Nyugati dülő 73
A bírósági bejegyzésről szóló végzés (ha van) száma, kelte:	Pk. 60.041/2019/7 2019. 06. 25.
Működésének kezdete:	2019. 06. 25.
A nyilvántartott tagok létszáma:	1
Kért-e az előző évben pénzügyi támogatást?	nem
Az előző évben kapott támogatás összege:	Ø
A jelen kérelemben kért támogatás összege:	300.000,-
A kért összeg tervezett felhasználása (célja):	közösségi programok
A tervezett cél megvalósításának egyéb (meglevő) forrásai:	Adományok, házi pénztár

A kérelemhez csatoljuk a következő mellékletet:

Az általunk igényelt összeg felhasználásának tervezetét, a várható költségek szerint részletezve.

Kelt: 2022. 01. 23.

FICSAK CSERKESZŐLŐ ALAPÍTVÁNY
Adószám: 19165932-1-16

.....

FICSAK Cserkeszőlő Alapítvány

Cserkeszőlő Községi Önkormányzat, Önszerveződő közösségeknek nyújtott pénzügyi támogatása iránti kérelemben igényelt összeg felhasználásának tervezete

2023

1. Ünnepekhez kapcsolódó rendezvények helyi családok, rászoruló gyermekek részére minőségi, kultúrális programok

- Húsvéti ünnepkör
- Gyermeknap
- Vakáció
- Államalapítás ünnepe
- Karácsonyi hangolódás

Mely rendezvények megszervezéséhez szükséges kézműves alapanyagok, kínáló kellékek, bemutató eszközök valamint a helyszín biztosítása, adott esetekben bérlése.

Igényelt támogatás: *150 000,-*

2. Tervezünk havi rendszerességgel rászoruló családoknak kutúrális programokra való eljutásban, adott előadások megtekintésében segítséget nyújtani, a programokat megszervezni, oda-vissza jutást megoldani.

Igényelt támogatás: *100 000,-*

3. Gyermekek és kamaszok számára havi rendszerességgel klubdélutánt, játszó- és társasjáték esteket valamint iskolai tanulmányaik segítését tartó rendezvényeket

Igényelt támogatás: *50 000,-*

Az Alapítvány által igényelt támogatás együttes összege:

300 000,-, azaz háromszázezer forint.

Tompos Réka
kurátor

Cserkeszőlő, 2023. január 23.

A FICSAK Cserkeszőlő Alapítvány
alapító okirata
egységes szerkezetben

Alulírott alapító a Polgári Törvénykönyvről szóló 2013. évi V. törvény és az egyesülési jogról, a közhasznú jogállásról, valamint a civil szervezetek működéséről és támogatásáról szóló 2011. évi CLXXV. törvény alapján működő alapítvány létrehozását határozta el, **melynek 2019. június 25. napján kelt alapító okiratát a ma nappal az alábbiak szerint módosítja:**

1. **Az alapító(k) neve, anyja neve, lakóhelye:**
   Fiatal Családosok Klubjának Egyesülete
   Nyilvántartási szám: 01-02-0015801
   8000 Székesfehérvár, Móricz Zsigmond utca 50-52.
   Képviselő: Kerényi Réka 1118 Budapest 11., Somló köz 6. I/4. szám alatti lakos

2. **Az alapítvány neve:** FICSAK Cserkeszőlő Alapítvány

3. **Az alapítvány székhelye: 5465 Cserkeszőlő, Nyomás dűlő 73.**

4. **Az alapítói induló vagyon:**
   Az Alapítvány működésének megkezdéséhez az Alapító 150.000 Ft, azaz Egyszázötvenezer forint készpénzt bocsát az Alapítvány rendelkezésére, mely összeget az Alapító az Alapítvány nyilvántartásba- vételi kérelem benyújtásáig pénzintézeti letéti számlán helyez el.

5. **Az alapítvány célja:**
   a.) a fiatal családosok segítése abban, hogy véleményüket, tapasztalataikat és igényeiket a XXI. század kívánalmai szerint a társadalom felé kifejezzék és képviseljék,
   b.) a családosok egymást segítő, önszerveződő közösségeinek kialakítása, önszerveződő közösségek segítése, valamint a családbarát civil érdekképviselet erősítése,
   c.) az egyesület alapvető célja a család, a házasság, a gyermekvállalás értékeinek bemutatása, népszerűsítése, a családok széleskörű támogatása, családvédelmi tevékenység, kiemelten a nők, asszonyok, családalapítás előtt állók összefogása, támogatása,
   d.) a gyermekvédelmi rendszerhez kapcsolódó feladat ellátása – a gyermek családban történő nevelkedésének elősegítése, a gyermek veszélyeztetettségének megelőzése és megszüntetése érdekében,
   e.) a családokkal kapcsolatos emberi és állampolgári jogok védelme, érdekeik érvényre juttatása, jogsértés esetén jogorvoslati lehetőségek keresése,
   f.) a fiatalok családi életre - az emberi élet értékére, az egészséges életmódra, felelősségteljes párkapcsolatra és a házas együttélésre - történő nevelésének támogatása, a felnövekvő generáció lehetőségeinek szélesítése,
   g.) a gyermeket nevelő nők és férfiak társadalmi esélyegyenlőségének elősegítése, a férfi és női szerepek bemutatása, feladataik társadalmi elismertetése, ezen belül a nők esélyteremtésének támogatása,
   h.) a családok társadalmi helyzetének javítása,

Dr. Bordás Zsolt
ügyvéd
4400 Nyíregyháza, Bocskai u. 3. I/102.
Adószám: 5[illegible]-1-35
KASZ: 36079537 Tel.: +3630442349[illegible]

i.) egészségmegőrző és a közbiztonság javítására irányuló tevékenységek szervezése,
j.) a közterület tisztántartásával és a lomtalanítási akciókkal kapcsolatos feladatok,
k.) a gyermek- és ifjúságvédelem, gyermek- és ifjúsági érdekképviselet,
l.) a munkaerőpiacon a hátrányos helyzetű rétegek, különösen a gyermeket nevelők segítése, munkába való visszatérés támogatása, munkajogi ismeretek nyújtása, atipikus munkavégzés formáinak bemutatása, propagálása, a részmunkaidős foglalkoztatás elterjedésének a család-munka egyensúlyának szempontjából való támogatása.
m.) a családokat érintő jogszabálytervezetek előkészítésében való aktív részvétel, valamint ajánlások készítése családpolitikai intézkedésekhez,
n.) új családpolitikai modellprogramokban, kísérleti programokban való részvétel monitorozása, nyomon követése. Munkahelyi bölcsőde, óvodai ellátás (napközbeni gyermekfelügyelet, alternatív napközbeni ellátás) kialakítása kísérleti jelleggel, a munkába való visszatérés támogatása érdekében,
o.) egészségügyi felvilágosítás, környezeti nevelés,
p.) a természetvédelmi kultúra fejlesztése, a természet védelmével kapcsolatos ismeretek oktatása,
q.) fogyasztóvédelmi oktatás,
r.) fogyasztóvédelmi ismeretterjesztés,
s.) a családok és a köznevelési intézmények védelme érdekében a köznevelés átalakításának figyelemmel kísérése,
t.) Kárpát-medencei és nemzetközi együttműködés, valamint partnerségi kapcsolatok kialakítása és tapasztalatcsere nemzetközi érdekvédelmi szervezetekkel, a működő gyakorlatok átvétele,
u.) határon túli magyar családszervezetek működésének segítése, közös programok szervezése és együttműködés,
v.) a lakosság egészségi állapotának javítása, a jobb életminőség elősegítése, az egészségkárosító környezeti, társadalmi és egyéb hatások elleni fellépés;
w.) a sport és az egészséges életmód népszerűsítése a környezettudatosság és az esélyegyenlőség szempontjainak figyelembevételével;
x.) sport és ifjúsági ügyek, kerületi/fővárosi/országos sport és szabadidősport támogatása, ifjúsági ügyek,
y.) a fiatal családok számára közművelődési tevékenység támogatása, az iskolarendszeren kívüli, öntevékeny, önképző, szakképző tanfolyamok, életminőséget és életesélyt javító tanulási, felnőttoktatási lehetőségek megteremtése, a szabadidő kulturális célú eltöltéséhez szükséges feltételek biztosítása,
z.) a fiatal családok kulturális rendezvényeken való részvételének támogatása, ilyen

4400 Nyíregyh[illegible]cskai u. 5. I/102.
Adószám: [illegible]538880-1-[illegible]
KASZ: 36079537 Tel:+36304423491

cc.) a családok védelme és a családok jólétének erősítése, a munkavállalás és a családi élet összeegyeztetésének elősegítése, gyermekvállalás támogatása, gyermekvállalási szándék megvalósulásának segítése,
dd.) szociális, gyermekjóléti és gyermekvédelmi szolgáltatások/ellátások,
ee.) jogvédelmi feladatok: gyermekek jogai, a jövő nemzedékek érdekei, jogai
ff.) A házasság intézményének megerősítése, a jegyespárok megszólítása;
gg.) „Jegyescsomag" terjesztése;
hh.) Gyermekvállalás ösztönzése, bababarát körülmények elősegítése;
ii.) Nőközpontok létrehozása, fenntartása;
jj.) A nőközpontok működéséhez kapcsolódó feladatok ellátása, a tervek, működési mechanizmusok, stratégiák kidolgozása, képzések szervezése, valamint fenntartási stratégia kidolgozása;
kk.) Képzési módszerek, stratégia, oktatási anyagok kidolgozása;
ll.) Képzések célcsoportjainak felmérése, kutatása, vizsgálata, erről jelentés összeállítása.
mm.) Baba-mama barát utcabútorok terjesztése

6. Az alapítvány tevékenysége:
a.) érdekképviselet, tudományos tevékenység, kutatás,
b.) nevelés és oktatás, képességfejlesztés, ismeretterjesztés,
c.) rendezvények, konferenciák, fórumok és közösségi rendezvények szervezése,
d.) kommunikációs kampányok, sajtótájékoztatók, bemutatók szervezése, kiadványok publikálása,
e.) külföldi tudományos kutatások, konferenciák eredményeinek és jól működő gyakorlatok átvételének segítése,
f.) prevenciós és szabadidős sport programok szervezése,
g.) a családon belüli diszfunkciók megelőzése érdekében végzett tevékenységek,
h.) kommunikációs felületek üzemeltetése,
i.) érdekvédelem, érdekképviselet,
j.) egyedi esetekben történő segítségnyújtás,
k.) közintézményekkel, önkormányzatokkal, hatóságokkal, állami és országos szervezetekkel történő folyamatos kommunikáció, konzultáció,
l.) a családokat érintő kérdésekben, törvényhozói szinten történő jogszabály előkészítő, véleményező és konzultációs munka,
m.) tanácsadói szolgáltatások működtetése (jogi, szociális, életvezetési, nevelési, egészségügyi),
n.) fogyasztóvédelmi szervezetekkel történő együttműködés,
o.) fogyasztóvédelmi kérdésekben közérdekű ismeretek terjesztése, megjelentetése, egyedi esetekben segítségnyújtás,
p.) adományközvetítés;
q.) családokat érintő kedvezmények közvetítése,

Dr. Bozsár Zsolt
elnök
4400 Nyíregyháza, Bocskai u. 5. I/102.
Adószám: 55538880-1-35
KASZ: 36079537 Tel:+36304423491

r.) ingyenes, valamint kedvezményes kulturális vagy sporteseményekre szóló jegyek közvetítése,
s.) helyi és régiós rendezvények támogatása, szervezése.

7. **Az alapítvány jellege:**

7.1./ Az alapítvány nyitott, ahhoz bármely hazai vagy külföldi természetes és jogi személy bármikor az Alapítvány fennállása alatt tetszése szerinti vagyoni hozzájárulással csatlakozhat. A csatlakozás ténye a csatlakozót nem minősíti alapítóvá, alapítói jogokat nem gyakorolhat. A csatlakozót megilleti azonban az a jog, hogy javaslatot tegyen a Kurátor részére a vagyoni juttatásának felhasználására vonatkozóan.

7.2./ Az alapítvány közvetlen politikai tevékenységet nem folytat, szervezete pártoktól független és azoknak anyagi támogatást nem nyújt.
Az alapítvány befektetési, vállalkozási tevékenységet csak céljai megvalósítása érdekében azokat nem veszélyeztetve végezhet.

8. **Az alapítvány időtartama:**

Az alapítványt határozatlan időtartamra hozta létre az alapító.

9. **Az alapítványi vagyon felhasználása:**

9.1./ Az alapítvány mindenkori vagyona kizárólag a jelen alapító okiratban megjelölt célok megvalósítására használható fel. Az alapítvány vagyonának felhasználásáról a Kurátor szabadon dönt.

9.2./ Alapítványi célra az alapításkori vagyon és annak teljes hozadéka, továbbá az alapítást követően az alapítványi számlára érkező készpénzadomány teljes összege vagy a természetben nyújtott adomány fordítható.

9.3./ Ha a csatlakozó támogató rendelkezett vagyoni juttatása felhasználásáról, úgy rendelkezése érvényesüléséről a Kurátor gondoskodik.

10. **Az alapítvány ügyvezető szerve:**

10.1./ Az Alapítvány kezelő, egyszemélyes ügyvezető szervéül Kurátort nevez ki. Nem jelölhető ki, illetve nem hozható létre olyan kezelő szerv (szervezet), amelyben az Alapító – közvetlenül vagy közvetve – az Alapítvány vagyonának felhasználására meghatározó befolyást gyakorolhat.

A Kurátor: Tompos Réka sz. Tompos Réka
lakcím: 5465 Cserkeszőlő, Nyomás dűlő 73.

aki egyúttal az Alapítvány képviselője is. A kurátor képviseleti jogának terjedelme általános, a gyakorlásának módja pedig önálló.

Dr. [illegible]
4400 Nyíregyháza, [illegible] u. 5. 1/102.
Adószám: [illegible]-1-3
KASZ: 36079537 [illegible]+3630442[illegible]

A Kurátor mást nem bízhat meg a helyettesítéssel. A kurátort az Alapító 3, azaz három éves időtartamra jelöli ki a tisztség viselésére, aki annak elfogadásáról külön nyilatkozatot tesz.

10.2./ A kurátort megbízatásának lejárta előtt az alapítványi cél megvalósításának közvetlen veszélyeztetése esetén az alapító hívhatja vissza.

10.3/ A kurátor gondoskodik az alapítvány céljainak megfelelő működéséről, biztosítja az alapítványi vagyon gondos kezelését.

10.4./ Kizárólag a kurátor jogosult dönteni:

a) az alapítvány éves költségvetési tervének, az arról való beszámolónak és az éves mérlegnek az elfogadásáról;

b) a rendelkezésre álló vagyon felhasználásáról;

c) az alapítványhoz való csatlakozás jóváhagyásáról.

10.5/. A 10.4. pontban meghatározottakon kívül a kurátor feladatköre:

a) az alapítvány önálló képviselete,

b) az alapítvány bankszámlája feletti rendelkezés önállóan.

10.6. Az alapítvány könyvvezetésének, vagyonkimutatásának és a vagyonkezeléssel összefüggő egyéb technikai feladatoknak az ellátása érdekében külön szerződés szerint külső pénzügyi szervezetet, szakértőt bízhat meg térítés ellenében.

10.7. A kurátor köteles az alapítvány működéséről az alapítóknak legalább évente egyszer írásban beszámolni és gazdálkodásának legfontosabb adatait nyilvánosságra hozni.

10.8. A kurátor az alapítvány gazdálkodását érintő minden lényegi kérdésről, valamint a kurátor határozatairól köteles az alapítót írásban tájékoztatni.

10.9. Az alapítvány a működéséről, vagyoni, pénzügyi és jövedelmi helyzetéről az üzleti év könyveinek lezárását követően az üzleti év (amely megegyezik a naptári évvel) utolsó napjával, illetve a megszűnés napjával, mint mérlegfordulónappal köteles beszámolót készíteni. Az éves beszámolót - amennyiben jogszabály másként nem rendelkezik - annak elfogadástól számított harminc napon belül az alapítvány székhelyén történő kifüggesztéssel közzé kell tenni.

10.10. A kurátor a döntéseit írásban hozza meg, a határozatairól folyamatos nyilvántartást vezet (Határozatok Könyve), amelyben rögzíteni kell a határozatok tartalmát, idejét, és hatályát. A határozatokat minden esetben írásban kell közölni az érintettekkel.

10.11. Megszűnik a kurátori megbízatás:

a) határozott idejű megbízatás esetén a megbízás időtartamának lejártával;

b) visszahívással (a kurátort megbízatásának lejárta előtt az alapítványi cél megvalósításának közvetlen veszélyeztetése esetén az alapítói jogok gyakorlója hívhatja vissza);

c) lemondással;

d) a kurátor halálával;

e) a kurátor cselekvőképességének a tevékenysége ellátásához szükséges körben történő korlátozásával;

f) a kurátorral szembeni kizáró vagy összeférhetetlenségi ok bekövetkeztével

10.12. A Kurátor ingyenesen, díjazás nélkül látja el a feladatait.

11. **Összeférhetetlenségi szabályok:**

Adószám: 5538880-1-
KASZ: 36079537 Tel:+3630

11.1./ Vezető tisztségviselő az a nagykorú személy lehet, akinek cselekvőképességét a tevékenysége ellátásához szükséges körben nem korlátozták.
A vezető tisztségviselő ügyvezetési feladatait személyesen köteles ellátni.
Nem lehet vezető tisztségviselő az, akit bűncselekmény elkövetése miatt jogerősen szabadságvesztés büntetésre ítéltek, amíg a büntetett előélethez fűződő hátrányos következmények alól nem mentesült.
Nem lehet vezető tisztségviselő az, akit e foglalkozástól jogerősen eltiltottak. Akit valamely foglalkozástól jogerős bírói ítélettel eltiltottak, az eltiltás hatálya alatt az ítéletben megjelölt tevékenységet folytató jogi személy vezető tisztségviselője nem lehet.
Nem lehet vezető tisztségviselő, aki közügyektől eltiltó ítélet hatálya alatt áll (Btk. 61.§ (2) bek. i) pont).
Az eltiltást kimondó határozatban megszabott időtartamig nem lehet vezető tisztségviselő az, akit eltiltottak a vezető tisztségviselői tevékenységtől.

11.2./ A Kurátor nem állhat közeli hozzátartozói viszonyban az Alapítóval, továbbá nem állhat az Alapítóval alkalmazotti, vagy egyéb érdekeltségi viszonyban.
Nem lehet Kurátor, aki az alapítvány kedvezményezettje és annak közeli hozzátartozója.

Az alapító okiratban nem szabályozott kérdésekre a Polgári Törvénykönyvről szóló 2013. évi V. törvény, az egyesülési jogról, a közhasznú jogállásról, valamint a civil szervezetek működéséről és támogatásáról szóló 2011. évi CLXXV. törvény rendelkezéseit kell megfelelően alkalmazni.

Kelt: Budapest, 2022. év. március hó. 2. napján

.....

Fiatal Családosok Klubjának Egyesülete
Képv.: Kerényi Réka
mint alapító

Jelen okiratot Budapesten, 2022. március 2. napján készítettem és ellenjegyzem:

Záradék:

A 2019. június 25. napján kelt Alapító okirat 3. (az alapítvány székhelye), a 10.1. (a kurátor), illetve 10.10. (a kurátor) pontjában bekövetkezett változások, valamint egy új, a kurátor díjazására vonatkozó 10.12. pont beiktatása tették szükségessé jelen egységes szerkezetű Alapító okirat elkészítését.
Alulírott Dr. Bordás Zsolt igazolom, hogy az okirat szövege – melyben **a módosult szövegrészeket félkövér betű jelzi** – megfelel az alapítvány 2022. március 2. napján hozott 1/2022.03.02., 2/2022.03.02., 3/2022.03.02. 4/2022.03.02. 5/2022.03.02. számú – az Alapító okirat módosítására is irányuló – határozatával végrehajtott módosítás hatályos tartalmának, és ellenjegyzem Budapesten 2022. március 2. napján.

Dr. Bordás Zsolt
ügyvéd
KASZ:36079537

Dr. Bor[illegible] Zsolt
ü[illegible]
4400 N[illegible] háza, [illegible]skai u.
Adószám: 5553[illegible]
KASZ: 36079537 Te[illegible]

A DOKUMENTUMOT
ELEKTRONIKUS ALÁÍRÁSSAL LÁTTA EL:
SZOLNOKI TÖRVÉNYSZÉK

Szolnoki Törvényszék
Pk.60.041/2019/7. szám

A Szolnoki Törvényszék, dr. Bordás Zsolt ügyvéd (4400 Nyíregyháza, Bocskai u. 5. I/102.) által képviselt Fiatal Családosok Klubjának Egyesülete (8000 Székesfehérvár, Móricz Zsigmond u. 50-52.) alapító kérelmezőnek – a **FICSAK Cserkeszőlő Alapítvány** (5465 Cserkeszőlő, Köztársaság tér 1.) nyilvántartott adataiban bekövetkezett változás nyilvántartásba vétele iránti – 5. és 6. sorszámú kérelme alapján indult – eljárásában meghozta a következő

v é g z é s t:

A törvényszék elrendeli az alapítvány nyilvántartott adataiban bekövetkezett változás nyilvántartásba vételét.

Az alapítvány új székhelye: 5465 Cserkeszőlő, Nyomás dűlő 73.

Az alapítvány új képviselője: Tompos Réka (anyja neve: Fekete Ildikó) kurátor,
5465 Cserkeszőlő, Nyomás dűlő 73. szám alatti lakos,
képviseleti joga és gyakorlásának módja: általános, önálló.
A vezető tisztségviselői megbízás időtartama: 3 év.
A megbízás megszűnésének időpontja: 2025. március 2.

Az alapító okirat módosításának időpontja: 2022. március 2.

Egyidejűleg a törvényszék elrendeli az alapítvány korábbi képviselőjének, kurátorának nyilvántartásból való törlését.

A törvényszék elrendeli jelen végzés közzétételét az országos névjegyzékben (www.birosag.hu honlapon).

A végzés ellen fellebbezésnek nincs helye.

A végzés vagy az annak meghozatala alapjául szolgáló eljárás, illetve a kérelemhez mellékelt iratok jogszabályba ütközése miatt az ügyész, valamint az, akire a végzés rendelkezést tartalmaz - a rendelkezés őt érintő részére vonatkozóan - pert indíthat a szervezet ellen a végzés hatályon kívül helyezése iránt a szervezet székhelye szerint illetékes törvényszék előtt. A per megindításának jelen végzés országos névjegyzékben történt közzétételétől számított hatvan napon belül van helye. A határidő elmulasztása jogvesztéssel jár.
A törvényszék kérelem, alapító okirat, vezető tisztségviselői nyilatkozatok, egyéb iratok és ügyvédi meghatalmazás alapján határozott az alapítvány nyilvántartott adataiban bekövetkezett változás nyilvántartásba vételéről.

Szolnok, 2022. május 19.

dr. Szegedi Zsolt sk.
bírósági titkár

POLGÁRMESTERI HIVATAL
CSERKESZŐLŐ
2023 JAN 25.
CSP/80-6/2023
M.J.

Melléklet

Kérelem
az önszerveződő közösségek pénzügyi támogatása iránt

Az önszerveződő közösség neve:	Községi Polgárőr Egyesület
Az önszerveződő közösség címe:	5465 Cserkeszőlő, Köztársaság tér 1.
A szervezet jogállása:	nem közhasznú
Képviselőjének neve, címe:	Kocsis János András
A bírósági bejegyzésről szóló végzés (ha van) száma, kelte:	1676 2001.07.27.
Működésének kezdete:	2000. 12. 02.
A nyilvántartott tagok létszáma:	28
Kért-e az előző évben pénzügyi támogatást?	igen
Az előző évben kapott támogatás összege:	1000000 ft
A jelen kérelemben kért támogatás összege:	1.200.000,-
A kért összeg tervezett felhasználása (célja):	üzemanyag ktg, gépkocsijavítás és műszaki vizsga,egyéb működési ktg
A tervezett cél megvalósításának egyéb (meglevő) forrásai:	OPSZ támogatás, Megyei Szöv. támogatás, szja 1%, egyéb

A kérelemhez csatoljuk a következő mellékletet: Felhasználás részletezése

Az általunk igényelt összeg felhasználásának tervezetét, a várható költségek szerint részletezve.

Kelt: Cserkeszőlő, 2023. január 25.

.....

KÖZSÉGI POLGÁRŐR EGYESÜLET
5465 Cserkeszőlő, Köztársaság tér 1.
Adószám: 18934851-1-16
Számla: 69000030-15301730

Melléklet a Községi Polgárőr Egyesület 2023. évi pénzügyi támogatás iránti kérelméhez

felhasználás	összeg Ft-ban
Üzemanyag ktg	600 000
ruházat	0
ált. ktg	0
Gk. műszaki vizsga és javítás	600 000
Összesen:	1 200 000

Cserkeszőlő, 2023. 01.25.

Gulyás Lászlóné
Gazd. Vez.

KÖZSÉGI POLGÁRMESTERI HIVATAL
CSERKESZŐLŐ
Érkezett: 2023 JAN 23
Szám: CSP/80-3/2023
Elősz.: Eljárló: M.-F. Mell.: db

Melléklet

Kérelem
az önszerveződő közösségek pénzügyi támogatása iránt

Az önszerveződő közösség neve:	Őszi Napfény Nyugdíjas Egyesület
Az önszerveződő közösség címe:	Cserkeszőlő Dózsa Gy. u 602/hr/1
A szervezet jogállása:	Egyesület
Képviselőjének neve, címe:	Kondorné Zorkóczy A Cserkeszőlő Rákóczi u 8
A bírósági bejegyzésről szóló végzés (ha van) száma, kelte:	2016. máj 03. Kny 60047/2016/2
Működésének kezdete:	2016. május 03
A nyilvántartott tagok létszáma:	60
Kért-e az előző évben pénzügyi támogatást?	igen
Az előző évben kapott támogatás összege:	240.684,- Ft
A jelen kérelemben kért támogatás összege:	530.000,- Ft
A kért összeg tervezett felhasználása (célja):	támogatás rendezvényekhez
A tervezett cél megvalósításának egyéb (meglevő) forrásai:	

A kérelemhez csatoljuk a következő mellékletet:

Az általunk igényelt összeg felhasználásának tervezetét, a várható költségek szerint részletezve.

Kelt: Cserkeszőlő 2023 jan 20

ŐSZI NAPFÉNY NYUGDÍJAS EGYESÜLET
5465 Cserkeszőlő,
Dózsa György út 602/1
Adószám: 18787591-1-16

Kondorné Zorkóczy Antónia

Cserkeszőlő Község

Polgármester Hivatal

Tárgy: 2023 évi támogatási kérelem

Őszi Napfény Nyugdíjas egyesület az alábbi támogatást kéri az Cserkeszőlői Önkormányzat Képviselő Testülettől 2023 évre

Igénylés:

-Könyvelési díjra	30.000,-Ft.
-Farsangra /II.18-án lesz/	100.000,-Ft
-Nyugdíjas találkozóra / VI 3-4 lesz/	40.000,-Ft
-Nőnapra	50.000.-Ft
-Pöttyös bálra	100.000,-Ft
-Kirándulásra	150.000,-Ft
-Közös névnap és születés napra	30.000,-Ft
-Télapó és karácsonyra	30.000,-Ft

Összes támogatási kérelme az egyesületnek : 530.000,-Ft

Kérjük a Cserkeszőlői Önkormányzat Képviselő Testületet fogadja el a kért támogatási kérésünket.

Köszönettel az egyesület nevében.

Köszönjük a 2022 évi támogatást.

Kondorné Zorkóczy Antónia

egyesület elnök

ŐSZI NAPFÉNY NYUGDÍJAS EGYESÜLET
5465 Cserkeszőlő,
Dózsa György út 602/1
Adószám: 18787591-1-16

Cserkeszőlő 2023.január 19

KÖZSÉGI POLGÁRMESTERI HIVATAL
CSERKESZŐLŐ
Érkezett: 2023 JAN 25
Szám: CSP/80-10/2023
Elősz.: Előadó: M.F. Mell.: db

Melléklet

Kérelem
az önszerveződő közösségek pénzügyi támogatása iránt

Az önszerveződő közösség neve:	Szorgos Kezek Hagyományőrző Egy.
Az önszerveződő közösség címe:	5465 Cserkeszőlő Nyaraló u. 2.
A szervezet jogállása:	Egyesület
Képviselőjének neve, címe:	Kovács Sándorné/H Dózsa Gy. u. 23
A bírósági bejegyzésről szóló végzés (ha van) száma, kelte:	16-02-0002660 2016. 05. 09.
Működésének kezdete:	2016. 04. 07.
A nyilvántartott tagok létszáma:	19 fő
Kért-e az előző évben pénzügyi támogatást?	IGEN
Az előző évben kapott támogatás összege:	400.000 Ft.
A jelen kérelemben kért támogatás összege:	400.000 Ft.
A kért összeg tervezett felhasználása (célja):	Tároló dobozok, polcok, 10db. szél alapanyag beszerzése
A tervezett cél megvalósításának egyéb (meglevő) forrásai:	Önerő, Egyesület támogatás

A kérelemhez csatoljuk a következő mellékletet:

1 db. felhasználási tervezet.

Az általunk igényelt összeg felhasználásának tervezetét, a várható költségek szerint részletezve.

Kelt: Cserkeszőlő, 2023.01.23.

Kovács Sándorné

SZORGOS KEZEK
HAGYOMÁNYŐRZŐ EGYESÜLET
5465 Cserkeszőlő, Nyaraló utca 2.
Adószám: 18751275-1-16
Nyilv. sz.: 16-02-0002660

Szorgos Kezek Hagyományőrző Egyesület

5465 Cserkeszőlő Nyaraló utca 2.

Cserkeszőlő Községi Önkormányzat

5465 Cserkeszőlő Köztársaság tér 1.

Tárgy: Kérelem

Tisztelt Polgármester Úr, tisztelt Képviselő testület !

A Szorgos Kezek Hagyományőrző Egyesület nevében szeretném megköszönni az előző évben nyújtott támogatásukat.

Egyesületünk 2023-ban az átlátható tárolás érdekében átlátszó műanyag tároló dobozok, polcok beszerzését tervezi, ezenkívül a hatékonyabb munkavégzés érdekében terveink között szerepel még 10 db. szék beszerzése.

Az év elején már megkezdtük a bábok készítését, azonban akadályokba ütköztünk a bábkészítéshez szükséges speciális alapanyagok (pl. prym töltelék, vatelin, mélyített félig fúrt fagolyó, zsinórok, különböző méretű fakanalak, stb.) hiánya miatt. Ezek beszerzése szükséges a munka folytatásához.

A fentiek megvalósításának érdekében szeretnénk 400.000 Ft. Önkormányzati támogatást kérni Önöktől.

Reméljük nagy örömet tudunk okozni az általunk elkészített bábokkal az óvodás és bölcsődés gyermekeknek és nevelőiknek.

Megtisztelő támogatásukat előre is köszönöm az egyesület tagsága nevében.

Tisztelettel : Kovács Sándorné

Elnök

SZORGOS KEZEK
HAGYOMÁNYŐRZŐ EGYESÜLET
5465 Cserkeszőlő, Nyaraló utca 2.
Adószám: 18751275-1-16
Nyilv. sz.: 16-02-0002660

Cserkeszőlő, 2023. 01.23.

3. napirend

Előterjesztés:

Címe:

Önkormányzat 2023. évi költségvetésének megállapítása

Testületi ülés dátuma:

2023.02.07.

Készítés ideje:

2023.01.31.

Készítette:

Varga Attila polgármester Czeczonné Kiss Nóra gazdaságvezető

Ellenőrizte:

dr. Tóth Dániel jegyző

Jóváhagyta:

dr. Tóth Dániel jegyző

Előterjesztő

Varga Attila polgármester

	Nyílt ülés	Zárt ülés
Képviselő-testület	**X**	
Pénzügyi-Ügyrendi és Foglalkoztatási Bizottság	**X**	
Szociális Bizottság		

Cserkeszőlő Község Önkormányzat

Polgármesterétől

Előterjesztés Cserkeszőlő Községi Önkormányzat

2023. évi Költségvetési tervezetére

A Képviselő-testület 254/2022. (X.20.) határozatában elfogadta a tervezés alapjául szolgáló 2023. évi költségvetés koncepcióját, amelyben meghatározta a tervezés irányvonalait. Ennek alapján előterjesztem a 2023. évi költségvetés tervezetet a Képviselő-testület részére megtárgyalásra.

Cserkeszőlő Községi Önkormányzat Képviselő-testülete az Alaptörvény 32. cikk (2) bekezdésében meghatározott eredeti jogalkotói hatáskörében, az Alaptörvény 32. cikk (1) bekezdés f) pontjában meghatározott feladatkörében eljárva a következőkben javasoltak alapján alkot rendeletet a költségvetésről.

Az alábbi előterjesztésnek megfelelően a rendelettervezet is elkészült.

Az Önkormányzatunk pénzügyi bevételei állandóak és stabilan garantálják a szükséges anyagi forrásokat kötelező és vállalt önkormányzati feladataink ellátásához, és azok a tervezetteknek megfelelően alakultak a múlt évben is. Mivel továbbra is szigorú és precíz költségvetést és ezáltal gazdálkodást folytatunk, a költségvetés teljesítése nem okoz majd problémát.

Nemzetközi jelentőségű, kiemelt gyógyászati jelentőségű turisztikai településként minden ebből fakadó kötelezettségünknek eleget teszünk ebben az évben is.

Energia költségeink, és bérköltségeink jelentősen megnövekednek, ezen költségek pénzügyi hátterét adja, stabil alapként, jelen költségvetésünk.

<u>Cserkeszőlő Község Önkormányzatának 2023. évi költségvetésének meghatározó főbb tényezői:</u>

A központi költségvetés szerint az önkormányzatok finanszírozási struktúrája alapjaiban nem tér el a 2017-től is alkalmazott feladatalapú forráselosztástól.

A 2023. évi költségvetés megalkotásának szempontjából meghatározó jelentőséggel bír: a 2011. évi CLXXXIX. törvény, a 2022. évi XXV. törvény, valamint az alábbi Kormány rendeletek: 170/2011 (VIII.24.), 257/2000 (XII.26.), 475/2020 (X.30), 682/2021 (XII.06.), 256/2013 (VII.05.), 573/2022. (XII.23), 524/2022 (XII.16).

Az Önkormányzat 2023. évi költségvetését meghatározó alapelvek, keretek:

- Magyarország 2023. évi központi költségvetése- az önkormányzatok finanszírozása,
- A gazdasági helyzet élénkítése,
- Munkahelyek megőrzése,
- Az önkormányzat intézményeinek stabil működése,
- A kiadások tervezése során az infláció, valamint a jelentősen megnövekedett közüzemi díjak bekalkulálása,
- Személyi kiadásoknál a létszám a 2022. évi szinten tartása, emelés csak a tevékenység bővülése esetén lehetséges,
- Elsődleges a megnyert pályázatok megvalósítása,
- Az önerős beruházások rangsorolása,
- A kötelezettségvállalások határidőre történő teljesítése,
- A saját bevételek reális, óvatos becslése és a saját bevételek lehetőségekhez képest maximális növelése.

Cserkeszőlő Községi Önkormányzat 2023. évi költségvetés tervezete:

adatok Ft-ban

Intézmény	2021. évi		2022. évi		2023. évi terv	
	Bevételek	Kiadások	Bevételek	Kiadások	Bevételek	Kiadások
Polgármesteri Hivatal	136 642 247	135 075 713	160 990 103	159 620 597	217 927 643	217 927 643
Önkormányzat	1 473 578 922	1 053 871 516	2 297 533 558	1 881 488 223	2 089 510 725	2 089 510 725
Fürdő	1 423 505 859	1 261 886 017	2 173 923 878	1 838 489 851	3 059 794 860	3 059 794 860
PS ÁMK	182 636 790	180 281 907	216 540 741	215 715 734	283 417 600	283 417 600
Összesen	**3 216 363 818**	**2 631 115 153**	**4 848 988 280**	**4 095 314 405**	**5 650 650 828**	**5 650 650 828**

Az Önkormányzat 2023. évi kiadási és bevételi előirányzatainak összege 5.650.650.828 Ft.

Az Önkormányzat középtávú tervezéséhez a 2028. évig várható bevételeket és kiadásokat prognosztizáltuk, mely a **9. mellékletben** található.

I. Bevételek tervezése:

A költségvetésben mind az intézményi, mind az önkormányzati saját bevételeket reálisan kell tervezni ahhoz, hogy az állami költségvetésből kapott bevételekkel együtt teljesíthető kiadási szintet lehessen tervezni. (A bevételek 2023. évi tervét a rendelet **1. mellékletének** B1-B8. sorai tartalmazzák.)

A bevétel tervezésének alapelvei:

- Nem számoltunk hitel felvételével,
- Az Önkormányzati Államkötvényt 2022.12.22-én egy kedvezőbb konstrukcióra kötöttük le, ennek lejárata 2026.03.25. Ha lejárat előtt ennél még kedvezőbb konstrukció adódik, a felbontását és újra lekötését szintén érdemes megvizsgálni,
- A bevételeket a megemelt árakkal terveztük,
- A bevételek tervezésénél sehol sem számoltunk a követelések elengedésével. A térítési díjak, adók, kölcsönök, helységek és eszközök hasznosításából származó bevételek teljes összegére számítunk. Az ehhez kapcsolódó **8. mellékletből** látható, hogy nem tüntettünk fel elengedett értéket. Az Önkormányzat továbbra is kiemelten kezeli a követelésbehajtást, legyen szó bármilyen követelésről.

1.) Működési célú támogatások államháztartáson belülről:

2023. évre tervezett **1.255.126.725 Ft**, ami 2022-ben 727.194.985 Ft volt. Ebből a fürdő által az önkormányzat részére átadandó összeg 523.203.024 Ft lesz.

Az Önkormányzat feladatellátási támogatásait a **2. melléklet** mutatja be.

Helyi Önkormányzatok működésének általános támogatása (amit az államtól kapunk működésre)**:**

Az önkormányzatoknál maradó feladatok nagyobb részét a klasszikus értelemben vett önkormányzati feladatok (igazgatási tevékenység, településüzemeltetés, közvilágítás, helyi adóztatás stb.) teszik ki. Ezen helyi közügyek ellátását egy – az önkormányzatok jövedelemtermelő képességétől függő – általános támogatás szolgálja. Az általános támogatás lényege, hogy az állam a települési önkormányzatok az önkormányzati törvényben meghatározott, célzott támogatással nem támogatott feladataihoz biztosít központi költségvetési támogatást. A 2023. évi várható általános támogatás

összege: 80.928.666 Ft (2022. évben 78.603.385 Ft volt). Ehhez a KSH-nak leadott statisztikai adatokat (köztemető alapterülete, belterületi utak hossza…) veszik alapul. A lakosság szám alapján adott normatív támogatáshoz a lakosság számát a 2022. január 1-i KSH adatok alapján 2.382 fővel állapítják meg (2022-re 2.363 fő, 2021-re 2.325 fő volt.)

A támogatás összege az előző évhez képest nő, ami az önkormányzati hivatal fajlagos támogatási összegének növekedésével magyarázható.

Az üdülőhelyi feladatok támogatására továbbra sem kapunk állami hozzájárulást, ez korábbi években 80 millió forint körüli összeg volt.

Köznevelési és gyermekétkeztetési feladatok támogatása

Az önkormányzatok kötelezően ellátandó feladatai közé tartozik a köznevelési törvény szerint az óvodai nevelés, amelyhez a központi költségvetés több elemű támogatással járul hozzá.

adatok Ft-ban

Tevékenység	2023. évi támogatás	2023. évi tervezett bevételek	2023. évi tervezett kiadások	Önkormányzati támogatás
Óvodapedagógusok Bértámogatása	31 577 400			
Óvodapedagógusok munkáját közvetleül segítők bértámogatása	16 896 900		87 981 100	- 28 446 800
Óvoda működtetésének támogatása	11 060 000			
Összesen	**59 534 300**	**-**	**87 981 100**	**- 28 446 800**

A bér támogatása a pedagógusok után várhatóan 31.577.400 Ft lesz, ami 2022. évben 29.169.000 Ft volt. A nevelőmunkát segítők bértámogatása 16.896.900 Ft lesz, ez 2022. éviben 14.878.500 Ft volt. Emellett támogatás illeti meg az óvodát fenntartó önkormányzatokat az óvodai nevelést biztosító eszközök és felszerelések beszerzésére, valamint a feladatellátásra szolgáló épület folyamatos működéséhez. Az óvodák szakmai-dologi kiadásaihoz és üzemeltetéséhez a központi költségvetés célzott és nevesített támogatást biztosít, melynek összege a gyermeklétszámtól függ, 2023. évre várhatóan 11.060.000 Ft lesz (2022-ben: 6.600.000 Ft volt).

Gyermekétkeztetés támogatása

Továbbra is önkormányzati feladat a gyermekétkeztetés.

adatok Ft-ban

Tevékenység	2023. évi támogatás	2023. évi tervezett bevételek	2023. évi tervezett kiadások	Önkormányzati támogatás
Gyermekétkeztetés-dolgozók bértámogatása	22 439 493			
Üzemeltetési támogatás	48 448 046	16 670 000	112 218 600	- 24 323 937
Szünidei gyermekétkeztetés	337 124			
Összesen	**71 224 663**	**16 670 000**	**112 218 600**	**- 24 323 937**

A támogatás a feladatfinanszírozás elveinek megfelelően a dolgozók bértámogatásából (2023. évre 22.439.493 Ft), valamint üzemeltetési támogatásból (2023. évre 48.448.046 Ft) áll. Ezen támogatások összesen 2022. évhez viszonyítva 30.008.229 Ft-tal nőttek.

Kötelezően ellátandó feladat még a tanítási szünetek alatti étkeztetés. Ez a támogatás is szintén gyermeklétszám alapján jár, 2023-ra várható összeg 337.124 Ft. Ez az előző évhez képest 93.620 Ft-tal több.

Szociális- és gyermekjóléti feladatok támogatása

Az állam a pénzbeli szociális támogatásokhoz a település lakosságának szociális helyzetének függvényében (lakosságszáma, 60 éven felüliek száma, közfoglalkoztatottak száma…) egy évre előre meghatározza a támogatás mértékét. 2022-ben kapott támogatás összege 10.500.000 Ft volt. 2023-ben az egy főre eső adóerőképességünk nagyobb összegű támogatás folyósítását indokolja, így 16.344.000 Ft-ot fog kapni az önkormányzat pénzbeli támogatásra.

A család- és gyermekjóléti szolgálat támogatása 5.128.940 Ft lesz 2023-ban (2022-ben 4.287.440 Ft volt). Ez a személyi és dologi kiadások támogatása egyben.

A szociális étkeztetés támogatása az előző évhez képest 182.480 Ft-tal több, így 2023-ban 4.428.600 Ft-ra számíthatunk.

A házi segítségnyújtás támogatása 2017-ben átalakult, szociális segítés és személyi gondozás feladataira. Ez a támogatás 5.582.560 Ft lesz 2023. évben, 602.870 Ft-tal több, mint 2022-ben.

A tanyagondnoki szolgálat a 3 működtetett szolgálatra összesen 15.426.900 Ft-ot kap. (2022-ben 13.771.800 Ft volt).

A bölcsődei ellátás támogatása két részből tevődik össze: a dolgozók bértámogatásából, ami 2023-ban 25.629.100 Ft (2022-ben 20.022.000 Ft volt), illetve a bölcsőde működési támogatásából, ami 2023-ban 6.634.606 Ft (2022-ben 6.735.000 Ft volt). Összesen 5.506.706 Ft-tal több, mint előző évben.

Könyvtári és közművelődési feladatok támogatása

Ez a támogatás az önkormányzatot lakosságszám alapján illeti meg, 2.213 Ft/fő összegben, ami 2023. évre 5.271.366 Ft-nak felel meg. 2022-ben ez a támogatás 5.229.319 Ft volt.

Az Egyéb működési célú támogatások között tervezzük a közfoglalkoztatottak után kapott támogatásokat, a TB-től kapott támogatásokat. Ezek összege 54.790.000 Ft.

A működési célú támogatások között szerepel a Fürdőtől az Önkormányzatnak átadott pénzeszköz is, ami 2023. évre 904.203.024 Ft-ra lett tervezve.

2.) Közhatalmi bevételek

A helyi adóbevételek költségvetési tervezése során a meghatározó szempont az előző évi bevétel, mely a folyó évi kivetéseken túl magában foglalja a bázisévben tartozásként behajtott pénzösszegeket is.

Építményadó adónemnél 25.000.000 Ft várható bevétellel számoltunk a 2022. évi 11.436.850 Ft-os teljesítés, valamint az adó 2023. évre történő emelése alapján.

Telekadónál a 2023. évre tervezett bevétel 20.000.000 Ft.

Az Idegenforgalmi adóbevételt 95.000.000 Ft-ra terveztük. Ezt az adónemet is megemelte az Önkormányzat 2023. évre. Igyekszünk fokozott ellenőrzésekkel maximalizálni a szállásadók befizetéseit, sajnos még mindig sokan nem a valóságnak megfelelő bevallást adják le az önkormányzat felé. Tudomásul kell venni, hogy a településnek szüksége van erre a bevételi forrásra, főleg annak tekintetében, hogy 2020. óta az állami 1:1 hozzájárulást nem kapja önkormányzatunk.

Iparűzési adó megfizetésére azon adóalanyok kötelezettek, akik az önkormányzat illetékességi területén állandó, vagy ideiglenes jelleggel vállalkozási tevékenységet folytatnak. Sajátossága, hogy az adózók az éves bevallás során, minden év május 31-ig számolnak el az előző évben március és szeptember hó 15-ig, valamint december 20-ig befizetett előleggel szemben. Tervezése bizonytalan, a várható bevétel nehezen becsülhető meg, jelenleg 30.000.000 Ft-ra van tervezve.

A késedelmi pótlék bevétel tervezésénél figyelembe vettük, hogy a hátralék állomány jelentősen csökkent az elmúlt években, mely nagy mértékben befolyásolja a pótlék összegét is.

A gépjárműadó bevételt az állam teljes mértékben elvette az önkormányzatoktól, így ilyen bevételt már nem tervezhetünk.

A talajterhelési díj bevétel évről évre csökkenő tendenciát mutat. A fizetésre kötelezett fogyasztók listáját a szolgáltató a tárgyévet követő év február hónapjában küldi meg az adóhatóság részére.

Adóbevételeknél minimálisan terveztünk, remélem, hogy meg fogjuk haladni a jelen költségvetésben meghatározott összegeket. Jelentős feladat az adózási fegyelem további javítása, kiemelve az idegenforgalmi adó befizetésének fontosságát. Ez az az adónem, amelyet egyes vállalkozók továbbra is sajátjuknak tekintenek annak ellenére, hogy nem ők fizetik meg az önkormányzat felé.

3.) Intézményi működési bevételek

Az intézmények szolgáltatási bevételeit a jelenleg érvényben lévő képviselő testületi határozatban meghatározott árakkal kalkuláltuk.

A 2023. évi várható **NETTÓ** árbevétel FŐBB tevékenységek szerint:

adatok Ft-ban

Megnevezés	2021. évben	2022. évben	2023. évi terv
Kardiológia	-	3 365 905	14 551 000
Hőszolgáltatás	26 797 980	31 217 461	44 532 000
Kemping	126 729 890	191 252 342	291 524 000
Szálloda	74 063 145	139 455 176	194 526 000
Mosoda	10 248 801	18 660 504	18 346 000
Napsugár étterem	253 363 423	399 761 267	514 599 000
Strandszolgáltatás	462 318 675	697 692 582	900 930 000
Gyógyászat	51 181 565	97 333 678	113 585 000
Parkolás	11 586 139	17 800 622	18 000 000
Bérleti díjak	15 781 394	16 460 868	17 000 000
Ellátási díjak	15 437 060	11 879 027	28 000 000

Megjegyzés:

A fürdő kényszerű bezárásai, az ismételt beindításkor tapasztalt vendégforgalom visszaesések, valamint egyéb kormányzati rendelkezések miatt a 2021-es esztendő számai valóságban nem összevethetőek a 2022. évivel, valamint a 2023. évi tervvel. Mint ahogy nem összevethetőek a forgalom szempontjából utolsó teljes évvel, a 2019. évivel sem. Kiadási oldalon szerepel, de fontos itt megjegyezni a marketing tevékenységek erősítését. Ez az egyik használható eszköz a kezünkben a vendégforgalom növelésére.

A Fürdő bevételeinek tervezésekor a 2022. évre vonatkozó bevétel adatok mellett a létszámadatokat vettük alapul. A teljes- és kedvezményes árú belépőjegyek arányában került meghatározásra a 2022-es bázissal számított bevételnövekedés mértéke a 2023-ra vonatkozó díjrendeletben foglaltaknak megfelelően. A szálloda, kemping, étterem bevételek tekintetében 2023-ra a 2022. évi létszámadatokat prognosztizálva, a díjrendeletben feltüntetett szolgáltatási árváltozásokkal kalkuláltunk 2022-es bázissal. A mosoda bevétel tervezése a díjrendeletben megállapított 2023. évi árak figyelembevételével történt. Hőszolgáltatás tekintetében 20%-os bevételnövekedés várható. A gyógyászat bevétele a fizikoterápiás kezelések támogatás csökkenése mellett, a díjrendeletben foglalt járóbeteg gyógy. szakellátás emelt árainak fegyelembevételével, valamint a kardiológia optimális kapacitáskihasználtságának függvényében került tervezésre. Fontos, hogy az árbevétel szintjét hozni tudjuk, aktív reklámtevékenységet kell folytatnunk.

A parkolási díjakat már a megemelt díjakkal terveztük. Parkolóőr, település őr és a közterületfelügyelő foglalkoztatásával próbáljuk a fizetési morált javítani.

Az ellátási díjak tervezett bevétele 28.000.000 Ft, mely az önkormányzatnál a szociális étkeztetésből és az ÁMK-nál a gyermekek étkeztetéséből tevődik össze. A térítési díjak emelkedésével számoltunk, mivel a jelenlegi alapanyag ár növekedés indokolja a térítési díjak árának megemelését. Fokozott figyelemmel kísérjük azokat, akik 30 napnál régebbi hátralékkal rendelkeznek és a rendelkezésünkre álló eszközökkel fogjuk elérni a térítési díjak befizetését.

A bevételek tervezett szintjét mindenképpen el kell érnünk, mivel a kiadások jelentős növekedését csak így tudjuk fedezni.

Mivel tudjuk elérni?

- a precíz és pontos gazdálkodás folytatása,

- munkaidőkeret kihasználása a vezetők által, ezáltal a túlóra kifizetések jelentős visszaszorítása,

- fegyelmezett munkavállalói hozzáállás,

- takarékos gazdálkodás, dologi kiadások gazdaságos tervezése és azok ésszerű felhasználása,

- kedvezmények és kedvezményezettek körének szűkítése,

- pályázati lehetőségek ésszerű kihasználása,

- szakmai, vendéglátói, turisztikai munka színvonalának tovább emelése,

- valamint megfelelő mennyiségű és minőségű reklám tevékenység folytatása.

4.) Működési célú átvett pénzeszköz

Ezt a bevételi formát 160.000 Ft-ra terveztük, mely magában foglalja a lakosság részére nyújtott szociális kölcsön törlesztőrészletét.

5.) Felhalmozási célú átvett pénzeszközök

Itt tervezendő a lakosság részére nyújtott lakáscélú kölcsön törlesztőrészlete, valamint a közműfejlesztési hozzájárulás megfizetési kötelezettségének összege. 2023. évben a tervezett bevétel összesen 1.500.000 Ft.

6.) Finanszírozási bevételek

A rovat összes tervezett bevétele települési szinten 1.687.477.603 Ft, ami a következő tételekből tevődik össze:

- Az előző éviköltségvetési maradvány igénybevételére 414.518.860 Ft-ot terveztünk 2023. évre. Ez kötött felhasználású pénzmaradványból (az előző években kapott pályázati támogatások fel nem használt részéből) és szabad felhasználású pénzmaradványból tevődik össze. A ténylegesen képződött maradványt a 2022. évi beszámoló elkészítése után (2023.május) tudjuk meg. Ezt követően az összeget előirányzat módosítással szoktuk korrigálni.
- A vállalkozási tevékenység maradvány igénybevételére 180.000.000 Ft-ot terveztünk a Fürdőben. Ugyanúgy, mint a költségvetési maradványnál is a tényleges összeg a beszámoló elkészítésekor válik ismerté.
- Az államháztartáson belüli megelőlegezésekre terveztünk 240.000.000 Ft-ot. Mely abból adódik, hogy a feladatellátási támogatás kevesebb, mint a bérek után fizetendő járulék, így az adóhatósághoz befizetendő munkabérek utáni járulék és a támogatások különbözetét a Magyar Államkincstár megelőlegezi az Önkormányzatnak, melyet később inkasszó formájában von vissza.
- Az irányítószervi támogatás: az önkormányzat intézményeinek (a Polgármesteri Hivatalnak, Fürdőnek, illetve az ÁMK-nak) nyújtott támogatását jelenti. Összesen 852.958.743 Ft-ot terveztünk 2023. évre. Ez az összeg tartalmazza a tevékenységekre az államtól kapott feladatellátási támogatást, az önkormányzat saját forrásból adott támogatását, valamint a nettó finanszírozás keretében elszámolt elvonások és támogatások összegét is.

II. Kiadások tervezése

A kiadásokat intézményenként a költségvetési rendelet **1. mellékletének** K1-K9-ig sorai tartalmazzák.

1.) Személyi juttatások és járulékok

Az Önkormányzat és intézményeinek tervezett létszámát a költségvetési rendelet **6. melléklete** tartalmazza, amelyet a korábbi testületi ülésen már a képviselő-testület elfogadott.

E szerint a Polgármesteri Hivatalban 23 fő, az Önkormányzatnál 43 fő, az ÁMK-ban 30 fő és a Fürdő és Gyógyászati Központban 139 fő a tervezett éves létszám. Ezt túllépni csak esetleges kapacitás bővítésekor tervezzük.

A személyi juttatások összegét elsősorban a törvényi szabályozás határozza meg, amely a minimálbér tekintetében 16%-os, a szakképzett minimálbér vonatkozásában 14 %-os növekedést jelent az idei évre. A bölcsődei kisgyermeknevelők garantált bérminimuma bruttó 36.400 Ft/hó-val emelkedik, az ágazati pótlékuk nem változik.

adatok Ft-ban

Megnevezés	2022. évben	2023. évben	Mikortól változott
Minimálbér	200 000	232 000	2023.01.01
Szakképzett minimálbér	260 000	296 400	2023.01.01
Köztisztviselői illetményalap	46 380	46 380	nem változott
Közmunkabér	100 000	116 000	2023.01.01
Egyéb juttatás	30 000	45 000	2023.01.01
Számlavezetési díj	1 000	1 000	nem változott
Szociális hozzájárulás	13%	13%	nem változott

Azon munkavállalók részére, akiknek a törvény nem írt elő kötelező bérnövekedés, a képviselőtestület átlagosan Bruttó 50.000 Ft/hó béremelést szavazott meg.

Ezeket a változásokat figyelembe véve a 2023. évre tervezett személyi juttatások összege 1.236.185.000 Ft (2022-ben 993.785.375 Ft volt, ez a teljesítés összege, nem a tervezett.), a járulék tervezett összege 163.770.000 Ft (2022-ben 138.361.355 Ft volt, ez az összeg szintén a teljesítés, nem a tervezett.).

Ebben az összegben minden bérjellegű költség benne van.

A munkáltató, amennyiben az átlagos statisztikai létszáma a 25 főt meghaladja, és a megváltozott munkaképességű személyek száma nem éri el a létszám 5%-át, rehabilitációs hozzájárulás megfizetésére kötelezett a hiányzó létszám után. A kötelező foglalkoztatási szint elérésével, azaz elegendő számú megváltozott munkaképességű személy foglalkoztatásával a munkáltatónak nem áll fenn a rehabilitációs hozzájárulás megfizetésének kötelezettsége.

- A Cserkeszőlő Fürdő és Gyógyászati Központnál kötelezően foglalkoztatandó megváltozott munkaképességűek létszáma: 6,8 fő, jelenleg 6 főt alkalmazunk, így van fizetési kötelezettsége.
- A PS ÁMK-ban kötelezően foglalkoztatandó megváltozott munkaképességűek létszáma: 1,54 fő, jelenleg 0 főt alkalmazunk, így keletkezik fizetési kötelezettsége.
- A Cserkeszőlő Községi Önkormányzat vonatkozásában foglalkoztatási kötelezettségünk 1,67 fő és jelenleg 2 fő áll alkalmazásunkban, tehát fizetési kötelezettség nem keletkezik.

- A Polgármesteri Hivatalnál pedig a foglalkoztatottak létszáma nem éri el a 25 főt, így itt sincs fizetési kötelezettség.

Félreértések elkerülése végett ki kell emelnem, hogy a kötelező feladataink ellátására kapott állami bértámogatások NEM fedezik azt, feladatjellegtől függően mintegy 30%-40%-át a béreknek az önkormányzatnak saját forrásból kell kiegészítenie.

2.) Dologi kiadások

2023. évre az intézmények tervezett összes dologi kiadása 1.597.778.741 Ft (2022-ben 1.148.715.519 Ft volt). Ez lényegesen nagyobb, mint az előző évben, mivel 2022-ben elkezdődött egy jelentős ár növekedési hullám, mely azóta is tart, valamint a közüzemi díjak eddig soha nem látott magasságban vannak. A nagyobb karbantartásokat előző években már elvégeztük, így ennek összegét is így terveztük be. A beszerzéseknél, illetve a szolgáltatások igénybevételénél nagy hangsúlyt helyezünk arra, hogy megtaláljuk a legjobb ár/érték arányt. Valamennyi költségnemnél a takarékosság az elsődleges, így az esetleges megtakarítás év közben átcsoportosítható lesz.

Az egyéb dologi kiadások között tervezendő a Fürdő és Gyógyászati Központ vonatkozásában fizetendő turizmusfejlesztési hozzájárulás. Az állam a veszélyhelyzetre való tekintettel megszüntette a fizetési kötelezettséget 2023.03.31-ig, azonban 2023.04.01-től újra számolnunk kell ezzel az adónemmel. Alapja az éttermi és szálláshelyszolgáltatás 5%-os adókulcsú bevétele. Mértéke 4%. Ezekkel a befizetésekkel elmondhatjuk, hogy amit pluszként ad, azt vissza is veszi tőlünk az Állam.

A dologi kiadásoknál maximálisan úgy terveztünk, hogy ne érhesse meglepetés az önkormányzatot sem inflációval kapcsolatos áremeléseknél, sem egyéb előre nem látható kiadások terén.

3.) Szociális ellátások

Önkormányzatunk szociális ellátásait települési támogatás összefoglaló néven az 1993. évi III. tv. 45.§-a alapján a 18/2021(VI.14) önkormányzati rendelet szabályozza. Eszerint a település köteles támogatást adni a rászorultaknak.

Ezen kívül az Önkormányzat saját elhatározásából is ad a település lakosainak támogatást. Ezek a támogatások: a tanévkezdési támogatás (óvodától felsőoktatásig), az első lakáshoz jutók támogatása, babaváró csomag, idősek világnapja után járó támogatás, születési támogatás.

Az összes támogatás 2023. évre tervezett összege: 34.986.000 Ft (ebből az összegből a Bursa Hungarica keretében nyújtott támogatás és az első lakáshoz jutók támogatása más rovaton van tervezve, így erre rovatra 2023. évre 31.486.000 Ft-ot terveztünk). Ezt a költségvetési rendelet 13. melléklet részletezi.

Ezen támogatásokra 2023. évre 16.344.000 Ft támogatást kapunk az államtól. (2022-ben 10.500.000 Ft-ot kaptunk.) A költségvetésben több, mint 32 millió forinttal szerepelnek szociális kiadásaink, értelemszerűen saját forrásból fogjuk kipótolni a különbséget. Észrevehető, hogy jó a gazdálkodásunk, hiszen jelentős összeget tudunk saját erőből is fordítani a különböző ellátásokra.

4.) Egyéb működési célú kiadások

Ezen a rovaton tervezzük:

- a szolidaritási hozzájárulást, ami az államtól kapott támogatásokat csökkenti. Ennek összege 2023. évre 0 Ft. (2022-ben ez az összeg 3.126.040 Ft volt) A változás az adóerőképesség változásával magyarázható,

- a Fürdő 2022. évi vállalkozási tevékenysége után Önkormányzat részére fizetendő befizetési kötelezettségét, valamint a Fürdő önkormányzat részére átadott pénzeszközét az egyéb elvonások között kell kimutatni, tervezett összegük 904.203.024 Ft,
- a háztartásoknak nyújtott szociális kölcsönt (2023. évre 230.000 Ft)
- valamint a civil szervezeteknek nyújtott támogatást. Ezt 2023. évre 8.053.000 Ft-tal terveztük.

5.) Beruházások és felújítások

Az Önkormányzat és intézményeinek 2023. évre tervezett beruházásait és felújításait a költségvetési rendelet **3. melléklete** részletezi.

Ezen költségek tervezésénél elsődleges cél volt, hogy a már elnyert pályázatokat megvalósítsuk, valamint, hogy a Fürdő és Gyógyászati Központ színvonalát emelni tudjuk.

A többi intézménynél a megfelelően színvonalas működés szinten tartását tartottuk szem előtt. A gazdálkodásunk egyik fontos eleme a kötelező feladatok ellátásával kapcsolatos gazdasági, pénzügyi háttér biztosítása.

Az idei év fontos feladata egyrészt a pályázati beruházások elkezdése (pl. belterületi utak építése), valamint a saját erős beruházások kivitelezése (pl. az idén megépül a szállodát összekötő folyosó az étteremmel), amellyel mind kényelmi, mind árbevétel növekedési funkciókat szolgálnak.

6.) Egyéb felhalmozási célú kiadások

Ezen rovaton terveztük a háztartásoknak adott első lakáshoz jutási támogatást, melynek várható összege 2023. évben 1.500.000 Ft.

7.) Finanszírozási kiadások

Ezen a költséghelyen tervezendő:

- az államháztartáson belüli megelőlegezések között tervezzük a már bevételeknél említett feladatellátási támogatások és bérek után fizetendő járulékok különbözete utáni Államkincstár által levont inkasszó összegét. Ennek összege: 240.000.000 Ft lesz.
- valamint a központi irányító szervi támogatások között tervezendő az önkormányzat intézményei részére nyújtott támogatás, melynek tervezett összege 852.958.743 Ft.

III. Pályázatok alakulása 2023. évben

1.) TOP-1.2.1-16-JN1-2019-00012 „Cserkei piknik" – Tematikus turisztikai útvonalak fejlesztése Cserkeszőlő községben

Cserkeszőlő Községi Önkormányzat támogatási kérelmet nyújtott be 2019. szeptember 17-én 420 millió forint értékben a helyi turisztikai attrakciók fejlesztésére, új attrakciók létrehozására.
2022. II. felében többlet támogatási kérelem lett benyújtva a MÁK felé, mivel a Kútház kivitelezésre kapott 244 520 000 Ft összegű támogatás nem fedezte a feltételes közbeszerzés nyertes ajánlatadójának kivitelezési költségét. A kérelem pozitív elbírálásban részesült, a módosított összegű támogatási okirat 2023. január 23-án hatályba lépett, így a támogatási összeg 475.458.109 Ft-ra változott.

A projekt célja egy új turisztikai attrakció létrehozása a településen a már meglévő vagy folyamatban lévő fejlesztésekkel összekapcsolódva.

A projektben keretében egy négy állomásból álló túravonal kerül kialakításra a településen, amelynek első állomása, egyben a túra kiinduló pontja a Cserkeszőlői Touring Hotel közvetlen szomszédságában míg a második túraállomás a Cserkeszőlő Fürdő és Gyógyászati Központ főbejárata mellett kerül kialakításra. A harmadik állomás a túraútvonal fő attrakciós eleme a Forrás dűlőben megépítésre kerülő Kútház látogatóközpont lesz, a negyedik, egyben utolsó állomás a Baghy-Szinyei Merse Kúria.

A megvalósítandó projektelemekkel kapcsolatos 2023. évi feladatok:

- Kútház építés: A megkezdett építkezési beruházás befejezése, hatósági engedélyek beszerzése.
- Eszközbeszerzés: Közbeszerzés keretén belül a pályázati anyagban és az üzleti tervben szereplő eszközök, berendezések beszerzése (interaktív eszközök, gumikerekes kisvasút, 3D nyomtató, kerékpár, stb.)
- Turisztikai marketingtevékenység, kötelező nyilvánossági feladatok zárása.
- Projektzárás: szakmai és pénzügyi záró beszámoló elkészítése.

A projekt fizikai befejezése 2023. szeptember 30.

2.) TOP_Plusz-2.1.1-21-JN1-2022-00025 Energetikai korszerűsítés Cserkeszőlő településen

2022. január 14-én került benyújtásra a támogatási kérelem, melyet 2022. március 24-én a Magyar Államkincstár 82.788.254 Ft összegű támogatásra érdemesnek ítélt. A támogatási szerződés megkötésre került, a támogatási összeg 100%-ban megérkezett az önkormányzat számlájára.

A pályázat keretén belül a Polgármester Hivatal épülete, valamint a melléképület energetikai korszerűsítése fog megvalósulni.

A pályázat megvalósítására két mérföldkő került meghatározásra:

1. mérföldkő határideje: 2023. március 31.
2. mérföldkő határideje: 2023. december 31. (projektzárás)

A pályázat jelenleg a tervezési szakaszban tart, ezt követi majd a közbeszerző kiválasztása. A végleges tervek alapján előreláthatólag 2023. február közepén a kivitelezési munkákra a közbeszerzés kiírására kerül sor.

3.) Magyar Falu Program

A 2022. évben kiírt pályázatokból a **4. mellékletben** részletezett adatok szerint rendelkezünk Támogatói okirattal, összesen 15.999.998 Ft bruttó támogatási összegben, melyből a kiírás szerinti eszközbeszerzések és kivitelezések 2023. évben megvalósításra kerülnek.

- A MFP-ÖTIK/2022 Fogorvosi szolgáltatás fejlesztése Cserkeszőlőben

A pályázat keretén belül beszerzésre került egy Diplomat DC170 fogászati kezelőegység, valamint egy Ekom DO 2.1 elszívó berendezés. A fenti két termék együttesen bruttó 8.292.869 Ft-ba került, amelyből 5.999.999 Ft a Magyar Falu Program támogatásából, a maradék összeget pedig az önkormányzat saját vállalásként egészítette ki.

- A MFP-BJA/2022 Önkormányzati járdafelújítás (Fürdő utca)

A pályázat keretében az önkormányzat bruttó 9.999.999 Ft összegű támogatásra lett jogosult. A projekt keretében a Fürdő utcai járda Kinizsi utca és József Attila utca közötti szakaszának felújítása valósul meg.

Lényeges eleme a gazdálkodásunknak a Magyar Falu program, amelyben több pályázatot is elnyertünk, hiszen olyan költségek alól mentesítenek bennünket, amelyeket saját erőből kellett volna előbb vagy utóbb finanszírozni. Ha jelenleg létezik az önkormányzatok részére jó támogatási forma, pályázati lehetőség, akkor a Magyar Falu Program jelenti azt, ésszerű feladatokra, beruházásokra benyújtva.

A TOP_PLUSZ pályázati kategóriában kettő önkormányzati projekt is pozitív elbírálásban részesült, de a támogatói okiratok még nem érkeztek meg, azokat jelenleg is várjuk. A két pályázat a TOP_PLUSZ 1.1.3-21 Helyi és térségi turizmusfejlesztés és a TOP_PLUSZ 1.1.1-21 Helyi gazdaságfejlesztés.

A TOP_PLUSZ 1.2.3-21 Belterületi utak fejlesztése pályázat támogatási szerződése megérkezett, aláírás után a Közreműködő Szervezet részére megküldésre került. Várjuk a hivatalos értesítést a hatályba lépésről.

A Belterületi utak fejlesztése pályázatra bruttó 149.998.999 Ft, a Helyi gazdaságfejlesztés pályázatra bruttó 199.997.563 Ft, míg a Helyi és térségi turizmusfeljesztés pályázatra bruttó 390.168.561 Ft összegű támogatási kérelem lett benyújtva. A három projekt pályázati összege együttesen bruttó 740.165.123 Ft.

A megnyert pályázatokat a kiírás szerint, pontosan, műszakilag megfelelően kell kivitelezni. Objektív mérlegelés alapján kell eldönteni, melyik pályázatokhoz vállal az önkormányzatunk önerőt, amennyiben az szükséges a megvalósításhoz.

IV. Az Önkormányzat által ellátandó főbb feladatok

1.) Szociális feladatok

A költségek növekedését az elmúlt évekhez képest a bérek kötelező emelése, valamint a dologi kiadások infláció miatti emelése okozza. A tevékenység tervezett kiadásit és ezek után kapott tervezett támogatásokat az alábbiakban mutatjuk be:

adatok Ft-ban

Tevékenység	2023. évi támogatás	2023. évi tervezett bevételek	2023. évi tervezett kiadások	Önkormányzati támogatás
Bölcsődei ellátás	32 263 706	-	68 632 300	36 368 594
Szociális étkeztetés	4 428 600	10 160 000	15 468 000	879 400
Házi segítségnyújtás	5 582 560	-	17 201 000	11 618 440
Családsegítés	5 128 940	-	11 036 700	5 907 760
Tanyagondnoki szolgálat	15 426 900	-	18 258 000	2 831 100
Védőnői szolgálat	4 500 000	-	5 128 000	628 000
Összesen	**67 330 706**	**10 160 000**	**135 724 000**	**58 233 294**

Az új bölcsőde 2020.09.01-én kezdte meg működését, ennek vonzata volt a költségek jelentős megemelkedése. A normatív támogatás igénylésekor a jelenleg hatályos törvényi előírások szerint választani lehetett, hogy a január 31-én beíratott gyermeklétszám alapján, vagy a szolgáltatói nyilvántartásban szereplő férőhelyek 80%-ára igényeljük a támogatást. Az önkormányzatnak előnyösebb volt, ha a 28 férőhely 80%-ára, tehát 22,4 fő gyermek után kértük a normatívát a novemberi megelőlegező felmérés leadásakor. Mivel úgy néz ki, hogy 2023. január 31-én a beíratott létszám eléri a 23 főt, így a májusi felmérés keretében lesz módunkban ezt a létszámot módosítani, tehát a jelenleg megállapított támogatási összeg is valószínűleg azután módosulni fog.

A szociális étkezés 60 főre lett tervezve 2023-ben, előző évben 56 fő volt.

A házi segítségnyújtás két részből áll: a személyi gondozásból, melynél 12 fővel számoltunk, illetve a házi segítségnyújtásból, amelynél 1 fő után igényeltünk támogatást. A létszámot a 2022. év tény adatai alapján kaptuk meg.

A védőnői szolgálat a Nemzeti Egészségbiztosítási alapkezelő felmérése szerint a gyermeklétszám alapján várhatóan hasonló támogatást kap 2023-ban, mint az előző években.

A tevékenységek költségvetése az egyes feladatokra kapott támogatások és a szükséges kiadások figyelembevételével történik. A támogatás nem fedezi a szociális feladatok kiadásait, önkormányzati forrás is szükséges hozzá, előreláthatóan 58.233.294 Ft.

Tisztában kell lenni azzal, hogy az önkormányzatnak nyújtott állami támogatások összege soha nem fedezi a kiadási oldalt, minden esetben szükséges saját forrásból kiegészíteni, ha teljes körűen el kívánjuk látni ezeket a feladatokat.

A feladatra el nem költött támogatásokat vissza kell fizetni, csak a szociális étkezés, a házi segítségnyújtás, a családsegítés és a tanyagondnoki szolgálat támogatása forgatható össze ezen tevékenységek kiadásaira.

2.) Sportfeladatok

A sportfeladatok költségvetési keretein belül pénzügyi lehetőségeink figyelembevételével kívánjuk biztosítani az alábbi feladatokat:

- sportegyesületek támogatása (férfi labdarúgás, karate), lovassport támogatása,
- a cserkeszőlői iskolások és óvodások úszásoktatásának támogatása,
- a fürdőben vízi aerobik és más szórakoztató sportolási lehetőség biztosítása.

3.) Közművelődési, turisztikai és sajtófeladatok

A község kultúrájának, közművelődésének fejlesztését továbbra is kiemelkedő feladatnak tekintjük. Fontosnak tartjuk a történelmi, helytörténeti, építészeti hagyományok, értékek feltárását, megőrzését, az új generációkkal történő megismertetését. A Szinyei Kúria felújítása befejeződött. A „Cserkei Piknik” pályázaton elnyert támogatás egy részéből a Fürdő utcai járdaburkolat megvalósult, de a pályázat keretében új látványossággal is bővül Cserkeszőlő.

A Hagyományőrző Szorgos Kezek csoportja is bekapcsolódott a helyi hagyományok megőrzésébe és továbbadásába a fiatal nemzedék és az ide látogatók számára. Minden rendezvényen megjelennek saját kezűleg készített termékeikkel.

Az idei évben is megrendezésre kerül a Cserke Vitéz napok elnevezésű rendezvény, valamint augusztus 20-át, és a Szüreti Bált is meg kívánja tartani az önkormányzat. A tervezett rendezvényeken igényes

műsorokkal és népszerű, ismert fellépőkkel igyekszünk a lakosságot, a környező településekről érkező látogatókat és a fürdő vendégeket 2022-ben is szórakoztatni.

Honlapunkon rendszeresen tájékoztatjuk az érdeklődőket a megrendezésre váró eseményekről.

Megjegyzés:

A tavalyi év ismét bebizonyította, hogy érdemes színvonalas fellépőkkel és programokkal szórakoztatni a lakosokat és a vendégeket, hiszen ezáltal jelentősen nő az idelátogató vendégek száma, ezáltal minden téren nőnek az önkormányzati és magánszektor bevételei, és ez az adótól kezdve minden bevételi forrásnál jelentkezik így. Megéri, mert megtérül a befektetés. Az idei évben csökkentettük az erre fordítható összeget, további takarékosság jegyében.

4.) Egyesületek, szervezetek támogatása

A helyi egyesületek, alapítványok, egyéb szervezetek támogatásának keretösszegét az önkormányzat 2023. évre 8.053.000 Ft-ban határozza meg. Ezt a támogatást azon szervezetek igényelhetik meg, amelyek megfelelnek a helyi rendelet szabályainak.

V. Az önkormányzat kötelező, államigazgatási és önként vállalt feladatainak bemutatása

A 2011. évi CXCV. tv. az államháztartásról 23.§ (2) bekezdése a helyi önkormányzatok költségvetéséről tartalmazza az önkormányzatok költségvetési bevételeit és kiadásait, előirányzatok, kiemelt előirányzatok, önként vállalt feladatok, állami (államigazgatási) feladatok szerinti bontásban.

A 2011. évi CLXXXIX tv. Magyarország helyi önkormányzatairól rendelkezik az önkormányzatok feladatairól az alábbiakban közöltek szerint:

13.§ (1) A helyi közügyek, valamint a helyben biztosíthatóközfeladatok körében ellátandó helyi önkormányzati feladatok különösen:

- településfejlesztés, településrendezés,
- településüzemeltetés (köztemetők kialakítása és fenntartása, a közvilágításról való gondoskodás, kéményseprő-ipari szolgáltatás biztosítása, helyi közutak és tartozékainak kialakítása és fenntartása, közparkok és egyéb közterületek kialakítása és fenntartása, gépjárművek parkolásának biztosítása),
- közterületek, valamint az önkormányzati tulajdonban álló közintézmények elnevezése,
- egészségügyi alapellátás, az egészséges életmód segítését célzó szolgáltatások,
- környezet-egészségügy (köztisztaság, települési környezet tisztaságának biztosítása, rovar- és rágcsálóirtás),
- óvodai ellátás,
- kulturális szolgáltatás, különösen a nyilvános könyvtári ellátás biztosítása, filmszínház, előadóművészeti szervezet támogatása, a kulturális örökség helyi védelme, a helyi közművelődési tevékenység támogatása,
- gyermekjóléti szolgáltatások és ellátások,
- szociális szolgáltatások és ellátások, amelyek keretében települési támogatás állapítható meg,
- lakás és helységgazdálkodás,

- a területen hajléktalanná vált személyek ellátásának és rehabilitációjának, valamint a hajléktalanná válás megelőzésének biztosítása,
- helyi környezet és természetvédelem, vízgazdálkodás, vízkárelhárítás
- honvédelem, polgári védelem, katasztrófavédelem, helyi közfoglalkoztatás,
- helyi adóval, gazdaságszervezéssel és a turizmussal kapcsolatos feladatok,
- kistermelők, őstermelők számára – jogszabályban meghatározott termékeik – értékesítési lehetőségeinek biztosítása, ideértve a hétvégi árusítási lehetőséget is,
- sport, ifjúsági ügyek,
- nemzetiségi ügyek,
- közreműködés a település közbiztonságának biztosításában,
- helyi közösségi közlekedés biztosítása,
- hulladékgazdálkodás,
- távhőszolgáltatás,
- víziközmű-szolgáltatás, amennyiben a víziközmű-szolgáltatásról szóló törvény rendelkezései szerint a helyi önkormányzat ellátásáért felelősnek minősül,

A törvény a helyi közügyek, valamint a helyben biztosítható közfeladatok körében ellátandó más helyi önkormányzati feladatot is megállapíthat.

Az önkormányzat államigazgatási feladatai a járások megalakulásával csökkentek. A megmaradó feladatokat teljes egészében a Polgármesteri Hivatal látja el jelenleg a településen. Ezen feladatok:

- anyakönyvvezetés,
- népesség nyilvántartás,
- hagyatéki eljárás,
- választási feladatok,
- szabálysértési feladatok,
- szociális feladatok,
- gyámügyi feladatok,
- adóügyi feladatok,
- polgári- és katasztrófavédelem,
- iktatás, ügyiratkezelés,
- pénzügyi feladatok (normatívák elszámolása, MÁK adatszolgáltatás),
- statisztikai adatszolgáltatás.

A település kötelező, államigazgatási és önként vállalt feladatainak megoszlását a költségvetési rendelet **5. mellékletében** mutatjuk be.

Ebből látható, hogy a kiadások a következőképen oszlanak meg:

- 3,86%, 217.927.643 Ft államigazgatási feladatok,
- 32,6%, 1.842.154.942 Ft kötelező feladatok,
- 63,54%, 3.590.568.243 Ft pedig önként vállalt feladat.

A Polgármesteri Hivatal az államigazgatási feladatokat látja el a településünkön. Tervezett kiadásai és bevételei: 217.927.643 Ft.

Az Önkormányzat által ellátandó kötelező feladatok 1.627.369.642 Ft-kiadással járnak. Önként vállalt feladatai: közfoglalkoztatás, turizmusfejlesztés, sportlétesítmények üzemeltetése, rendezvények szervezése, fogorvosi ellátás, járvány elleni védekezés, kastély fenntartása. Ezen feladatokra 462.141.083 Ft kiadást terveztünk.

A PS ÁMK Cserkeszőlő tevékenységei közül az óvodai nevelés, a közművelődés és a könyvtári ellátás, valamint a közétkeztetés a kötelezően ellátandó feladat (214.785.300 Ft kiadással). A bölcsődei ellátás önként vállalt tevékenység, amelyre 68.632.300 Ft kiadást terveztünk.

A Fürdő és Gyógyászati Központ valamennyi tevékenysége önként vállalt feladat. Összesen 3.059.794.860 Ft kiadási előirányzatot terveztünk ezen feladatok ellátására.

VI. Hatáskörök

Az államháztartási törvény szerint a költségvetéssel kapcsolatos hatásköröket, így különösen a Mötv. 68.§ (4) bekezdés szerinti értékhatárt a finanszírozási bevételekkel és kiadásokkal kapcsolatos hatáskörök vonatkozásában a képviselőtestület rendeletében 5.000.000 Ft + ÁFA összegben határozza meg a polgármester vonatkozásában.

Továbbra is érvényben van az a számviteli előírás, miszerint a 200.000 Ft feletti kötelezettségvállalásokat írásba kell foglalni és valamennyi kötelezettségvállalást előzetes kötelezettségvállalásként pénzügyi ellenjegyzéssel kell ellátni.

Tisztelt Képviselő testület!

A költségvetés végrehajtása során a következő szempontok elsődlegességét kell szem előtt tartani:

- A költségvetési egyensúly, stabilitás megtartása,
- a kötelező feladatok ellátásának, finanszírozásának folyamatos biztosítása,
- az intézmények biztonságos működése,
- fel kell tárni azokat a forrásokat, amelyek a bevételek további növelését teszik lehetővé (pályázatok, szolgáltatások bővítése stb.)
- a kintlévőségek behajtására 2023. évben is kiemelt figyelmet kell fordítani,
- érvényesíteni kell a takarékos, észszerű gazdálkodás követelményeit. A gazdálkodást az intézményeken belül, szervezeti egységenként kell figyelemmel kísérni,
- a létszámgazdálkodást a feladatokhoz igazodóan kell tervezni (ésszerű munkaerő kihasználás),
- részt kell venni a megújuló közfoglalkoztatásban, csökkentve ezzel a helyi munkanélküliséget.

Elsődleges költségvetési cél a takarékosság, amennyire azt meg lehet tenni az ország egyik legnagyobb fürdőjének üzemeltetőjeként. Ez nem feltétlenül csak költségcsökkentést jelent egyes költségvetési tételeknél, hanem olyan megoldások bevezetését is, amely eltér az eddig megszokottaktól. Forgalom élénkítő marketing kampányra van szükség, valamint a pénzügyileg nem számottevő szolgáltatások színvonalának növelésére.

Nem tudunk eltekinteni a munkavállalói hozzáállás változtatásától. Nagyon szeretném, ha munkaidőben csak a kiadott munkára koncentrálna minden önkormányzati dolgozó, és tovább folytatódna a munkavégzés színvonalának emelkedése. Ezzel arányosan szeretnénk növelni a dolgozói juttatásokat, valamint a lakosságnak nyújtható segítségeket.

Kiemelt cél az évvégére a minél nagyobb tartalék felhalmozása, hiszen nem csak az idei év, hanem a 2024-es év is tartogathat gazdasági szempontból meglepetéseket. Eltökélt szándéka a képviselő-testületnek, hogy legkésőbb a 2024-es év végére villamosenergia vételezésünk 90%-át saját erőből oldjuk meg, felhasználva természeti forrásainkat.

Nagyon fontos lesz ebben az évben a képviselő-testület által megrendelt tanulmányban foglaltaknak a gyakorlatba ültetése, amellyel valószínűleg már rövid távon is kiadás csökkentést és bevétel növekedést érhetünk el. Stratégiai előnyt várunk a tanulmány megvalósításától, versenytársainkkal szemben hatékonyabban vehetjük fel a versenyt. A tanulmányban leírt problémás területekkel hatékonyan kell foglalkozni, fejlesztendő részeket pedig hatékonyan megvalósítani. Szerencsére dinamikusak vagyunk és térségünkben meghatározó gazdasági tevékenységet kifejtő település.

Nem elhanyagolható szempontként figyelembe kell venni a nem rég kiderült azon kormányzati szándékot, miszerint fürdőnket lehetséges államosítás alá vennék, sok más nagy fürdővel együtt, és elvennék az önkormányzattól, kiszolgálva ezzel kormányközeli nagyvállalkozók, vagy politikusok érdekeit. Ezt nem hagyja a képviselő-testület, nem hagyja a település. Jelenleg nem látjuk biztosítva a település anyagi biztonságát csak a fürdő üzemeltetésével, ahogy ez látszik a költségvetésből.

Szálláshely minősítésre is fel kell készülnünk, a költségvetés már tartalmaz erre vonatkozó pénzügyi tételeket, bizonyos dolgok megújulásától nem fogunk tudni eltekinteni. Hőszolgáltatásunknak nagyobb hangsúllyal kell szerepelnie bevételeinknél, igaz ehhez itt is növelnünk kell a szolgáltatásaink színvonalát. Ehhez tartozik szorosan a termálvízhez kapcsolódó csővezeték rendszerünk felújításának fontossága, amelyet el kell kezdenünk már rövidtávon.

Pénzügyi egyensúlya az Önkormányzatnak biztosított, a precízen megalkotott költségvetés alapot ad a megbízható működtetésre, a településsel kapcsolatos feladatok ellátására, és lehetőséget ad a további fejlődésre. Feladataink ellátása pénzügyileg biztosított, reméljük zökkenőmentes, korlátozás nélküli év elé nézünk. Egyedüli bizonytalansági tényező ismét az idei év inflációja és az ezzel kapcsolatos áremelkedések hozadéka, de a költségvetésben szereplő tartalékok biztos hátteret nyújtanak ezzel a problémával szemben is.

Ezért igyekszünk jelenleg minél nagyobb tartalékokat felhalmozni, hiszen a kormányzati szándékokat megismerve, a jövőben nem számíthatunk segítségre. Kiemelném, hogy az idei évre végrehajtott adó emelések, díjrendelet módosítások csak egy részét fedezik a megnövekedett energia áraknak és inflációs hatásoknak, valószínűleg többet kell tenni azért, hogy tartalékjaink ne csökkenjenek. A feladat nehéz, de nem lehetetlen, mindenkire szükség van a végrehajtáshoz. Azt kell végrehajtani, amit enged a piac. A kérdés annyi, hogy mennyit enged a piac?

Elmondhatjuk, hogy az elmúlt három év példátlan kihívások elé állították településünket, véleményem szerint a jövő is tartogat meglepetéseket számunkra, ezért szükséges elfogadni a mellékelt pontos, precíz, és végrehajtható költségvetést.

Kérem a tisztelt képviselőket, hogy mindig vegyék figyelembe, miszerint a költségvetés mindig a terv, a zárszámadás mindig a tény.

Köszönöm a megalkotásban résztvevő intézmények, és a pénzügyi csoportunk munkáját.

Kérem, hogy az előterjesztést a fentiek ismeretében megvitatni, majd a 2023. évre vonatkozó költségvetési rendelettervezetet elfogadni szíveskedjenek!

Cserkeszőlő, 2023. január 31.

Varga Attila sk.

polgármester

Cserkeszőlő Községi Önkormányzat 2023. évi költségvetése 1. melléklet

Cserkeszőlő település 2023. évi költségvetése intézményenkénti és kiemelt előirányzatonkénti bontásban

adatok Ft-ban

KIEMELT ELŐIRÁNYZATOK	PH	Önkormányzat	Fürdő	ÁMK	Összesen
K1..SZEMÉLYI JUTTATÁSOK ÖSSZESEN	165 863 000	207 427 000	709 115 000	153 780 000	1 236 185 000
K2. MUNKAADÓKAT TERHELŐ J. ÖSSZ.:	21 492 000	28 013 000	92 185 000	22 080 000	163 770 000
K3. DOLOGI KIADÁSOK ÖSSZESEN	26 500 000	231 842 935	1 236 314 106	103 121 700	1 597 778 741
K4. ELLÁTOTTAK PÉNZB.JUT. ÖSSZESEN	-	31 486 000	-	-	31 486 000
K5. EGYÉB MŰK. C. KIADÁSOK ÖSSZESEN	139 503	10 283 000	904 203 024	-	914 625 527
0550221 Önkormányzat szolidaritási hozzájárulás	-		-	-	-
0550231 Egyéb elvonások	-		904 203 024	-	904 203 024
055061 Központi ktgvetési támogatás	139 503	2 000 000	-	-	2 139 503
055081 Háztartásoknak egyéb műk.c.tám.	-	230 000	-	-	230 000
055121 Civil szervezetek támogatása	-	8 053 000	-	-	8 053 000
K6. BERUHÁZÁSOK ÖSSZESEN	3 933 140	384 677 028	117 977 730	4 435 900	511 023 798
K7. FELÚJÍTÁSOK ÖSSZESEN		101 323 019			101 323 019
K8. EGYÉB FELHALM. C. KIADÁSOK ÖSSZESEN		1 500 000			1 500 000
K1.-K8. KÖLTSÉGVETÉSI KIADÁSOK ÖSSZESEN:	**217 927 643**	**996 551 982**	**3 059 794 860**	**283 417 600**	**4 557 692 085**
K9. FINANSZÍROZÁSI KIADÁSOK ÖSSZESEN	**-**	**1 092 958 743**	**-**	**-**	**1 092 958 743**
0591221 Bef.c. belföldi értékpapír vásárlása	-		-	-	-
059141 Normatíva előleg 2022. decemberről	-	240 000 000	-	-	240 000 000
0591512 Pénzeszköz átadás Polgármesteri Hivatalnak	-	215 227 643	-	-	215 227 643
0591512 Pénzeszköz átadás Fürdőnek	-	381 000 000	-	-	381 000 000
0591512 Pénzeszköz átadás PS ÁMK-nak	-	256 731 100	-	-	256 731 100
ÖSSZESEN KIADÁSOK:	**217 927 643**	**2 089 510 725**	**3 059 794 860**	**283 417 600**	**5 650 650 828**
B1. MŰK. C. TÁM.-OK Áh.-N BELÜLRŐL ÖSSZ.:	-	1 211 034 725	44 092 000	-	**1 255 126 725**
091111 Önkormányzat működés általános támogatása	-	80 928 666	-	-	80 928 666
091121 Köznevelési feladatok támogatása	-	59 534 300	-	-	59 534 300
0911311 Szoc. és gyermek. Jóléti feladatok támogatása	-	79 174 706	-	-	79 174 706
0911321 Gyermekétkeztetési feladatok támogatása	-	71 224 663	-	-	71 224 663
091141 Könyvtári feladatok támogatása	-	5 271 366	-	-	5 271 366
09161 Egyéb műk.célú támogatás	-	10 698 000	44 092 000	-	54 790 000
09121 Elvonások és befizetések bevétele	-	904 203 024			904 203 024
B2. FELHALM.C.TÁM.-OK ÁH-BELÜLRŐL ÖSSZ.	-	-	-	-	-
B3. KÖZHATALMI BEVÉTELEK ÖSSZESEN	-	170 300 000	-	-	170 300 000
B4. MŰKÖDÉSI BEVÉTELEK ÖSSZESEN	2 700 000	76 516 000	2 430 184 000	26 686 500	2 536 086 500
B5. FELHALMOZÁSI BEVÉTELEK ÖSSZESEN	-	-	-	-	-
B6. MŰKÖDÉSI C. ÁTVETT PESZK. ÖSSZESEN	-	160 000	-	-	160 000
B7. FELHALMOZÁSI CÉLÚ ÁTVETT PÉNZESZKÖZ	-	1 500 000	-	-	1 500 000
B1.-B7. KÖLTSÉGVETÉSI BEVÉTELEK ÖSSZESEN:	**2 700 000**	**1 459 510 725**	**2 474 276 000**	**26 686 500**	**3 963 173 225**
B8. FINANSZÍROZÁSI BEVÉTELEK ÖSSZESEN	**215 227 643**	**630 000 000**	**585 518 860**	**256 731 100**	**1 687 477 603**
0981231 Befektetési c. belföldi értékpapír beváltása	-	-	-	-	-
0981311 Előző évi ktgvetési maradvány	-	390 000 000	24 518 860	-	414 518 860
0981321 Előző évi vállalkozási tev.maradvány igénybevétele	-	-	180 000 000	-	180 000 000
098141 Államháztartáson belüli megelőlegezések		240 000 000	-	-	
098161 Átvett pénzeszköz Önkormányzattól	215 227 643	-	381 000 000	256 731 100	852 958 743
BEVÉTELEK ÖSSZESEN:	**217 927 643**	**2 089 510 725**	**3 059 794 860**	**283 417 600**	**5 650 650 828**

Cserkeszőlő Községi Önkormányzat 2023. évi költségvetése 2. melléklet

2023. évi költségvetési támogatások

adatok Ft-ban

	2020. évre kapott támogatások	**2021. évre kapott támogatások**	**2022. évre kapott támogatások**	**2023-ben várható támogatások**
Önkormányzati hivatal működési támogatása	36 024 500	36 521 800	36 984 715	37 430 120
Zöldterület gazdálkodás	4 278 960	4 278 960	4 278 960	4 414 800
Közvilágítás	16 064 000	16 064 000	16 064 000	16 817 000
Lakott külterületi feladatok	2 519 400	2 486 250	2 470 950	2 481 150
Üdülőhelyi feladatok	31 638 945	-	-	-
Köztemető	922 599	922 599	922 599	1 136 535
Bérkompenzáció, polgármesteri illetmény tám.	840 800	-	3 610 011	3 610 011
Közutak fenntartása	6 058 630	6 272 150	6 272 150	6 539 050
Egyéb kötelező önk feladatok(+)	7 000 000	6 277 500	8 000 000	8 500 000
Kapott támogatás összege:	**105 347 834**	**72 823 259**	**78 603 385**	**80 928 666**
Beszámítás Összege (-)	**- 9 772 189**	**-**	**-**	**-**
Helyi önkormányzatok működésének általános támogatása összesen:	**95 575 645**	**72 823 259**	**78 603 385**	**80 928 666**
Óvodapedagógusok bértámogatása	28 550 600	30 135 600	29 169 000	31 577 400
Óvodapedagógusok munkáját közvetlenül segítők bértámogatása	11 571 500	14 815 500	14 878 500	16 896 900
Óvoda működtetés	6 331 000	5 678 420	6 600 000	11 060 000
Köznevelési feladatok támogatása összesen:	**46 453 100**	**50 629 520**	**50 647 500**	**59 534 300**
Szünidei étkeztetés támogatása	207 765	187 074	243 504	337 124
Dolgozók bértámogatása	18 436 000	18 006 300	20 463 960	22 439 493
Üzemeltetési támogatás	23 446 104	22 237 740	20 415 350	48 448 046
Gyermekétkeztetés üzemeltetési támogatása összesen:	**42 089 869**	**40 431 114**	**41 122 814**	**71 224 663**
A települési Önkormányzatok szociális feladatainak egyéb támogatása	13 012 000	-	10 500 000	16 344 000
Családsegítés támogatása Gyermekjóléti szolgálat támogatása	3 780 000	4 256 200	4 287 440	5 128 940
Szociális étkeztetés	3 529 440	3 986 630	4 611 080	4 428 600
Házi segítség nyújtás	3 705 000	3 806 100	4 979 690	5 582 560
Tanyagondnoki szolgálat támogatása	12 750 000	13 716 000	13 771 800	15 426 900
Bölcsődei dajkák bértámogatása		20 022 000	20 022 000	25 629 100
Bölcsőde működés támogatása		7 842 000	6 735 000	6 634 606
Bölcsődei ellátás támogatása összesen:	**16 414 000**	**27 864 000**	**26 757 000**	**32 263 706**
Szoc.ell.támogatása Összesen:	**53 190 440**	**53 628 930**	**64 907 010**	**79 174 706**
Könyvtári feladatok	**2 884 806**	**5 128 950**	**5 229 319**	**5 271 366**
Támogatások összesen:	**240 193 860**	**222 641 773**	**240 510 028**	**296 133 701**
Szolidaritási hozzájárulás összege (-)	-	13 186 618	**3 126 040**	**-**
Összes kapott támogatás	**240 193 860**	**209 455 155**	**237 383 988**	**296 133 701**

Cserkeszőlő Községi Önkormányzat 2023. évi költségvetése 3. melléklet

2023. évi tervezett beruházások, felújítások és karbantartások intézményenkénti bontásban

adatok Ft-ban

	Költségvetésben szereplő karbantartások, beruházások, felújítások									
	Karbantartás			Beruházás				Felújítás		
	Nettó összeg	ÁFA összege	Összes	Nettó összeg	ÁFA összege	Összes	Pályázati támogatás 2023. évre	Nettó összeg	ÁFA összege	Összesen
1.	2	3	4	5	6	7	8	9	10	11
Cserkeszőlő Polgármesteri Hivatal										
Jegyző iroda bútor beszerzés		-	-	400 000	108 000	508 000			-	-
Irodai székek pótlása		-	-	200 000	54 000	254 000			-	-
Kis páncélszekrény pénztárba		-	-	40 000	10 800	50 800			-	-
Szekrények (pénzügyre, sarok irodába)		-	-	250 000	67 500	317 500			-	-
Íróasztal (sarok irodába)				32 000	8 640	40 640				
Íróasztal (pénztárba 2db)				100 000	27 000	127 000				
Hűtőszekrény				157 480	42 520	200 000				
Polcos szekrény (Szabó dűlő irattárazás)				157 500	42 500	200 000				
Informatikai eszközbeszerzés (nyomtatók, PC, notebook)				800 000	216 000	1 016 000				
Kamerarendszer (6 db kamera)				800 000	216 000	1 016 000				
Beléptető rendszer (+2 modul)				160 000	43 200	203 200				
Általános karbantartások	1 500 000	405 000	1 905 000		-	-			-	-
Cserkeszőlő Polgármesteri Hivatal összesen:	**1 500 000**	**405 000**	**1 905 000**	**3 096 980**	**836 160**	**3 933 140**	**-**	**-**	**-**	**-**
PS ÁMK Cserkeszőlő										
Bölcsőde										
Öntözőrendszer-				393 700	106 300	500 000				
Beléptető rendszer				80 000	21 600	101 600				
Tisztasági festés	393 700	106 300	900 000							
Általános karbantartás	100 000	27 000	127 000		-	-			-	-
Bölcsőde összesen	**493 700**	**133 300**	**1 027 000**	**473 700**	**127 900**	**601 600**	**-**	**-**	**-**	**-**
Óvoda										
Informatikai eszköz beszerzés				400 000	108 000	508 000				
Router				100 000	27 000	127 000				
Csoportszobába PVC padló		-	-	787 400	212 600	1 000 000			-	-
íróasztal, székek		-	-	236 000	64 000	300 000			-	-
Beléptető rendszer				80 000	21 600	101 600				
Klímaberendezés		-	-	350 000	94 500	444 500			-	-
Általános karbantartás	1 000 000	270 000	1 270 000		-	-			-	-
Óvoda összesen	**1 000 000**	**270 000**	**1 270 000**	**1 953 400**	**527 700**	**2 481 100**	**-**	**-**	**-**	**-**
Konyha										
Beléptető rendszer				80 000	21 600	101 600				
Általános karbantartás	100 000	27 000	127 000		-	-			-	-
Konyha összesen	**100 000**	**27 000**	**127 000**	**80 000**	**21 600**	**101 600**	**-**	**-**	**-**	**-**
Könyvtár										
Sérült eszközök pótlása		-	-	118 000	32 000	150 000			-	-
Beléptető rendszer				80 000	21 600	101 600				
Könyvbeszerzés		-	-	787 400	212 600	1 000 000			-	-
Általános karbantartás	236 000	64 000	300 000		-	-			-	-
Könyvtár összesen	**236 000**	**64 000**	**300 000**	**985 400**	**266 200**	**1 251 600**	**-**	**-**	**-**	**-**
PS ÁMK Cserkeszőlő összesen	**1 829 700**	**494 300**	**2 724 000**	**3 492 500**	**943 400**	**4 435 900**	**-**	**-**	**-**	**-**
Cserkeszőlő Községi Önkormányzat										
"Cserkei Piknik" Kúthász immateriális javak (K61) (Cofog: 047320)		-	-	5 000 000	1 350 000	6 350 000			-	-
"Cserkei Piknik" Kúthász építés költségei (K62) (Cofog: 047320)		-	-	299 978 109	FORD	299 978 109			-	-
"Cserkei Piknik" Kúthász Műszaki ellenőr (K62) (Cofog: 047320)				2 600 000	AM	2 600 000				
"Cserkei Piknik" Kúthász eszközbeszerzések (K64) (Cofog: 047320)		-	-	39 000 000	10 530 000	49 530 000			-	-
"Cserkei Piknik" Kúthász Marketing eszközök (K64) (Cofog: 047320)		-	-	7 000 000	1 890 000	8 890 000			-	-
MFP Fogorvosi szék (K64) (Cofog: 072311)				6 529 818	1 763 051	8 292 869				-
MFP Járdaépítés, Fürdő utca (K71) (Cofog: 045120)								7 730 015	2 087 104	9 817 119
Energetikai korszerűsítés (PH épület) (K71) (Cofog: 011130)								56 303 858	15 202 042	71 505 900
PH tetőfelújítás (K71) (Cofog: 011130)								15 750 000	4 250 000	20 000 000
Benzinmotoros talajdöngölő (községgazd.)				315 000	85 050	400 050				
Elektromos beton vibrátor (községgazd.)				100 000	27 000	127 000				
Benzinmotoros rotációs kapálógép (községgazd.)				250 000	67 500	317 500				
Benzinmotoros fűkaszap (községgazd.)				350 000	94 500	444 500				
Közlekedési táblák (községgazd.)				300 000	81 000	381 000				
Szerszámok (községgazd.)				300 000	81 000	381 000				
Öntözőberendezések (zöldterület kez.)				300 000	81 000	381 000				
Községgazdálkodási gépek javítása	4 000 000	1 080 000	5 080 000						-	-
Kastélyba locsoláshoz szórófej és slag				200 000	54 000	254 000				
Múzeumi dekoráció		-	-	500 000	135 000	635 000			-	-
Bejárat mellé cégér		-	-	100 000	27 000	127 000			-	-
Vízbekötés (Talmácsi)				1 200 000	324 000	1 524 000				
Parkolóautomata (2 db)				3 200 000	864 000	4 064 000				
Általános karbantartás	14 900 000	4 023 000	18 923 000		-	-			-	-
Cserkeszőlő Községi Önkormányzat összesen:	**18 900 000**	**5 103 000**	**24 003 000**	**367 222 927**	**17 454 101**	**384 677 028**	**-**	**79 783 873**	**21 539 146**	**101 323 019**

Cserkeszőlő Községi Önkormányzat 2023. évi költségvetése 3. melléklet

2023. évi tervezett beruházások, felújítások és karbantartások intézményenkénti bontásban

adatok Ft-ban

	Költségvetésben szereplő karbantartások, beruházások, felújítások									
	Karbantartás			Beruházás				Felújítás		
	Nettó összeg	ÁFA összege	Összes	Nettó összeg	ÁFA összege	Összes	Pályázati támogatás 2023. évre	Nettó összeg	ÁFA összege	Összesen
Fürdő- és Gyógyászati Központ										
Távhő szolgáltatás									-	-
gerincvezeték bővítés		-	-	1 750 000	472 500	2 222 500			-	-
Gerincvezeték Nyomvonal módosítás (Forrás d.)				8 919 677	2 408 313	11 327 990				
Hőszolgáltatás beruházása				20 000 000	2 700 000	22 700 000				
Távhőszolgáltatás összesen:	**-**	**-**	**-**	**30 669 677**	**5 580 813**	**36 250 490**	**-**	**-**	**-**	**-**
Napsugár Étterem									-	-
Összekötő folyosó megépítése		-	-	18 000 000	4 860 000	22 860 000			-	-
Rational sütő				709 000	191 000	900 000				
Konyhai eszközök pótlása		-	-	1 000 000	270 000	1 270 000			-	-
Tisztasági festés	2 000 000	540 000	2 540 000		-	-			-	-
Általános karbantartás	3 000 000	810 000	3 810 000		-	-			-	-
Napsugár Étterem összesen:	**5 000 000**	**1 350 000**	**6 350 000**	**19 709 000**	**5 321 000**	**25 030 000**	**-**	**-**	**-**	**-**
Fürdő-és strandszolgáltatás										
Informatikai eszközök beszerzése		-	-	650 000	175 500	825 500			-	-
Téli fürdő WIFI rendszer kialakítása				300 000	81 000	381 000				
Kertészeti gépek beszerzése		-	-	393 700	106 300	500 000			-	-
Napozóágyak (100 db)		-	-	3 937 000	1 063 000	5 000 000			-	-
Úszómedence oldalának karbantartása	787 400	212 600	1 000 000							
Gyermekpancsoló játékelem		-	-	787 400	212 600	1 000 000			-	-
Irodai székek (pénztárakba)		-	-	197 000	53 000	250 000			-	-
Sószoba pihenőágyak		-	-	393 700	106 300	500 000			-	-
Homokszűrő csere				7 328 000	1 979 000	9 307 000				
Medence fölé árnyékoló				3 500 000	945 000	4 445 000				
Szivattyúk beszerzése		-	-	19 000 000	5 130 000	24 130 000			-	-
Kültéri medencék általános karbantartása	4 725 000	1 275 000	6 000 000							
Alagsori mérő	2 270 000	605 000	2 875 000							
Fabübé karbantartása	3 310 000	890 000	4 200 000							
Kültéri élménymedencében lévő központi zuhanyfej javítása	1 890 000	510 000	2 400 000							
Szauna karbantartása	2 362 000	638 000	3 000 000		-	-			-	-
Strand fabüfé festése	1 417 300	382 700	1 800 000		-	-			-	-
Karbantartás általános	21 575 000	5 825 000	27 400 000		-	-			-	-
Fürdő-és strandszolg. összesen:	**38 336 700**	**10 338 300**	**48 675 000**	**36 486 800**	**9 851 700**	**46 338 500**	**-**	**-**	**-**	**-**
Szálloda										
Wifi rendszer kiépítése		-	-	800 000	216 000	1 016 000			-	-
Forgószék (2db) (recepcióra)		-	-	55 000	14 850	69 850			-	-
televízió 2 db				110 000	29 700	139 700				
Dvbt-dvb-s2 külföldi (5db)				45 000	12 150	57 150				
Dvbt-dvb-s2 magyar (5 db)		-	-	45 000	12 150	57 150			-	-
Matracok (26 db)		-	-	1 300 000	351 000	1 651 000			-	-
Hűtőszekrény (20 db)		-	-	95 000	25 000	120 000			-	-
Peugeot gépjármű karbantartása	300 000	81 000	381 000							
Klímaberendezések karbantartása	557 800	150 606	708 406							
Dugulás megelőzés	400 000	108 000	508 000							
Karbantartás általános	2 500 000	675 000	3 175 000		-	-			-	-
Szálloda összesen:	**3 757 800**	**1 014 606**	**4 772 406**	**2 450 000**	**660 850**	**3 110 850**	**-**	**-**	**-**	**-**
Camping, Jurta										
Wifi rendszer kiépítése kemping		-	-	1 580 000	426 600	2 006 600			-	-
Wifi rendszer kiépítése Jurta Tábor				250 000	67 500	317 500				
Fűnyíró		-	-		-	-			-	-
Asztal, szék (faházakba) 11 garnitúra				1 200 000	324 000	1 524 000				
Fürdőszobai üvegpolcok (10 db)				50 000	13 500	63 500				
Szemetes (5 db)				20 000	5 400	25 400				
Felmosóvödör szett (10 db)				30 000	8 100	38 100				
Partvis szett (26 db)				52 000	14 040	66 040				
Vízforraló (4 db)				15 000	4 050	19 050				
Mikrohullámú sütő (2 db)				30 000	8 100	38 100				
Kuka 120 literes (10db)				120 000	32 400	152 400				
Televíziók bungallókba 50 cm (2db)				80 000	21 600	101 600				
Televíziók faházakba 80 cm (2db)		-	-	120 000	32 400	152 400			-	-
Konyhai eszközök beszerzése		-	-		-	-			-	-
Szivattyúk				360 000	97 200	457 200				
Karbantartások általános	1 500 000	405 000	1 905 000		-	-			-	-
Camping összesen:	**1 500 000**	**405 000**	**1 905 000**	**3 907 000**	**1 054 890**	**4 961 890**	**-**	**-**	**-**	**-**
Mosoda									-	-
Karbantartások	1 200 000	324 000	1 524 000		-	-			-	-
Mosoda összesen:	**1 200 000**	**324 000**	**1 524 000**	**-**	**-**	**-**	**-**	**-**	**-**	**-**
Gyógyszolgáltatás									-	-
Fizioterápiás gépek javítása	400 000	108 000	508 000		-	-			-	-
Ultrahang géphez tartozékok				1 800 000	486 000	2 286 000			-	-
Gyógyszolgáltatás összesen:	**400 000**	**108 000**	**508 000**	**1 800 000**	**486 000**	**2 286 000**	**-**	**-**	**-**	**-**
Fürdő- és Gyógyászati Központ összesen:	**50 194 500**	**13 539 906**	**63 734 406**	**95 022 477**	**22 955 253**	**117 977 730**	**-**	**-**	**-**	**-**
Település összesen:	**72 424 200**	**19 542 206**	**92 366 406**	**468 834 884**	**42 188 913**	**511 023 797**	**-**	**79 783 873**	**21 539 146**	**101 323 019**

05611 Immateriális javak beszerzése
05621 Ingatlanok beszerzése
05631 Informatikai eszközök beszerzése
05641 Egyéb gépek, berendezések beszerzése

Cserkeszőlő Községi Önkormányzat 2023. évi költségvetése 4. melléklet

Cserkeszőlő Községi Önkormányzat pályázatai 2023.

adatok: Ft-ban

Pályázatok megnevezése	Tétel megnevezése	Fizetendő nettó összeg	ÁFA	Bruttó összeg	Pályázati támogatás	Önrész
TOP-1.2.1-16-JN1-2019-00012 „Cserkei piknik”	Építés költségei	299 978 109	FAD	299 978 109	299 978 109	0
	Projektmenedzsment	2 000 000	540 000	2 540 000	2 540 000	0
	Kötelező nyilvánosság	120 358	32 497	152 855	152 855	0
	Tárgyi eszközök beszerzése	39 000 000	10 530 000	49 530 000	49 530 000	0
	Immateriális javak beszerzése	5 000 000	1 350 000	6 350 000	6 350 000	0
	Marketing eszközök fejlesztése	7 000 000	1 890 000	8 890 000	8 890 000	0
	Közbeszerzés	500 000	AM	500 000	500 000	0
	Műszaki ellenőr	2 600 000	AM	2 600 000	2 600 000	0
	Összesen:	**356 198 467**	**14 342 497**	**370 540 964**	**370 540 964**	**0**
Magyar Falu Program- Önkormányzati tulajdonú járda felújítás anyagtámogatása	Szakfelügyelet	144 000	38 880	182 880	182 880	0
	Tervdokumentáció	300 000	81 000	381 000	381 000	0
	Ellenőrző mérések	216 000	58 320	274 320	274 320	0
	Anyagtámogatás	7 214 015	1 947 784	9 161 799	9 161 799	0
	Összesen:	**7 874 015**	**2 125 984**	**9 999 999**	**9 999 999**	**0**
Magyar Falu Program- Fogorvosi szolgáltatás korszerűsítése	Eszközbeszerzés	6 529 818	1 763 051	8 292 869	5 999 999	2 292 870
	Összesen:	**6 529 818**	**1 763 051**	**8 292 869**	**5 999 999**	**2 292 870**
TOP_Plusz-2.1.1-21.JN1-2022-00025 Energetikai korszerűsítés	Koncepció terv, valamint engedélyes és kiviteli tervdokumentáció elkészítése	3 100 000	837 000	3 937 000	3 937 000	0
	Projektmenedzsment	1 050 000	283 500	1 333 500	1 333 500	0
	Közbeszerzés	660 000	178 200	838 200	838 200	0
	Műszaki ellenőrzés	660 000	178 200	838 200	838 200	0
	Kötelező nyilvánosság	250 000	67 500	317 500	317 500	0
	Kivitelezés	52 543 858	14 186 842	66 730 700	66 730 700	0
	Azbesztmentesítés	4 728 134	1 276 866	6 005 000	6 005 000	0
	Energetikai audit	300 000	81 000	381 000	381 000	0
	Képzés	150 000	40 500	190 500	190 500	0
	Összesen:	**63 441 992**	**17 129 608**	**80 571 600**	**80 571 600**	**0**
	Mindösszesen:	**434 044 292**	**35 361 140**	**469 405 432**	**467 112 562**	**2 292 870**

Cserkeszőlő község államigazgatási, kötelező és önként vállalt feladatai összesen 2023.

adatok Ft-ban

	Államigazgatási	Kötelező		Kötelező összesen	Önként vállalt			Önként vállalt összesen	Mindösszesen
Kiemelt előirányzatok	Polgármesteri Hivatal	Önkormányzat	PS ÁMK		Önkormányzat	Fürdő	PS ÁMK		
K1..SZEMÉLYI JUTTATÁSOK ÖSSZESEN	**165 863 000**	172 879 000	99 317 000	**272 196 000**	34 548 000	709 115 000	54 463 000	**798 126 000**	**1 236 185 000**
K2. MUNKAADÓKAT TERHELŐ J. ÖSSZ.:	**21 492 000**	23 521 000	15 000 000	**38 521 000**	4 492 000	92 185 000	7 080 000	**103 757 000**	**163 770 000**
K3. DOLOGI KIADÁSOK ÖSSZESEN	**26 500 000**	185 398 830	96 634 000	**282 032 830**	46 444 105	1 236 314 106	6 487 700	**1 289 245 911**	**1 597 778 741**
K4. ELLÁTOTTAK PÉNZB.JUT. ÖSSZESEN	**-**	31 486 000	-	**31 486 000**	-	-	-	**-**	**31 486 000**
K5. EGYÉB MŰK. C. KIADÁSOK ÖSSZESEN	**139 503**	10 283 000	-	**10 283 000**	-	904 203 024	-	**904 203 024**	**914 625 527**
K6. BERUHÁZÁSOK ÖSSZESEN	**3 933 140**	8 020 050	3 834 300	**11 854 350**	376 656 978	117 977 730	601 600	**495 236 308**	**511 023 798**
K7. FELÚJÍTÁSOK ÖSSZESEN	**-**	101 323 019	-	**101 323 019**	-		-	**-**	**101 323 019**
K8. EGYÉB FELHALM. C. KIADÁSOK ÖSSZESEN	**-**	**1 500 000**	-	**1 500 000**	-	-	-	**-**	**1 500 000**
K9. FINANSZÍROZÁSI KIADÁSOK ÖSSZESEN	**-**	1 092 958 743	-	**1 092 958 743**	**-**	-	-	**-**	**1 092 958 743**
ÖSSZESEN KIADÁSOK:	**217 927 643**	**1 627 369 642**	**214 785 300**	**1 842 154 942**	**462 141 083**	**3 059 794 860**	**68 632 300**	**3 590 568 243**	**5 650 650 828**
B1. MŰK. C. TÁM.-OK Áh.-N BELÜLRŐL ÖSSZ.:	**-**	1 205 034 725	-	**1 205 034 725**	6 000 000	44 092 000	-	**50 092 000**	**1 255 126 725**
B2. FELHALM.C.TÁM.-OK ÁH-BELÜLRŐL ÖSSZ.	**-**	-	-	**-**	-	-	-	**-**	**-**
B3. KÖZHATALMI BEVÉTELEK ÖSSZESEN	**-**	170 300 000	-	**170 300 000**	-	-	-	**-**	**170 300 000**
B4. MŰKÖDÉSI BEVÉTELEK ÖSSZESEN	**2 700 000**	60 706 000	26 686 500	**87 392 500**	15 810 000	2 430 184 000	-	**2 445 994 000**	**2 536 086 500**
B5. FELHALMOZÁSI BEVÉTELEK ÖSSZESEN	**-**	-	-	**-**	-	-	-	**-**	**-**
B6. MŰKÖDÉSI C. ÁTVETT PESZK. ÖSSZESEN	**-**	160 000	-	**160 000**	-	-	-	**-**	**160 000**
B7. FELHALMOZÁSI CÉLÚ ÁTVETT PÉNZESZKÖZ	**-**	1 500 000	-	**1 500 000**	-	-	-	**-**	**1 500 000**
B8. FINANSZÍROZÁSI BEVÉTELEK ÖSSZESEN	**215 227 643**	630 000 000	256 731 100	**886 731 100**	**-**	585 518 860	-	**585 518 860**	**1 687 477 603**
BEVÉTELEK ÖSSZESEN:	**217 927 643**	**2 067 700 725**	**283 417 600**	**2 351 118 325**	**21 810 000**	**3 059 794 860**	**-**	**3 081 604 860**	**5 650 650 828**

Cserkeszőlő Fürdő és Gyógyászati Központ államigazgatási, kötelező , és önként vállalt feladatai 2023.

adatok Ft-ban

			Önként vállalt											
Kiemelt előirányzatok	**Államigazgatási**	**Kötelező**	**Kardiológia**	**Gyógybolt**	**Hőszolg.**	**Étterem**	**Fürdő**	**Szálloda**	**Camping**	**Mosoda**	**Járóbeteg szakell.**	**Terpáiás fürdő szolg.**	**Finanszírozási műveletek**	**Összesen**
K1..SZEMÉLYI JUTTATÁSOK ÖSSZESEN	-	-	-	630 000	21 271 000	118 030 000	270 400 000	68 254 000	67 453 000	13 894 000	61 600 000	87 583 000	-	**709 115 000**
K2. MUNKAADÓKAT TERHELŐ J. ÖSSZ.:	-	-	-	82 000	2 765 000	15 344 000	35 152 000	8 873 000	8 769 000	1 806 000	8 008 000	11 386 000	-	**92 185 000**
K3. DOLOGI KIADÁSOK ÖSSZESEN	-	-	18 295 000	-	11 691 000	350 492 000	562 044 700	92 037 406	83 592 000	8 712 000	381 000	109 069 000	-	**1 236 314 106**
K4. ELLÁTOTTAK PÉNZB.JUT. ÖSSZESEN	-	-	-	-	-	-	-	-	-	-	-	-	-	**-**
K5. EGYÉB MŰK. C. KIADÁSOK ÖSSZESEN	-	-	-	-	-	55 000 000		32 000 000	140 000 000	-	-	-	677 203 024	**904 203 024**
K6. BERUHÁZÁSOK ÖSSZESEN	-	-	-	-	36 250 490	25 030 000	46 338 500	3 110 850	4 961 890	-	-	2 286 000	-	**117 977 730**
K7. FELÚJÍTÁSOK ÖSSZESEN	-	-	-	-	-	-	-	-	-	-	-	-	-	**-**
K8. EGYÉB FELHALM. C. KIADÁSOK ÖSSZESEN	-	-	-	-	-	-	-	-	-	-	-	-	-	**-**
K9. FINANSZÍROZÁSI KIADÁSOK ÖSSZESEN	-	-	-	-	-	-	-	-	-	-	-	-	-	**-**
ÖSSZESEN KIADÁSOK:	-	-	**18 295 000**	**712 000**	**71 977 490**	**563 896 000**	**913 935 200**	**204 275 256**	**304 775 890**	**24 412 000**	**69 989 000**	**210 324 000**	**677 203 024**	**3 059 794 860**
														-
B1. MŰK. C. TÁM.-OK Áh.-N BELÜLRŐL ÖSSZ.:	-	-	-	-	-	-	-	-	-	-	44 092 000	-	-	**44 092 000**
B2. FELHALM.C.TÁM.-OK ÁH-BELÜLRŐL ÖSSZ.	-	-	-	-	-	-	-	-	-	-	-	-	-	**-**
B3. KÖZHATALMI BEVÉTELEK ÖSSZESEN	-	-	-	-	-	-	-	-	-	-	-	-	-	**-**
B4. MŰKÖDÉSI BEVÉTELEK ÖSSZESEN	-	-	18 480 000		46 758 000	565 852 000	1 144 621 000	204 313 000	306 100 000	23 300 000		120 760 000	-	**2 430 184 000**
B5. FELHALMOZÁSI BEVÉTELEK ÖSSZESEN	-	-	-	-	-	-	-	-	-	-	-	-	-	**-**
B6. MŰKÖDÉSI C. ÁTVETT PESZK. ÖSSZESEN	-	-	-	-	-	-	-	-	-	-	-	-	-	**-**
B7. FELHALMOZÁSI CÉLÚ ÁTVETT PÉNZESZKÖZ	-	-	-	-	-	-	-	-	-	-	-	-	-	**-**
B8. FINANSZÍROZÁSI BEVÉTELEK ÖSSZESEN	-	-	-	-	-	-	-	-	-	-	-	-	585 518 860	**585 518 860**
BEVÉTELEK ÖSSZESEN:	**-**	**-**	**18 480 000**	**-**	**46 758 000**	**565 852 000**	**1 144 621 000**	**204 313 000**	**306 100 000**	**23 300 000**	**44 092 000**	**120 760 000**	**585 518 860**	**3 059 794 860**

Cserkeszőlő Községi Önkormányzat 2023. évi költségvetése 5. melléklet

Cserkeszőlő Községi Önkormányzat államigazgatási, kötelező és önként vállalt feladatai 2023.

adatok Ft-ban

Kiemelt előirányzatok	Államigazgatási	Kötelező																										Önként vállalt										Összesen
		Önkormányzati igazgatási tev	Köztemető fenntartása	Önk-i vagyonnal való gazdálkodás	Önkorm. Elszámolási kp-i közgyet-i szervvel	Kp-i közgyetési befizetések	Finanszírozási műveletek	Útépítés	Közutak fenntartása	Parkolás	Ár- és belsővédelem	Szennyvizmentesítési tevékenység	Közvilágítás	Zöldterület gazdálkodás	Településüzemeltetés	Háziorvosi ellátás	Háziorvosi ügyeleti ellátás	Védőnő	Iskola eü.	Közművelődés	Óvodai nevelés szakmai fel.	Óvodai nevelés működtetés	Családsegítés	Szociális étkeztetés	Házi segítségnyújtás	Tanyagondnoki szolgálat	Egyéb pénzbeli szoc. Ellátás	Adóigazgatás	Összesen	Kiemelt állami rendezvények	Hosszabb időtartamú közfoglalkoztatás	Egyéb szárazföldi személyszállítás	Turizmusfejlesztési támogatások	Fogorvos	Járványügyi ellátás	Sportlétesítmények működtetése	Forgatási és befektetési célú fin. Műveletek	Történelmi hely, építmény működtetése	Összesen	
K1. SZEMÉLYI JUTTATÁSOK ÖSSZESEN	-	27 452 000	-	-	-	-	-	-	-	-	-	-	-	-	97 758 000	-	-	3 909 000	-	4 805 000	-	-	9 641 000	-	15 010 000	14 304 000	-	-	**172 879 000**	800 000	7 651 000	-	-	-	-	-	-	26 097 000	**34 548 000**	**207 427 000**
K2. MUNKAADÓKAT TERHELŐ J. ÖSSZ.:	-	3 569 000	-	-	-	-	-	-	-	-	-	-	-	-	13 753 000	-	-	508 000	-	625 000	-	-	1 256 000	-	1 951 000	1 859 000	-	-	**23 521 000**	104 000	995 000	-	-	-	-	-	-	3 393 000	**4 492 000**	**28 013 000**
K3. DOLOGI KIADÁSOK ÖSSZESEN	-	60 204 350	2 345 000	14 589 000	-	-	-	182 880	3 239 000	7 572 000	-	-	20 200 000	3 500 400	47 525 000	454 500	5 000 000	711 000	300 000	1 245 000	-	-	139 700	15 468 000	240 000	2 095 000	388 000	-	**185 398 830**	19 096 000	82 550	-	7 002 855	433 700	-	2 108 000	-	17 721 000	**46 444 105**	**231 842 935**
K4. ELLÁTOTTAK PÉNZB.JUT. ÖSSZESEN	-	-	-	-	-	-	-	-	-	-	-	-	-	-	-	-	-	-	-	-	-	-	-	-	-	-	31 486 000	-	**31 486 000**	-	-	-	-	-	-	-	-	-	**-**	**31 486 000**
K5. EGYÉB MŰK. C. KIADÁSOK, ÖSSZESEN	-	8 053 000	-	-	-	-	-	2 000 000	-	-	-	-	-	-	-	-	-	-	-	-	-	-	-	-	-	-	230 000	-	**10 283 000**	-	-	-	-	-	-	-	-	-	**-**	**10 283 000**
K6. BERUHÁZÁSOK ÖSSZESEN	-	-	-	1 524 000	-	-	-	-	-	4 064 000	-	-	-	381 000	2 051 050	-	-	-	-	-	-	-	-	-	-	-	-	-	**8 020 050**	-	-	-	367 348 109	8 292 869	-	-	-	1 016 000	**376 656 978**	**384 677 028**
K7. FELUJÍTÁSOK ÖSSZESEN	-	91 505 900	-	-	-	-	-	-	9 817 119	-	-	-	-	-	-	-	-	-	-	-	-	-	-	-	-	-	-	-	**101 323 019**	-	-	-	-	-	-	-	-	-	**-**	**101 323 019**
K8. EGYÉB FELHALM. C. KIADÁSOK ÖSSZESEN	-	-	-	-	-	-	-	-	-	-	-	-	-	-	-	-	-	-	-	-	-	-	-	-	-	-	1 500 000	-	**1 500 000**	-	-	-	-	-	-	-	-	-	**-**	**1 500 000**
K9. FINANSZÍROZÁSI KIADÁSOK, ÖSSZESEN	-	-	-	-	-	240 000 000	-	852 958 743	-	-	-	-	-	-	-	-	-	-	-	-	-	-	-	-	-	-	-	-	**1 092 958 743**	-	-	-	-	-	-	-	-	-	**-**	**1 092 958 743**
ÖSSZESEN KIADÁSOK:	**-**	**190 784 250**	**2 345 000**	**16 113 000**	**240 000 000**	**-**	**854 958 743**	**9 999 999**	**3 239 000**	**11 636 000**	**-**	**-**	**20 200 000**	**3 881 400**	**161 087 050**	**454 500**	**5 000 000**	**5 128 000**	**300 000**	**6 675 000**	**-**	**-**	**11 036 700**	**15 468 000**	**17 201 000**	**18 258 000**	**33 604 000**	**-**	**1 627 369 642**	**20 000 000**	**8 728 550**	**-**	**374 350 964**	**8 726 569**	**-**	**2 108 000**	**-**	**48 227 000**	**462 141 083**	**2 089 510 725**
B1. MŰK. C. TÁM.-OK Áh.-N BELÜLRŐL ÖSSZ.:	-	-	-	-	296 133 701	-	904 203 024	-	-	-	-	-	-	-	-	-	-	4 500 000	198 000	-	-	-	-	-	-	-	-	**1 205 034 725**	-	6 000 000	-	-	-	-	-	-	-	**6 000 000**	**1 211 034 725**
B2. FELHALM.C.TÁM.-OK ÁH-BELÜLRŐL ÖSSZ.	-	-	-	-	-	-	-	-	-	-	-	-	-	-	-	-	-	-	-	-	-	-	-	-	-	-	-	**-**	-	-	-	-	-	-	-	-	-	**-**	**-**
B3. KÖZHATALMI BEVÉTELEK ÖSSZESEN	-	-	-	-	-	-	-	-	-	-	-	-	-	-	-	-	-	-	-	-	-	-	-	-	-	-	-	170 300 000	**170 300 000**	-	-	-	-	-	-	-	-	-	**-**	**170 300 000**
B4. MŰKÖDÉSI BEVÉTELEK ÖSSZESEN	-	2 060 000	800 000	20 500 000	-	-	-	-	-	22 860 000	-	-	-	-	3 886 000	440 000	-	-	-	-	-	-	-	10 160 000	-	-	-	-	**60 706 000**	2 500 000	-	-	-	310 000	-	300 000	-	12 700 000	**15 810 000**	**76 516 000**
B5. FELHALMOZÁSI BEVÉTELEK ÖSSZESEN	-	-	-	-	-	-	-	-	-	-	-	-	-	-	-	-	-	-	-	-	-	-	-	-	-	-	-	**-**	-	-	-	-	-	-	-	-	-	**-**	**-**
B6. MŰKÖDÉSI C. ÁTVETT PESZK. ÖSSZESEN	-	160 000	-	-	-	-	-	-	-	-	-	-	-	-	-	-	-	-	-	-	-	-	-	-	-	-	-	**160 000**	-	-	-	-	-	-	-	-	-	**-**	**160 000**
B7. FELHALMOZÁSI CÉLŰ ÁTVETT PÉNZESZKÖZ	-	1 500 000	-	-	-	-	-	-	-	-	-	-	-	-	-	-	-	-	-	-	-	-	-	-	-	-	-	**1 500 000**	-	-	-	-	-	-	-	-	-	**-**	**1 500 000**
B8. FINANSZÍROZÁSI BEVÉTELEK ÖSSZESEN	-	-	-	-	-	240 000 000	-	390 000 000	-	-	-	-	-	-	-	-	-	-	-	-	-	-	-	-	-	-	-	-	**630 000 000**	-	-	-	-	-	-	-	-	-	**-**	**630 000 000**
BEVÉTELEK ÖSSZESEN:	**-**	**3 720 000**	**800 000**	**20 500 000**	**536 133 701**	**-**	**1 294 203 024**	**-**	**-**	**22 860 000**	**-**	**-**	**-**	**-**	**3 886 000**	**440 000**	**-**	**4 500 000**	**198 000**	**-**	**-**	**-**	**-**	**10 160 000**	**-**	**-**	**-**	**170 300 000**	**2 067 700 725**	**2 500 000**	**6 000 000**	**-**	**-**	**310 000**	**-**	**300 000**	**-**	**12 700 000**	**21 810 000**	**2 089 510 725**

Cserkeszőlő PS ÁMK államigazgatási, kötelező és önként vállalt feladatai 2023.

adatok Ft-ban

Kiemelt előirányzatok	Államigazgatási	Kötelező							Összesen	Önként vállalt		Összesen
		Óvodai nevelés szakmai fel.	SNI gyermekek óvodai nev.	Óvodai nevelés működtetés	Konyha	Könyvtári áll. gyarapítása	Könyvtári szolg.	Finanszírozási műveletek		Bölcsöde	Összesen	
K1..SZEMÉLYI JUTTATÁSOK ÖSSZESEN	**-**	59 532 000	540 000	-	33 560 000	-	5 685 000	-	**99 317 000**	54 463 000	**54 463 000**	**153 780 000**
K2. MUNKAADÓKAT TERHELŐ J. ÖSSZ.:	**-**	9 827 000	71 000	-	4 363 000	-	739 000	-	**15 000 000**	7 080 000	**7 080 000**	**22 080 000**
K3. DOLOGI KIADÁSOK ÖSSZESEN	**-**	254 000	-	15 276 000	74 194 000		6 910 000	-	**96 634 000**	6 487 700	**6 487 700**	**103 121 700**
K4. ELLÁTOTTAK PÉNZB.JUT. ÖSSZESEN	**-**	-	-	-	-	-	-	-	**-**	-	**-**	**-**
K5. EGYÉB MŰK. C. KIADÁSOK ÖSSZESEN	**-**	-	-	-	-	-	-	-	**-**	-	**-**	**-**
K6. BERUHÁZÁSOK ÖSSZESEN	**-**		-	2 481 100	101 600	1 000 000	251 600	-	**3 834 300**	601 600	**601 600**	**4 435 900**
K7. FELÚJÍTÁSOK ÖSSZESEN	**-**	-	-	-	-	-	-	-	**-**	-	**-**	**-**
K8. EGYÉB FELHALM. C. KIADÁSOK ÖSSZESEN	**-**	-	-	-	-	-	-	-	**-**	-	**-**	**-**
K9. FINANSZÍROZÁSI KIADÁSOK ÖSSZESEN	**-**	-	-	-	-	-	-	-	**-**	-	**-**	**-**
ÖSSZESEN KIADÁSOK:	**-**	**69 613 000**	**611 000**	**17 757 100**	**112 218 600**	**1 000 000**	**13 585 600**	**-**	**214 785 300**	**68 632 300**	**68 632 300**	**283 417 600**
B1. MŰK. C. TÁM.-OK Áh.-N BELÜLRŐL ÖSSZ.:	-	-	-	-	-	-	-	-	**-**	**-**	**-**	**-**
B2. FELHALM.C.TÁM.-OK ÁH-BELÜLRŐL ÖSSZ.	-	-	-	-	-	-	-	-	**-**	**-**	**-**	**-**
B3. KÖZHATALMI BEVÉTELEK ÖSSZESEN	-	-	-	-	-	-	-	-	**-**	**-**	**-**	**-**
B4. MŰKÖDÉSI BEVÉTELEK ÖSSZESEN	-	-	-	-	26 670 000	-	16 500	-	**26 686 500**	**-**	**-**	**26 686 500**
B5. FELHALMOZÁSI BEVÉTELEK ÖSSZESEN	-	-	-	-	-	-	-	-	**-**	**-**	**-**	**-**
B6. MŰKÖDÉSI C. ÁTVETT PESZK. ÖSSZESEN	-	-	-	-	-	-	-	-	**-**	**-**	**-**	**-**
B7. FELHALMOZÁSI CÉLÚ ÁTVETT PÉNZESZKÖZ	-	-	-	-	-	-	-	-	**-**	**-**	**-**	**-**
B8. FINANSZÍROZÁSI BEVÉTELEK ÖSSZESEN	-	-	-	-	-	-	-	256 731 100	**256 731 100**	**-**	**-**	**256 731 100**
BEVÉTELEK ÖSSZESEN:	**-**	**-**	**-**	**-**	**26 670 000**	**-**	**16 500**	**256 731 100**	**283 417 600**	**-**	**-**	**283 417 600**

Cserkeszőlő Polgármesteri Hivatal államigazgatási, kötelező , és önként vállalt feladatai 2023.

adatok Ft-ban

Kiemelt előirányzatok	Államigazgatási				Államigazgatási Összesen	Kötelező	Önként vállalt
	Önkormányzati jogalkotó tev.	Közterület rendjének fenntartása	Átfogótervezés és statisztikai szolg.	Tám.c.fin.műveletek			
K1..SZEMÉLYI JUTTATÁSOK ÖSSZESEN	160 038 000	5 825 000	-	-	**165 863 000**	-	-
K2. MUNKAADÓKAT TERHELŐ J. ÖSSZ.:	20 734 000	758 000	-	-	**21 492 000**	-	-
K3. DOLOGI KIADÁSOK ÖSSZESEN	26 246 000	254 000	-	-	**26 500 000**	-	-
K4. ELLÁTOTTAK PÉNZB.JUT. ÖSSZESEN	-	-	-	-	**-**	-	-
K5. EGYÉB MŰK. C. KIADÁSOK ÖSSZESEN	-	-	139 503	-	**139 503**	-	-
K6. BERUHÁZÁSOK ÖSSZESEN	3 933 140	-	-	-	**3 933 140**	-	-
K7. FELÚJÍTÁSOK ÖSSZESEN	-	-	-	-	**-**	-	-
K8. EGYÉB FELHALM. C. KIADÁSOK ÖSSZESEN	-	-	-	-	**-**	-	-
K9. FINANSZÍROZÁSI KIADÁSOK ÖSSZESEN	-	-	-	-	**-**	-	-
ÖSSZESEN KIADÁSOK:	**210 951 140**	**6 837 000**	**139 503**	**-**	**217 927 643**	-	-
B1. MŰK. C. TÁM.-OK Áh.-N BELÜLRŐL ÖSSZ.:	-	-	-	-	**-**	**-**	**-**
B2. FELHALM.C.TÁM.-OK ÁH-BELÜLRŐL ÖSSZ.	-	-	-	-	**-**	**-**	**-**
B3. KÖZHATALMI BEVÉTELEK ÖSSZESEN	-		-	-	**-**	**-**	**-**
B4. MŰKÖDÉSI BEVÉTELEK ÖSSZESEN	2 700 000	-	-	-	**2 700 000**	**-**	**-**
B5. FELHALMOZÁSI BEVÉTELEK ÖSSZESEN	-	-	-	-	**-**	**-**	**-**
B6. MŰKÖDÉSI C. ÁTVETT PESZK. ÖSSZESEN	-	-	-	-	**-**	**-**	**-**
B7. FELHALMOZÁSI CÉLÚ ÁTVETT PÉNZESZKÖZ	-	-	-	-	**-**	**-**	**-**
B8. FINANSZÍROZÁSI BEVÉTELEK ÖSSZESEN	-	-	-	215 227 643	**215 227 643**	**-**	**-**
BEVÉTELEK ÖSSZESEN:	**2 700 000**	**-**	-	**215 227 643**	**217 927 643**	-	-

Cserkeszőlő Községi Önkormányzat 2023. évi költségvetése 6. melléklet

Az önkormányzat és intézményeinek 2023. évi tervezett létszáma

	Állandó			Időszaki			Megjegyzés
	Fő	hó	össszes hó	fő	hó	össszes hó	
Önkormányzat							
Polgármester	1	12	12				
Alpolgármester	1	12	12				
Szociális étkeztetés	0	12	0				
Házi segítség nyújtás	3	12	36				
Családsegítés	1	12	12				
Tanyagondnok	3	12	36				
Közművelődés	1						
Községgazdálkodás	21	12	252				
Közmunkások	5	12	60				
Védőnő	1	12	12				
Borászati Központ	6	12	72				
Összesen	**43**	**12**	**516**				
Polgármesteri Hivatal	**23**	**12**	**276**				
PS ÁMK Cserkeszőlő							
Óvoda	12	12	144				
Bölcsőde	10	12	120				
Könyvtár	1	12	12				
Konyha	7	12	84				
Összesen	**30**	**12**	360				
Cserkefürdő							
Gyógyászat	13	12	156				
	3	12	36				
Fizikoterápia	10	12	120				
Napsugár Étterem	22	12	264				
Szálloda	13	12	156				
Kemping, Jurta Tábor	15	12	180				
Mosoda	3	12	36				
Fürdő	56	12	672				
Hőszolgáltatás	4	12	48				
Összesen	**139**	**12**	**1668**				

Önkormányzat összesen: 235 fő

Cserkeszőlő Községi Önkormányzat 2023. évi költségvetése 7. melléklet

Cserkeszőlői Polgármesteri Hivatal 2023. évi működési-, felhalmozási-, finanszírozási bevételeinek és kiadásainak mérlege

adatok Ft-ban

BEVÉTELEK		2023. évi eredeti előirányzat	**KIADÁSOK**		2023. évi eredeti előirányzat	Működési egyenleg
Működési bevételek			Működési kiadások			
B1.	Működési célú támogatások	-	K1.	Személyi juttatások	165 863 000	
B3.	Közhatalmi bevételek	-	K2.	Munkaadót terhelő járulék	21 492 000	
B4.	Működési bevételek	2 700 000	K3.	Dologi kiadások	26 500 000	
B6.	Működési célú pénzeszközátvétel	-	K4.	Ellátottak pénzbeli juttatásai	-	**- 211 294 503**
		-	K5.	Egyéb működési célú kiadások	139 503	
Működési bevételek összesen:		***2 700 000***	***Működési kiadások összesen:***		***213 994 503***	

Felhalmozási bevételek			Felhalmozási kiadások			Felhalmozási
B2.	Felhalmozási célú támogatások	-	K6.	Felhalmozási kiadások/Beruházások	3 933 140	
B5.	Felhalmozási bevételek	-	K7.	Felújítások	-	
B7.	Felhalmozási célú pénzeszközátvétel	-	K8.	Egyéb felhalmozási célú kiadások	-	**- 3 933 140**
Felhalmozási bevételek összesen:		**-**	***Felhalmozási kiadások összesen:***		***3 933 140***	

						Finanszírozási egyenleg
B8.	Felhalmozási célú hitel felvétel	-	K9.	Finanszírozási kiadások összesen:	-	**215 227 643**
	Vállalkozási tevékenység előző évi maradvány felhasználása	-				
	Előző évi maradvány felhasználása	-				
	Befektetési célú belf. Értékpapír beváltása	-				
	Intézményi pénzeszközátadás	215 227 643				
	Államháztartáson belüli megelőlegezések	-				
Finanszírozási bevételek összesen:		***215 227 643***	***Finanszírozási kiadások összesen:***		**-**	

Mindösszesen bevételek:	***217 927 643***	***Mindösszesen kiadások:***	***217 927 643***	**-**

Cserkeszőlő Községi Önkormányzat 2023. évi költségvetése 7. melléklet

Cserkeszőlő Községi Önkormányzat 2023. évi működési-, felhalmozási-, finanszírozási bevételeinek és kiadásainak mérlege

adatok Ft-ban

BEVÉTELEK		2023. évi eredeti előirányzat	**KIADÁSOK**		2023. évi eredeti előirányzat	Működési egyenleg
Működési bevételek			Működési kiadások			
B1.	Működési célú támogatások	1 211 034 725	K1.	Személyi juttatások	207 427 000	**948 958 790**
B3.	Közhatalmi bevételek	170 300 000	K2.	Munkaadót terhelő járulék	28 013 000	
B4.	Működési bevételek	76 516 000	K3.	Dologi kiadások	231 842 935	
B6.	Működési célú pénzeszközátvétel	160 000	K4.	Ellátottak pénzbeli juttatásai	31 486 000	
			K5.	Egyéb működési célú kiadások	10 283 000	
Működési bevételek összesen:		***1 458 010 725***	***Működési kiadások összesen:***		***509 051 935***	

Felhalmozási bevételek			Felhalmozási kiadások			Felhalmozási
B2.	Felhalmozási célú támogatások	-	K6.	Felhalmozási kiadások/Beruházások	384 677 028	**- 486 000 047**
B5.	Felhalmozási bevételek	-	K7.	Felújítások	101 323 019	
B7.	Felhalmozási célú pénzeszközátvétel	1 500 000	K8.	Egyéb felhalmozási célú kiadások	1 500 000	
Felhalmozási bevételek összesen:		***1 500 000***	***Felhalmozási kiadások összesen:***		***487 500 047***	

						Finanszírozási egyenleg
B98.	Felhalmozási célú hitel felvétel	-	K9.	Finanszírozási kiadások összesen:	1 092 958 743	**- 462 958 743**
	Vállalkozási tevékenység előző évi maradvány felhasználása					
	Előző évi maradvány felhasználása	390 000 000				
	Befektetési célú belf. Értékpapír beváltása					
	Intézményi pénzeszközátadás					
	Államháztartáson belüli megelőlegezések	240 000 000				
Finanszírozási bevételek összesen:		**630 000 000**	***Finanszírozási kiadások összesen:***		***1 092 958 743***	

Mindösszesen bevételek:	***2 089 510 725***	***Mindösszesen kiadások:***	***2 089 510 725***	**-**

Cserkeszőlő Községi Önkormányzat 2023. évi költségvetése 7. melléklet

Cserkefürdő 2023. évi működési-, felhalmozási-, finanszírozási bevételeinek és kiadásainak mérlege

adatok Ft-ban

BEVÉTELEK		2023. évi eredeti előirányzat	**KIADÁSOK**		2023. évi eredeti előirányzat	Működési egyenleg
Működési bevételek			Működési kiadások			
B1.	Működési célú támogatások	44 092 000	K1.	Személyi juttatások	709 115 000	
B3.	Közhatalmi bevételek	-	K2.	Munkaadót terhelő járulék	92 185 000	
B4.	Működési bevételek	2 430 184 000	K3.	Dologi kiadások	1 236 314 106	
B6.	Működési célú pénzeszközátvétel	-	K4.	Ellátottak pénzbeli juttatásai	-	**- 467 541 130**
			K5.	Egyéb működési célú kiadások	904 203 024	
Működési bevételek összesen:		***2 474 276 000***	***Működési kiadások összesen:***		***2 941 817 130***	

Felhalmozási bevételek			Felhalmozási kiadások			Felhalmozási
B2.	Felhalmozási célú támogatások	-	K6.	Felhalmozási kiadások/Beruházások	117 977 730	
B5.	Felhalmozási bevételek	-	K7.	Felújítások	-	
B7.	Felhalmozási célú pénzeszközátvétel	-	K8.	Egyéb felhalmozási célú kiadások	-	**- 117 977 730**
Felhalmozási bevételek összesen:		***-***	***Felhalmozási kiadások összesen:***		***117 977 730***	

						Finanszírozási egyenleg
B8.	Felhalmozási célú hitel felvétel	-	K9.	Finanszírozási kiadások összesen:	-	**585 518 860**
	Vállalkozási tevékenység előző évi maradvány felhasználása	180 000 000				
	Előző évi maradvány felhasználása	24 518 860				
	Befektetési célú belf. Értékpapír beváltása	-				
	Intézményi pénzeszközátadás	381 000 000				
	Államháztartáson belüli megelőlegezések					
Finanszírozási bevételek összesen:		***585 518 860***	***Finanszírozási kiadások összesen:***		***-***	

Mindösszesen bevételek:	***3 059 794 860***	***Mindösszesen kiadások:***	***3 059 794 860***	***-***

Cserkeszőlő Községi Önkormányzat 2023. évi költségvetése 7. melléklet

PS ÁMK Cserkeszőlő 2023. évi működési-, felhalmozási-, finanszírozási bevételeinek és kiadásainak mérlege

adatok Ft-ban

BEVÉTELEK		2023. évi eredeti előirányzat	**KIADÁSOK**		2023. évi eredeti előirányzat	Működési egyenleg
Működési bevételek			Működési kiadások			
B1.	Működési célú támogatások	-	K1.	Személyi juttatások	153 780 000	
B3.	Közhatalmi bevételek	-	K2.	Munkaadót terhelő járulék	22 080 000	
B4.	Működési bevételek	26 686 500	K3.	Dologi kiadások	103 121 700	- **252 295 200**
B6.	Működési célú pénzeszközátvétel	-	K4.	Ellátottak pénzbeli juttatásai	-	
			K5.	Egyéb működési célú kiadások	-	
Működési bevételek összesen:		***26 686 500***	***Működési kiadások összesen:***		***278 981 700***	

Felhalmozási bevételek			Felhalmozási kiadások			Felhalmozási
B2.	Felhalmozási célú támogatások	-	K6.	Felhalmozási kiadások/Beruházások	4 435 900	
B5.	Felhalmozási bevételek	-	K7.	Felújítások	-	- **4 435 900**
B7.	Felhalmozási célú pénzeszközátvétel	-	K8.	Egyéb felhalmozási célú kiadások	-	
Felhalmozási bevételek összesen:		***-***	***Felhalmozási kiadások összesen:***		***4 435 900***	

						Finanszírozási egyenleg
B8.	Felhalmozási célú hitel felvétel	-	K9.	Finanszírozási kiadások összesen:	-	**256 731 100**
	Vállalkozási tevékenység előző évi maradvány felhasználása	-				
	Előző évi maradvány felhasználása	-				
	Befektetési célú belf. Értékpapír beváltása	-				
	Intézményi pénzeszközátadás	256 731 100				
	Államháztartáson belüli megelőlegezések					
Finanszírozási bevételek összesen:		***256 731 100***	***Finanszírozási kiadások összesen:***		***-***	

Mindösszesen bevételek:	***283 417 600***	***Mindösszesen kiadások:***	***283 417 600***	***-***

Cserkeszőlő Községi Önkormányzat 2023. évi költségvetése 7. melléklet

Cserkeszőlő község 2023. évi működési-, felhalmozási-, finanszírozási bevételeinek és kiadásainak mérlege

adatok Ft-ban

BEVÉTELEK		2023. évi eredeti előirányzat	**KIADÁSOK**		2023. évi eredeti előirányzat	Működési egyenleg
Működési bevételek			Működési kiadások			
B1.	Működési célú támogatások	1 255 126 725	K1.	Személyi juttatások	1 236 185 000	**17 827 957**
B3.	Közhatalmi bevételek	170 300 000	K2.	Munkaadót terhelő járulék	163 770 000	
B4.	Működési bevételek	2 536 086 500	K3.	Dologi kiadások	1 597 778 741	
B6.	Működési célú pénzeszközátvétel	160 000	K4.	Ellátottak pénzbeli juttatásai	31 486 000	
			K5.	Egyéb működési célú kiadások	914 625 527	
Működési bevételek összesen:		***3 961 673 225***	***Működési kiadások összesen:***		***3 943 845 268***	

Felhalmozási bevételek			Felhalmozási kiadások			Felhalmozási
B2.	Felhalmozási célú támogatások	-	K6.	Felhalmozási kiadások/Beruházások	511 023 798	**- 612 346 817**
B5.	Felhalmozási bevételek	-	K7.	Felújítások	101 323 019	
B7.	Felhalmozási célú pénzeszközátvétel	1 500 000	K8.	Egyéb felhalmozási célú kiadások	1 500 000	
Felhalmozási bevételek összesen:		***1 500 000***	***Felhalmozási kiadások összesen:***		***613 846 817***	

						Finanszírozási egyenleg
B8.	Felhalmozási célú hitel felvétel	-	K9.	Finanszírozási kiadások összesen:	1 092 958 743	**594 518 860**
	Vállalkozási tevékenység előző évi maradvány felhasználása	180 000 000				
	Előző évi maradvány felhasználása	414 518 860				
	Befektetési célú belf. Értékpapír beváltása					
	Intézményi pénzeszközátadás	852 958 743				
	Államháztartáson belüli megelőlegezések	240 000 000				
Finanszírozási bevételek összesen:		***1 687 477 603***	***Finanszírozási kiadások összesen:***		***1 092 958 743***	

Mindösszesen bevételek:	***5 650 650 828***	***Mindösszesen kiadások:***	***5 650 650 828***	**-**

Cserkeszőlő Községi Önkormányzat 2023. évi költségvetése 8. melléklet

A 2023. évi közvetett támogatások, kedvezmények, elengedések

adatok Ft-ban

Megnevezés	Eredeti előirányzat
Ellátottak térítési díjának, kártérítésének méltányossági alapon történő elengedése	0
Lakosság részére lakásépítéshez, felújításához nyújtott kölcsön elengedése	0
Helyi adónál, gépjárműadónál biztosított kedvezmény, mentesség adónemenként	0
Építményadó	0
Telekadó	0
Kommunális adó	0
IFA	0
Iparűzési adó	0
Pótlékok, bírságok	0
Gépjárműadó	0
Talajterhelési díj	0
Helyiségek, eszközök hasznosításából származó bevételből nyújtott kedvezmény, mentessé	0
Egyéb nyújtott kedvezmény, mentesség, elengedés összege	0
Összesen:	**0**

Cserkeszőlő Községi Önkormányzat 2023. évi költségvetése 9. melléklet

Cserkeszőlő település középtávú tervezése adatok Ft-ban

Kiemelt előirányzatok	Önkormányzat összesen					
	2023	**2024**	**2025**	**2026**	**2027**	**2028**
K1..SZEMÉLYI JUTTATÁSOK ÖSSZESEN	1 236 185 000	1 335 079 800	1 441 886 184	1 557 237 079	1 681 816 045	1 816 361 329
K2. MUNKAADÓKAT TERHELŐ J. ÖSSZESEN	163 770 000	176 871 600	191 021 328	206 303 034	222 807 277	240 631 859
K3. DOLOGI KIADÁSOK ÖSSZESEN	1 597 778 741	1 725 601 040	1 863 649 124	2 012 741 053	2 173 760 338	2 347 661 165
K4. ELLÁTOTTAK PÉNZBELI JUT. ÖSSZESEN	32 986 000	35 624 880	38 474 870	41 552 860	44 877 089	48 467 256
K5. EGYÉB MŰK. C. KIADÁSOK ÖSSZESEN	914 625 527	987 795 569	1 066 819 215	1 152 164 752	1 244 337 932	1 343 884 967
K6. BERUHÁZÁSOK ÖSSZESEN	511 023 798	551 905 702	596 058 158	643 742 811	695 242 235	750 861 614
K7. FELÚJÍTÁSOK ÖSSZESEN	101 323 019	109 428 861	118 183 169	127 637 823	137 848 849	148 876 757
K8. EGYÉB FELHALM. C. KIADÁSOK ÖSSZESEN	-	-	-	-	-	-
K9. FINANSZÍROZÁSI KIADÁSOK ÖSSZESEN	1 092 958 743	1 180 395 442	1 274 827 078	1 376 813 244	1 486 958 304	1 605 914 968
ebből Fejlesztési célú hitelátadás	-	-	-	-	-	-
ebből Kamatkiadás	-	-	-	-	-	-
Hiteltörlesztés (tőke)	-	-	-	-	-	-
ÖSSZESEN KIADÁSOK:	**5 650 650 828**	**6 102 702 894**	**6 590 919 126**	**7 118 192 656**	**7 687 648 068**	**8 302 659 914**
B1. MŰK. C. TÁM.-OK Áh.-N BELÜLRŐL ÖSSZESEN	1 255 126 725	1 355 536 863	1 463 979 812	1 581 098 197	1 707 586 053	1 844 192 938
B2. FELHALM.C.TÁM.-OK ÁH-BELÜLRŐL ÖSSZESEN		-	-	-	-	-
B3. KÖZHATALMI BEVÉTELEK ÖSSZESEN	170 300 000	183 924 000	198 637 920	214 528 954	231 691 270	250 226 571
B4. MŰKÖDÉSI BEVÉTELEK ÖSSZESEN	2 536 086 500	2 738 973 420	2 958 091 294	3 194 738 597	3 450 317 685	3 726 343 100
B5. FELHALMOZÁSI BEVÉTELEK ÖSSZESEN		-	-	-	-	-
B6. MŰKÖDÉSI C. ÁTVETT PESZK. ÖSSZESEN	160 000	172 800	186 624	201 554	217 678	235 092
B7. FELHALMOZÁSI CÉLÚ ÁTVETT PÉNZESZKÖZ	1 500 000	1 620 000	1 749 600	1 889 568	2 040 733	2 203 992
B8. FINANSZÍROZÁSI BEVÉTELEK ÖSSZESEN	1 687 477 603	1 822 475 811	1 968 273 876	2 125 735 786	2 295 794 649	2 479 458 221
ebből Fejlesztési célú hitel felvétel	-	-	-	-	-	-
BEVÉTELEK ÖSSZESEN:	**5 650 650 828**	**6 102 702 894**	**6 590 919 126**	**7 118 192 656**	**7 687 648 068**	**8 302 659 914**

Cserkeszőlő Önkormányzat adósságot keletkeztető ügyletekből és kezességvállalásokból fennálló kötelezettségei 2023.

adatok Ft-ban

Sorszám	Megnevezés	Évek			**Összesen**
		2022	2023	2024	
1	nincs	0	0	0	0
2					
3					
4					
5					
6					
7	Összes kötelezettség	0	0	0	0

Cserkeszőlő Községi Önkormányzat 2023. évi költségvetése

11. melléklet

adatok Ft-ban

	Az önkormányzatnak adósság fizetési kötelezettsége nincs										saját bevétel	
Saját bevételek és befizetési kötelezettség	tárgyév 2023 költségve-tés	1. évben 2023	2. évben 2024	3. évben 2025	4. évben 2026	5. évben 2027	6. évben 2028	7. évben 2029	7. évet követően	Összesen	a tárgyévet megelőző évben 2021	a tárgyévet két évvel megelőző évben 2020
1	3	4	5	6	7	8	9	10	11	12	13	14
Helyi adók (B34-ből, B35-ből) 02/110+111+112+113+124+125+158)												
Tulajdonosi bevételek (B404 (02/192)												
Díjak, pótlékok, bírságok (B355-ből, B36) 02/159+167+169)												
Immateriális javak, ingatlanok és egyéb												
Bérleti díj bevéte												
Részvények, részesedések értékesítése (08/17+21)												
Privatizációból származó bevételek												
Kezességvállalással kapcsolatos megtérülés												
Saját bevételek (01+…+08)	**0**											
Saját bevételek (09. sor) 50%-a	0											
Előző években keletkezett, tárgyévet terhel	**0**											
Hitelből eredő fizetési kötelezettség												
Kölcsönből eredő fizetési kötelezettség												
Hitelviszonyt megtestesítő értékpapírból eredő fizetési kötelezettség												
Adott váltóból eredő fizetési kötelezettség												
Pénzügyi lízingből eredő fizetési kötelezettség												
Halasztott fizetés, részletfizetés fizetési kötelezettsége												
Szerződésben kikötött visszavásárlási kötelezettség												
Kezesség és garanciavállalásból eredő fizetési kötelezettség												
Tárgyévben keletkezett, illetve keletkező, tárgyévet terhelő fizetési kötelezettség (20+…+27)												
Hitelből eredő fizetési kötelezettség												
Kölcsönből eredő fizetési kötelezettség												
Hitelviszonyt megtestesítő értékpapírból eredő fizetési kötelezettség												
Adott váltóból eredő fizetési kötelezettség												
Pénzügyi lízingből eredő fizetési kötelezettség												
Halasztott fizetés, részletfizetés fizetési kötelezettsége												
erződésben kikötött visszavásárlási kötelezettség												
Kezesség és garanciavállalásból eredő fizetési kötelezettség												
Fizetési kötelezettség összesen (10+19)	0	0	0	0	0	0	0	0	0	0	0	0
Fizetési kötelezettséggel csökkentett saját b	**0**	**0**	**0**	**0**	**0**	**0**	**0**	**0**	**0**	**0**		

Cserkeszőlő Községi Önkormányzat 2023 . évi költségvetése 12. melléklet

Várható helyi adó bevételek 2023.

adatok Ft-ban

Megnevezés	2020. évi tény	2021. évi tény	2022. évi tény	2023. évi tervezett
Építményadó	9 942 953	9 165 352	11 436 850	25 000 000
Telekadó	10 914 800	11 468 055	12 250 310	20 000 000
Idegenforgalmi adó	18 754 700	47 087 500	94 626 400	95 000 000
Iparűzési adó	49 710 771	41 475 888	26 138 345	30 000 000
Pótlékok, bírságok	1 205 202	446 802	559 666	0
Gépjárműadó	160 544	0	0	0
Talajterhelési díj	570 250	260 100	228 600	150 000
Igazgatási szolgáltatási díjak	0	5 000	5 000	0
Összesen:	**91 259 220**	**109 908 697**	**145 245 171**	**170 150 000**

Szociális ellátások és lakossági juttatások tervezett kiadásai 2023.

adatok Ft-ban

Szociális alapon nyújtott támogatások	Állami forrásból	Önkormányzati forrásból	összesen
Rendszeresen adható támogatások			-
Lakhatási támogatás	2 800 000		2 800 000
ápolási támogatás	300 000		300 000
Gyógyszer támogatás	2 500 000		2 500 000
összesen:	**5 600 000**	**-**	**5 600 000**
Eseti támogatások			-
temetési támogatás	1 000 000		1 000 000
nyugdíjasok támogatása	3 000 000		3 000 000
tanévkezési támogatás	1 000 000		1 000 000
rendkívüli települési tám	1 000 000		1 000 000
fűtési támogatás	1 144 000		1 144 000
egyszeri gyógyszer támogatás	100 000		100 000
egyszeri települési támogatás	3 500 000		3 500 000
összesen:	**10 744 000**	**-**	**10 744 000**
			-
Nem szociális alapon nyújtott támogatások			-
tanévkezési támogatás		4 000 000	4 000 000
Idősek világnapja alkalmából kapott támogatás		5 100 000	
babaváró csomag		600 000	600 000
köztemetés		600 000	600 000
Szociális kölcsön		342 000	342 000
Lakóingatlan veszélyes állapotának megszüntetése		500 000	500 000
születési támogatás		1 000 000	1 000 000
első lakáshoz jutók támogatása		1 500 000	1 500 000
egészségmegőrzési program		3 000 000	3 000 000
összesen:	**-**	**16 642 000**	**16 642 000**
			-
Bursa Hungarica		**2 000 000**	**2 000 000**
			-
Támogatások mindösszesen:	**16 344 000**	**18 642 000**	**34 986 000**

Cserkeszőlő Községi Önkormányzat 2023. évi költségvetése 14. melléklet

Előirányzat felhasználási ütemterv 2023. Az intézmények egymás közötti pénzmozgását nem tüntetjük fel.

adatok Ft-ban

No		Megnevezés	Költségvetés szerinti tervadatok	2023. évi terv adatok havi bontásban												Összesen
				Január	Február	Március	Április	Május	Június	Július	Augusztus	Szeptember	Október	November	December	
			1	2	3	4	5	6	7	8	9	10	11	12	13	14
		BEVÉTELEK														
1	B1.	Működési célú támogatás	**350 923 701**	29 243 642	29 243 642	29 243 642	29 243 642	29 243 642	29 243 642	29 243 642	29 243 642	29 243 642	29 243 641	29 243 641	29 243 641	**350 923 701**
2	B2.	Felhalmozási célú önkormányzati támogatás	**-**	-	-	-	-	-	-	-	-	-	-	-	-	**-**
3	B3.	Közhatalmi bevételek	**170 300 000**	14 191 700	14 191 700	14 191 700	14 191 700	14 191 700	14 191 700	14 191 700	14 191 700	14 191 700	14 191 700	14 191 700	14 191 300	**170 300 000**
4	B4.	Működési bevételek	**2 536 086 500**	104 306 323	91 709 746	186 263 402	156 284 812	199 800 111	283 024 010	398 361 922	430 298 476	204 358 860	158 622 242	169 764 987	153 291 609	**2 536 086 500**
5	B5.	Felhalmozási bevételek	**-**													**-**
6	B6.	Államháztartáson kívülről átvett pénzeszköz	**160 000**	14 000	12 000	14 000	12 000	14 000	14 000	12 000	14 000	14 000	12 000	14 000	14 000	**160 000**
7	B7.	Felhalmozási célú átvett pénzeszköz	**1 500 000**									750 000			750 000	**1 500 000**
8	B8.	Finanszírozási bevételek	**594 518 860**	**-**	**-**	**594 518 860**	**-**	**-**	**-**	**-**	**-**	**-**	**-**	**-**	**-**	**594 518 860**
		ebből pénzmaradvány	**594 518 860**			594 518 860										**594 518 860**
		ebből értékpapír értékesítés														**-**
		ebből pénzeszközátvétel														**-**
9	**B1-B8.**	**Összes bevétel**	**3 653 489 061**	**147 755 665**	**135 157 088**	**824 231 604**	**199 732 154**	**243 249 453**	**326 473 352**	**441 809 264**	**473 747 818**	**248 558 202**	**202 069 583**	**213 214 328**	**197 490 550**	**3 653 489 061**
																-
		KIADÁSOK														**-**
10	K1.	Személyi juttatás	**1 236 185 000**	103 015 417	103 015 417	103 015 417	103 015 417	103 015 417	103 015 417	103 015 417	103 015 417	103 015 417	103 015 417	103 015 417	103 015 413	**1 236 185 000**
11	K2.	Munkaadókat terhelő járulék	**163 770 000**	13 647 500	13 647 500	13 647 500	13 647 500	13 647 500	13 647 500	13 647 500	13 647 500	13 647 500	13 647 500	13 647 500	13 647 500	**163 770 000**
12	K3.	Dologi kiadás	**1 597 778 741**	133 148 228	133 148 228	133 148 228	133 148 228	133 148 228	133 148 228	133 148 228	133 148 228	133 148 228	133 148 228	133 148 228	133 148 233	**1 597 778 741**
13	K4.	Szociális kiadás	**31 486 000**	2 623 833	2 623 833	2 623 833	2 623 833	2 623 833	2 623 833	2 623 833	2 623 833	2 623 833	2 623 833	2 623 833	2 623 837	**31 486 000**
14	K5.	Egyéb működési célú kiadás	**10 422 503**	868 542	868 542	868 542	868 542	868 542	868 542	868 542	868 542	868 542	868 542	868 542	868 541	**10 422 503**
16	K6.	Beruházás	**511 023 798**	10 000 000	10 000 000	35 000 000	100 000 000	100 000 000	20 000 000	10 000 000	5 000 000	50 000 000	100 000 000	50 000 000	21 023 798	**511 023 798**
17	K7.	Felújítás	**101 323 019**					51 323 019	50 000 000							**101 323 019**
	K8	Egyéb felhalmozási célú kiadások	**1 500 000**									750 000			750 000	**1 500 000**
20	K9.	Finanszírozási kiadások														**-**
21	**K1-K9**	**Összes kiadás:**	**3 653 489 061**	**263 303 520**	**263 303 520**	**288 303 520**	**353 303 520**	**404 626 539**	**323 303 520**	**263 303 520**	**258 303 520**	**304 053 520**	**353 303 520**	**303 303 520**	**275 077 322**	**3 653 489 061**

	Pénzforgalmi egyenleg	- 115 547 855	- 128 146 432	535 928 084	- 153 571 366	- 161 377 086	3 169 832	178 505 744	215 444 298	- 55 495 318	- 151 233 937	- 90 089 192	- 77 586 772
Pénzkészlet Nyitó Ft-ban	**633 862 161**												
	Hó végi pénz készlet	**518 314 306**	**390 167 874**	**926 095 958**	**772 524 592**	**611 147 506**	**614 317 338**	**792 823 082**	**1 008 267 380**	**952 772 062**	**801 538 125**	**711 448 933**	**633 862 161**

Cserkeszőlő Községi Önkormányzat Képviselő-testületének .../2023. (II. 7.) önkormányzati rendelete

Cserkeszőlő Községi Önkormányzat 2023. évi költségvetéséről

Cserkeszőlő Községi Önkormányzat képviselő-testülete az Alaptörvény 32. cikk (2) bekezdésében meghatározott eredeti jogalkotói hatáskörében, az Alaptörvény 32. cikk (1) f) pontjában meghatározott feladatkörében eljárva a következőket rendeli el.

1. § ***[A rendelet hatálya]***

(1) A rendelet hatálya a képviselő-testületre, annak bizottságaira, az önkormányzat irányítása alá tartozó költségvetési szervekre (intézményekre) terjed ki.

(2) Az Önkormányzat költségvetési szerveinek tagolódása:
a) Cserkeszőlő Községi Önkormányzat
b) Cserkeszőlői Polgármesteri Hivatal
c) Cserkeszőlő Fürdő és Gyógyászati Központ
d) PS ÁMK Cserkeszőlő

2. § ***[A költségvetés bevételei és kiadásai]***

(1) A képviselő-testület az önkormányzat 2023. évi költségvetését:
a) **Költségvetési bevételi 5 650 650 828 Ft**
b) **Költségvetési kiadási 5 650 650 828 Ft**
összegben állapítja meg.

(2) Az (1) bekezdésben megállapított költségvetési bevételek forrás szerinti, a költségvetési kiadások jogcím szerinti megoszlását önkormányzati szinten, továbbá a finanszírozási célú műveletek bevételeit és kiadásait a rendelet 1. melléklete alapján határozza meg a képviselő-testület.

(3) A működés, felhalmozás és finanszírozás terveit a 7. mellékletekben fektettük le, ami intézményenként és települési szinten is bemutatja a működési bevételek és működési kiadások egyenlegét, valamint a felhalmozási bevételek és felhalmozási kiadások egyenlegét.

(4) A 2023. évi költségvetési támogatásokat jogcímenként a képviselő-testület a rendelet 2. melléklete alapján veszi tudomásul.

(5) A tervezett adóbevételeket a 12. melléklet mutatja be.

(6) A rendelet 4. melléklete tartalmazza a 2023. évi pályázati terveket, valamint az európai uniós forrásból finanszírozott program bevételét, a beruházás költését és az önrész mértékét.

(7) A rendelet 5. melléklete tartalmazza a település intézményeinek vonatkozásában az államigazgatási, kötelező és önként vállalt feladatokat.

3. § ***[A költségvetés részletezése]***

A Képviselő-testület az önkormányzat 2023. évi költségvetését részletesen a következők szerint állapítja meg:

a) Az Önkormányzat költségvetésében szereplő beruházások, felújítások és nagyobb volumenű karbantartások kiadásait intézményenként részletezve a rendelet 3. melléklete szerint határozza meg.

b) A 2. § (1) bekezdésében megállapított bevételek és kiadások önkormányzati, továbbá költségvetési szervezetek szerinti megoszlását a rendelet 1. melléklete tartalmazza jogcímek szerinti bontásban.

c) Az államháztartási törvény szerint a költségvetéssel kapcsolatos hatásköröket, így különösen a Magyarország helyi önkormányzatairól szóló 2011. évi CLXXXIX. törvény 68. § (4) bekezdés szerinti értékhatárt a finanszírozás bevételekkel és kiadásokkal kapcsolatos hatáskörök vonatkozásában a képviselő testület rendeletében 5 000 000,-Ft + ÁFA összegben határozta meg a polgármester részére.

d) Az önkormányzat által irányított költségvetési szervek 2023. évben tervezett létszámát a 6. melléklet szerint összesen 235 főben állapítja meg a képviselő-testület.

e) Közvetett támogatásokat, ami a kedvezmények, elengedések, mentességek összességét jelenti, 2023 évre nem tervezünk. A jogcím szerinti bontást nemlegesen a 8. melléklet tartalmazza.

f) A lakossági és szociális támogatások a 13. mellékletben részletesen láthatóak.

g) A település 2023. évi előirányzat felhasználási terve a 14. mellékletben havi bontásban és kiemelt jogcímenként a várható kiadásokat és bevételeket tartalmazza.

4. § ***[A költségvetés végrehajtásának szabályai]***

(1) Az önkormányzati szintű költségvetés végrehajtásáért a polgármester, a könyvvezetéssel kapcsolatos feladatok ellátásáért a jegyző a felelős. Az Önkormányzati törvény 115. § (1) bekezdése szerint a helyi önkormányzat gazdálkodásának biztonságáért a képviselő-testület, a gazdálkodás szabályszerűségéért a polgármester felelős.

(2) A költségvetési szerveknél a jutalmazásra fordítható és kifizethető összeg nem haladhatja meg a rendszeres személyi juttatások előirányzatának a képviselő testület későbbi határozatának megfelelő százalékát. Ennek fedezetére a személyi juttatások évközi megtakarítása és a személyi juttatások előirányzatának növelésére fordítható saját bevételeink szolgálhatnak.

(3) A köztisztviselők jogállásáról szóló 1992. évi XXIII. tv. 43. § (1) bekezdésben foglalt II. besorolási osztály első fizetési fokozata szerint az illetményalapot változatlanul 38 650,- Ft-ban állapítja meg. A képviselő testület a törvényi felhatalmazásával élve ettől eltérően 46 380,- Ft-ban határozta meg a köztisztviselői illetményalapot.

(4) A közalkalmazottak részére a munkaruha juttatás összegét az intézményekre vonatkozó munkaruha szabályzatban határozta meg.

(5) A közalkalmazottak béren kívüli juttatás összegét 45 000,- Ft/fő/hó összegben állapítja meg.

(6) A közalkalmazottak és köztisztviselők részére a számlavezetési díjat 1 000,-Ft/hó/fő nettó összegben határozza meg.

(7) A köztisztviselők 2023. évi cafeteria - keretét nettó 265 000,- Ft összegben állapítja meg.

(8) Az Önkormányzati szervek az év közben létrejött költségvetési többletet értékpapír vásárlás, illetve pénzintézeti pénzlekötés útján hasznosíthatják.

(9) A pénzkezelési szabályzat szerint pénzkezelői munkakörben dolgozók egyéb juttatása 2023. évben bruttó 7 500, - Ft/hó.

(10) A pénzügyi műveletek lebonyolítását a képviselő testület a polgármester hatáskörébe utalja. Hitelfelvétellel az év során nem számolunk. A Magyarország Gazdasági Stabilitásáról szóló 2011. évi CXCIV. törvény 8. § (2) szerinti adósságot keletkeztető ügyletekből és az önkormányzati garanciákból és önkormányzati kezességekből fennálló kötelezettségeinket a 10. mellékletben mutatjuk be, nemleges tartalommal. Jelenleg ilyen kötelezettségünk nincs az előző évekről sem. Az önkormányzat adósságfizetési köztelezettségét nemleges tartalommal a 11. mellékletben mutatjuk be. A 9. melléklet szerinti alátámasztással az Önkormányzat középtávú gazdálkodási tervét mutatjuk be.

5. § ***[Az előirányzatok módosítása]***

(1) A képviselő testület a jóváhagyott kiadási előirányzatok közötti átcsoportosítás jogát az államháztartásról szóló 2011. évi CXCV. törvény 34. § (2) bekezdése alapján a polgármesterre ruházza át. A polgármester átruházott hatáskörben hozott döntései a képviselő testület által jóváhagyottnál nagyobb többletkiadással nem járhatnak. Az átruházott hatáskörben történt átcsoportosításokról a polgármester negyedévente a negyedévet követő első testületi ülésen köteles beszámolni és ezzel egyidejűleg javaslatot tenni a költségvetési rendelet módosítására.

(2) A képviselő testület kizárólagos hatáskörébe tartozik a költségvetési rendelet módosítása. Az önkormányzat bevételeinek és kiadásainak módosításáról, a kiadási előirányzatok közötti átcsoportosításról a képviselő-testület dönthet.

(3) A költségvetési szerv a kiemelt előirányzatok között - egyedi ügyekben, polgármester jóváhagyását követően - átcsoportosítást hajthat végre, azonban az nem irányulhat a személyi juttatások előirányzatának növelésére.

(4) Amennyiben az önkormányzat év közben a költségvetési rendelet készítésekor nem ismert többletbevételhez jut, vagy bevételei a tervezettől elmaradnak, arról a polgármester a képviselő-testületet tájékoztatja.

(5) A képviselő testület által jóváhagyott kiemelt előirányzatokat valamennyi önállóan működő költségvetési szerv, valamint a munkamegosztási megállapodásban foglalt előirányzatok felett rendelkező önállóan működő költségvetési szerv köteles betartani. Az előirányzat túllépés fegyelmi felelősséget von maga után. Az önállóan működő költségvetési szerv éves költségvetését a megállapított önkormányzati támogatás és saját bevételei terhére úgy köteles megtervezni, hogy abból biztosított legyen az éves gazdálkodása, illetve kötelezően ellátandó feladatait maradéktalanul teljesíteni tudja. A költségvetési szervnél a bevételi előirányzat elmaradása nem vonja maga után az önkormányzati támogatás növekedését. A kiadási előirányzatok amennyiben a tervezett bevételek nem folynak be, nem teljesíthetők.

(6) Ha év közben az Országgyűlés, Kormány, illetve valamely költségvetési fejezet vagy elkülönített állami pénzalap az Önkormányzat számára pótelőirányzatot biztosít, arról a polgármester a képviselő testületet negyedévenként tájékoztatni köteles.

(7) Az önkormányzat képviselő testülete a jóváhagyott kiemelt előirányzatokon belül a részelőirányzatoktól a költségvetési szervek tervezetének, gazdálkodásának, beszámolásának rendszeréről szóló-többször módosított az államháztartásról szóló törvény végrehajtásáról szóló 368/2011.(XII.31.) Korm. rendeletben foglaltak figyelembevételével előirányzat módosítás nélkül is eltérhet.

6. § ***[A gazdálkodás szabályai]***

(1) A költségvetési szervek rendeletben meghatározott bevételi és kiadási előirányzatai felett az intézmények vezetői a feladat megosztási megállapodás szerinti előirányzat felhasználási jogkörrel rendelkeznek.

(2) Az önállóan működő költségvetési szerv az alapfeladatai ellátását szolgáló személyi juttatásokkal és az azokhoz kapcsolódó járulékok és egyéb közteher előirányzataival minden esetben, egyéb előirányzatokkal a munkamegosztási megállapodásban foglaltaknak megfelelően rendelkezik.

(3) Az önállóan működő és gazdálkodó költségvetési szerv önálló elemi költségvetéssel rendelkezik, feladatainak ellátására elkülönített előirányzatok szolgálnak, amelyet az önállóan működő költségvetési szerv érdekében használhat fel.

(4) Az önállóan működő költségvetési szerv feladatai ellátásáról, munkafolyamatai megszervezéséről oly módon gondoskodik, hogy az biztosítsa a részére megállapított előirányzatok takarékos felhasználását.

(5) Valamennyi költségvetési szerv vezetője köteles belső szabályzatban rögzíteni a működéshez, gazdálkodáshoz kapcsolódóan a gazdálkodás vitelét meghatározó szabályokat, a mindenkor érvényes központi szabályozás figyelembevételével, illetve a szükséges módosításokat végrehajtani.

(6) A költségvetési szerv vezetője önálló létszám és bérgazdálkodási jogkörében eljárva a költségvetési szerv részére engedélyezett létszám (álláshely) keretet a tényleges foglalkoztatás során köteles betartani. Az egyes foglalkoztatási formákra (teljes munkaidős, részmunkaidős, valamit megbízási, tiszteletdíjas foglalkoztatás) állás helyenként, illetve összességében az elemi költségvetésben tervezett (módosított személyi juttatás) előirányzatot nem léphetik túl.

7. § *[A költségvetés végrehajtásának ellenőrzése]*

(1) Az önkormányzati költségvetési szervek ellenőrzése a belső kontrollrendszer keretében valósul meg, melynek létrehozásáért, működtetésért és tovább fejlesztéséért az önkormányzat esetében a jegyző, az intézmények esetében az intézményvezető felelős.

(2) Az önkormányzat a belső ellenőrzés kialakításáról a Belső Ellenőrzési Terv szerint, illetve cél vizsgálatok lebonyolítása útján, megbízási szerződés szerint gondoskodik. A megfelelő működtetésről és a függetlenség biztosításáról a jegyző köteles gondoskodni.

8. § *[Záró és vegyes rendelkezések]*

Ez a rendelet a kihirdetését követő napon lép hatályba.

(A melléklet szövegét a(z) 1. melléklet.pdf elnevezésű fájl tartalmazza.)

(A melléklet szövegét a(z) 2. melléklet.pdf elnevezésű fájl tartalmazza.)

3. melléklet a .../2023. (II. 7.) önkormányzati rendelethez

(A melléklet szövegét a(z) 3. melléklet.pdf elnevezésű fájl tartalmazza.)

4. melléklet a .../2023. (II. 7.) önkormányzati rendelethez

(A melléklet szövegét a(z) 4. melléklet.pdf elnevezésű fájl tartalmazza.)

(A melléklet szövegét a(z) 5. melléklet.pdf elnevezésű fájl tartalmazza.)

6. melléklet a .../2023. (II. 7.) önkormányzati rendelethez

(A melléklet szövegét a(z) 6. melléklet.pdf elnevezésű fájl tartalmazza.)

(A melléklet szövegét a(z) 7. melléklet.pdf elnevezésű fájl tartalmazza.)

(A melléklet szövegét a(z) 8. melléklet.pdf elnevezésű fájl tartalmazza.)

(A melléklet szövegét a(z) 9. melléklet.pdf elnevezésű fájl tartalmazza.)

(A melléklet szövegét a(z) 10. melléklet.pdf elnevezésű fájl tartalmazza.)

(A melléklet szövegét a(z) 11. melléklet.pdf elnevezésű fájl tartalmazza.)

(A melléklet szövegét a(z) 12. melléklet.pdf elnevezésű fájl tartalmazza.)

(A melléklet szövegét a(z) 13. melléklet.pdf elnevezésű fájl tartalmazza.)

(A melléklet szövegét a(z) 14. melléklet.pdf elnevezésű fájl tartalmazza.)

Részletes indokolás

Az 1–8. §-hoz

Jogszabályi előírások szerint kötelező a rendelet elkészítése, ugyanis az államháztartásról szóló 2011. évi CXCV. törvény szerint a költségvetési rendelet tervezetet minden év február 15-ig el kell készíteni és a Képviselő-testület elé be kell terjeszteni elfogadásra.

4. napirend

Előterjesztés:

Címe:

Polgármester 2023. évi szabadság felhasználási ütemezési tervének jóváhagyása

Testületi ülés dátuma:

2023.02.07.

Készítés ideje:

2023.01.23.

Készítette:

Molnár Judit titkársági ügyintéző

Ellenőrizte:

dr. Tóth Dániel jegyző

Jóváhagyta:

dr. Tóth Dániel jegyző

Előterjesztő

Varga Attila polgármester

	Nyílt ülés	Zárt ülés
Képviselő-testület	**X**	
Pénzügyi-Ügyrendi és Foglalkoztatási Bizottság	**X**	
Szociális Bizottság		

Cserkeszőlő Községi Önkormányzat
5465 Cserkeszőlő, Köztársaság tér 1.
telefon: (56) 568-455 · fax: (56) 568-462

ELŐTERJESZTÉS

A polgármester 2023. évi szabadság felhasználási ütemezési tervének jóváhagyására.

Tisztelt Képviselő-testület!

A közszolgálati tisztviselőkről szóló 2011. évi CXCIX tv. (a továbbiakban Kttv.) 225/C. § (2) bekezdése rendelkezik a polgármester szabadság ütemezési tervének a jóváhagyásáról. A polgármester előterjesztésére a képviselő-testület minden év február 28-ig jóváhagyja a polgármester szabadságának ütemezését.

Fentiekre tekintettel a polgármester szabadságát a Kttv. 225/C. §-ában meghatározottak szerint kell megállapítani az alábbiak szerint:

A Kttv. 225/C. § (1) bekezdése értelmében a főállású polgármester évi huszonöt munkanap alapszabadságra és tizennégy munkanap pótszabadságra, azaz 39 nap szabadságra jogosult.

A Kttv. 225/C. § (4) bekezdése a következőket tartalmazza: a polgármesternek a szabadságot az esedékesség évében, de legkésőbb a következő év március 31-ig kell igénybe venni vagy kiadni.

Fentiek alapján Varga Attila polgármester törvény szerint meghatározott 2023. évi szabadsága:

Tárgy évi szabadság:	39 nap
2022. évről áthozott szabadság:	38 nap
Összes szabadság:	**77 nap**

2023. évi szabadságütemezés:

Január	3 nap
Február	5 nap
Március	5 nap
Április	5 nap
Május	10 nap
Június	10 nap
Július	10 nap
Augusztus	10 nap
Szeptember	0 nap
Október	0 nap
November	9 nap
December	10 nap
Összesen:	**77 nap**

Fentiekre tekintettel kérem a Tisztelt Képviselő-testületet, hogy vitassa meg az előterjesztést és fogadja el a határozati javaslatban foglalt 2023. évi szabadság felhasználási ütemezési tervet.

Cserkeszőlő, 2023. január 30.

Varga Attila sk.
polgármester

HATÁROZATI JAVASLAT:

…./2023.(II…..)sz. Cserkeszőlő Községi Önkormányzat Képviselő-testületének határozata

- Varga Attila polgármester 2023. évi szabadság felhasználási ütemezési tervének jóváhagyásáról.

Cserkeszőlő Községi Önkormányzat Képviselő-testülete a közszolgálati tisztviselőkről szóló 2011. évi CXCIX tv. 225/C. § (1) – (4) bekezdéseiben foglaltak alapján Varga Attila főállású polgármester 2023. évi szabadságának ütemezéséről az alábbi határozatot hozza.

Varga Attila polgármester 2023. évi szabadsága:

Tárgy évi szabadság:	39 nap
2022. évről áthozott szabadság:	38 nap
Összes szabadság:	**77 nap**

2023. évi szabadságütemezés:

Január	3 nap
Február	5 nap
Március	5 nap
Április	5 nap
Május	10 nap
Június	10 nap
Július	10 nap
Augusztus	10 nap
Szeptember	0 nap
Október	0 nap
November	9 nap
December	10 nap
Összesen:	**77 nap**

Erről értesül:
- Képviselő-testület tagjai – helyben
- dr. Tóth Dániel jegyző – helyben
- Munkaügyi csoport – helyben

Varga Attila sk.
polgármester

dr. Tóth Dániel sk.
jegyző

5. napirend

Előterjesztés:

Címe:
Mozgáskorlátozottak Tiszazugi Egyesületének támogatási kérelme

Testületi ülés dátuma:
2023.02.07.

Készítés ideje:
2023.01.23.

Készítette:
Molnár Judit titkársági ügyintéző

Ellenőrizte:
dr. Tóth Dániel jegyző

Jóváhagyta:
dr. Tóth Dániel jegyző

Előterjesztő
Varga Attila polgármester

	Nyílt ülés	Zárt ülés
Képviselő-testület	**X**	
Pénzügyi-Ügyrendi és Foglalkoztatási Bizottság	**X**	
Szociális Bizottság		

Cserkeszőlő Községi Önkormányzat
5465 Cserkeszőlő, Köztársaság tér 1.
telefon: (56) 568-455 · fax: (56) 568-462

ELŐTERJESZTÉS

Mozgáskorlátozottak Tiszazugi Egyesületének támogatási kérelmére

Tisztelt Képviselő-testület!

A Mozgáskorlátozottak Tiszazugi Egyesülete (5440, Kunszentmárton, Veress János u. 12.) az előterjesztés mellékletét képező támogatási kérelemmel kereste fel a Képviselő-testületet. Az egyesület levelében röviden bemutatta az egyesület tevékenységét, valamint leírta, hogy a támogatást működési költségekre, kirándulás vagy rendezvény tartás költségeire fordítaná. A kérelemben az egyesület nem nevezett meg konkrét támogatási összeget.

Tájékoztatom a Tisztelt Képviselő-testületet, hogy a Mozgáskorlátozottak Tiszazugi Egyesülete legutóbb 2020-ban kért támogatást önkormányzatunktól, akkor a Képviselő-testület 24/2020.(II.05.) számú határozatában 50.000 Ft összegű vissza nem térítendő, egyszeri támogatást biztosításáról határozott az egyesület részére.

Kérem a Tisztelt Képviselő-testületet, hogy vitassa meg az előterjesztést és döntsön az egyesület támogatásáról vagy a támogatási kérelem elutasításáról.

Cserkeszőlő, 2023.01.23.

Varga Attila sk.
polgármester

HATÁROZATI JAVASLAT

…/2023.(II….)sz. Cserkeszőlő Községi Önkormányzat Képviselő-testületének határozata

– Mozgáskorlátozottak Tiszazugi Egyesületének támogatási kérelméről.

Cserkeszőlő Községi Önkormányzat Képviselő-testülete megtárgyalta a Mozgáskorlátozottak Tiszazugi Egyesületének támogatási kérelméről szóló előterjesztést és akként határozott, hogy a Mozgáskorlátozottak Tiszazugi Egyesülete (5440, Kunszentmárton, Veress János u. 12.) részére ……..…… Ft összegű vissza nem térítendő támogatást biztosít az önkormányzat 2023. évi költségvetése terhére, továbbá felhatalmazza Varga Attila polgármestert a támogatási megállapodás aláírására.

Erről értesül: - Képviselő-testület tagjai – Helyben
- dr. Tóth Dániel jegyző – Helyben
- Gazdálkodási Csoport – Helyben
- Mozgáskorlátozottak Tiszazugi Egyesülete – 5440, Kunszentmárton, Veress János u. 12.

vagy

…/2023.(II….)sz. Cserkeszőlő Községi Önkormányzat Képviselő-testületének határozata

– Mozgáskorlátozottak Tiszazugi Egyesületének támogatási kérelméről.

Cserkeszőlő Községi Önkormányzat Képviselő-testülete megtárgyalta a Mozgáskorlátozottak Tiszazugi Egyesületének támogatási kérelméről szóló előterjesztést és akként határozott, hogy a Mozgáskorlátozottak Tiszazugi Egyesületének (5440, Kunszentmárton, Veress János u. 12.) támogatási kérelmét elutasítja.

Erről értesül: - Képviselő-testület tagjai – Helyben
- dr. Tóth Dániel jegyző – Helyben
- Gazdálkodási Csoport – Helyben
- Mozgáskorlátozottak Tiszazugi Egyesülete – 5440, Kunszentmárton, Veress János u. 12.

MOZGÁSKORLÁTOZOTTAK TISZAZUGI EGYESÜLETE
5440 Kunszentmárton, Veress János u. 12.
Tel.: 56/462-226 E-mail: tiszazugimk@gmail.com

2023 JAN 16.
CSER/147-1/2023.
M.S.

Mozgáskorlátozottak Tiszazugi Egyesülete
Cím: 5440 Kunszentmárton, Veress János u. 12.
Adószám: 18825169-1-16
Az Egyesület számlaszáma:
11745042-20004226-00000000

Cserkeszőlő Községi Önkormányzat Képviselő-Testület
Cserkeszőlő
Köztársaság tér 1.
5465

Tisztelt Cím!

A Mozgáskorlátozottak Tiszazugi Egyesülete nevében kerestem meg Önöket, hogy figyelmükbe ajánljam tevékenységünket és kérjem támogassanak bennünket, a mozgássérültekért végzett munkánkban. Támogatásukat működési költségeinkre, esetleg kirándulás vagy rendezvény tartás költségeire fordítanánk.

Egyesületünk bemutatása:
1995. február 4.-én megalakult a Mozgáskorlátozottak Tiszazugi Egyesülete.
1997-ben a Mozgáskorlátozottak Egyesületeinek Országos Szövetsége teljes jogú tagjai közé vette fel az Egyesületet.
A megye minden területéről fogadunk tagokat, de tagjaink főleg a Tiszazugból vannak.
Az Egyesület célja, hogy hozzájáruljon egy dinamikus, hatékony, helyi és térségi, egy speciális fogyatékossággal élő réteg érdekvédelmét és érdekegyesítését szolgáló tevékenység megteremtéséhez.
Az Egyesület feladata: érdekegyesítés, érdekvédelem, közösségteremtés. Figyelemmel kísérni és segíteni működési területünkön a mozgáskorlátozott emberek érdekeit szolgáló állami és társadalmi tevékenységet. Törekedni a mozgáskorlátozott emberek aktivitásának felkeltésére.
Nyújtott szolgáltatásaink: Segítségnyújtás a különböző, mozgáskorlátozottaknak szóló állami támogatások igénybevételéhez szükséges pályázatok kitöltésébe. Lakás akadálymentesítési támogatás előkészítésében vesszük ki részünket. Különböző, mozgáskorlátozottakat érintő ügyekben nyújtunk segítséget az ügyintézés folyamatához, kérelmek kitöltéséhez. Rendszeresen szervezzük régiónkban az „Orvos Beteg" találkozót Ortopéd Szakorvos részvételével. Közösség teremtés a mozgássérült emberek számára, kirándulások, rendezvények szervezése és lebonyolítása formájában.

Munkánk anyagi feltételeinek előteremtése évről évre egyre nagyobb nehézségekkel jár. Ezért fordulok Önökhöz segítséget kérve, hogy támogassák Egyesületünket. Így Székházunkat továbbra is fenn tudnánk tartani, hogy a térség mozgáskorlátozottai ne maradjanak a számukra nagyon fontos érdekvédelem és közösség nélkül.

Megtisztelő támogatásukat, segítségüket előre is köszönöm.

Kunszentmárton, 2023. 01. 12.

Kovácsné Szabó Katalin
Egyesület Elnöke

MOZGÁSKORLÁTOZOTTAK TISZAZUGI EGYESÜLETE * Kunszentmárton * 1995

6. napirend

Előterjesztés:

Címe:

Szolnoki Tankerületi Központ EFOP-4.1.12-22 projekt végrehajtásához tulajdonosi hozzájárulás jóváhagyása

Testületi ülés dátuma:

2023.02.07.

Készítés ideje:

2023.01.31.

Készítette:

Gergely Angéla asszisztens

Ellenőrizte:

dr. Tóth Dániel jegyző

Jóváhagyta:

dr. Tóth Dániel jegyző

Előterjesztő

Varga Attila polgármester

	Nyílt ülés	Zárt ülés
Képviselő-testület	**X**	
Pénzügyi-Ügyrendi és Foglalkoztatási Bizottság	**X**	
Szociális Bizottság		

Cserkeszőlő Községi Önkormányzat
5465Cserkeszőlő, Köztársaság tér 1.
telefon: (56) 568-451 • fax: (56) 568-462

ELŐTERJESZTÉS

Szolnoki Tankerületi Központ EFOP-4.1.12-22 projekt végrehajtásához tulajdonosi hozzájárulás jóváhagyására

Tisztelt Képviselő-testület!

A Szolnoki Tankerületi Központ TK/103/00146-2/2023 iktatószámú kérelmet nyújtott be a Cserkeszőlő Községi Önkormányzat (továbbiakban: Önkormányzat), mint a Cserkeszőlő Petőfi Sándor Általános Iskola (5465 Cserkeszőlő, Ady E. út 1.) tulajdonosa felé, melyben kéri az Önkormányzat részéről ***tulajdonosi hozzájárulás*** kiállítását a „Az állami fenntartású köznevelési intézmények elektromos rendszerének megújítása, Magyarország Kormányának EFOP-4.1.12-22. kódszámú felhívása alapján” megvalósítandó beruházás elvégzésére.
A beruházás keretében az Iskola régi épületrészében a villamoshálózat felújítási munkáit végzik el, a tervek szerint 2023. nyarán.

Javaslom a Képviselő-testület számára, hogy a Szolnoki Tankerületi Központ részére a tulajdonosi hozzájárulás kiállításához járuljon hozzá.

Kérem a Tisztelt Képviselő-testületet, vitassa meg az előterjesztést és fogadja el.

Melléklet:
- Kérelem és melléklete
- Tulajdonosi hozzájárulás minta

Cserkeszőlő, 2023. 01. 31.

Varga Attila sk.
polgármester

HATÁROZATI JAVASLAT

…/2023. (II. 7.) sz. határozat

- Döntés a Szolnoki Tankerületi Központ EFOP-4.1.12-22 projekt végrehajtásához tulajdonosi hozzájárulás jóváhagyásáról

Cserkeszőlő Községi Önkormányzat, mint a Cserkeszőlő Petőfi Sándor Általános Iskola (5465 Cserkeszőlő, Ady E. út 1.) tulajdonosa a Szolnoki Tankerületi Központ részére hozzájárul „Az állami fenntartású köznevelési intézmények elektromos rendszerének megújítása, Magyarország Kormányának EFOP-4.1.12-22. kódszámú felhívása alapján” az Iskola régi épületrészében megvalósítandó beruházás elvégzéséhez.

A Képviselő-testület megismerte és elfogadja a hozzájárulás tartalmát, és felhatalmazza a polgármestert annak kiadására.

Erről értesül:

- Képviselő-testület tagjai – Helyben
- Dr. Tóth Dániel jegyző – Helyben
- Czeczonné Kiss Nóra gazdaságvezető – Helyben
- Műszaki ügyintéző – helyben
- Szolnoki Tankerületi Központ – 5000 Szolnok, Tiszaligeti sétány 14.

Kmf.

Varga Attila sk.
polgármester

Dr. Tóth Dániel sk.
jegyző

Cserkeszőlő Községi Önkormányzat

5465 Cserkeszőlő, Köztársaság tér 1.

telefon: (56) 568-455 □ fax: (56) 568-462

Iktatószám: CSP/ /2023.

Szolnoki Tankerületi Központ

5000 Szolnok, Tiszaligeti sétány 14.

Képviseli: Szutorisz-Szügyi Csongor, tankerületi igazgató

Tárgy: Tulajdonosi hozzájárulás az EFOP-4.1.12-22 projekt végrehajtásához a Cserkeszőlői Petőfi Sándor Általános Iskolában

TULAJDONOSI HOZZÁJÁRULÁS

Alulírott Varga Attila polgármester a Cserkeszőlő Községi Önkormányzat, mint tulajdonos képviseletében, a Képviselő-Testület ……./2023. (II. 7.) sz. határozata értelmében ***hozzájárulok*** a Cserkeszőlői Petőfi Sándor Általános Iskola (5465 Cserkeszőlő Ady E. út 1.) régi épületrészében az EFOP-4.1.12-22 projekt keretében megvalósuló beruházás (villamos hálózat felújítása) megvalósításához.

Kelt: Cserkeszőlő, 2023. február……...

……..

Varga Attila

polgármester

Szolnoki Tankerületi Központ

Cserkeszőlő Községi Önkormányzat

Cserkeszőlő
Köztársaság tér 1.
5465

Iktatószám: TK/103/00146-2/2023
Ügyintéző: Némedy Krisztián Gábor
Melléklet: 1 db
Hivatkozás: -

Varga Attila
polgármester
részére

Tárgy: Tulajdonosi hozzájárulás kérése EFOP-4.1.12-22 projekt végrehajtásához

Tisztelt Polgármester Úr!

A Szolnoki Tankerületi Központ (a továbbiakban: Pályázó) pályázatot kíván benyújtani *Az állami fenntartású köznevelési intézmények elektromos rendszerének megújítása*, Magyarország Kormányának *EFOP- 4.1.12-22.* kódszámú felhívása alapján.

Projekttel érintett köznevelési intézmény (telephelyének) megnevezése, címe	**Beruházás becs. összege (br. Ft)**
Cserkeszőlői Petőfi Sándor Általános Iskola 5465 Cserkeszőlő, Ady Endre út 1.	38.254.496

A tervezett munkák átfogó ismertetése (egyszerűsített műszaki tartalom) jelen levél mellékletét képezi. A beruházást – tervek szerint – legkésőbb 2023. nyarán tervezzük lefolytatni. A beruházást érintő valamennyi, itt nem részletezett kérdésben állunk szíves rendelkezésére.

Kérem, hogy az építési beruházások elvégzéséhez – a tulajdonos önkormányzat nevében – szíveskedjenek hozzájárulni, a pályázat sikeres lefolytatásához szükséges tulajdonosi hozzájárulást kiadni, megküldeni.

Segítő együttműködését köszönöm.

2023. január „30."

Tisztelettel:

Szutorisz-Szügyi Csongor
tankerületi igazgató

Szolnoki Tankerületi Központ 01

Székhely: 5000 Szolnok, Tiszaligeti sétány 14.
Telefon: +36-56-795-234
E-mail: csongor.szutorisz-szugyi@kk.gov.hu

EFOP- 4.1.12-22

Az állami fenntartású köznevelési intézmények elektromos rendszerének megújítása rövid műszaki tartalmak közbeszerzés előkészítéséhez

Feladatok általános leírása:

A köznevelésnek helyet adó intézmények elektromos hálózatának megújítása, üzembiztonságossá tétele hatékonyan hozzájárulva a korszerű tanulási környezet kialakításához. A megújított elektromos hálózat hozzájárul az energiahatékonysági fejlesztések megvalósításához, mivel a korszerű hálózatban minimalizálható a hálózati veszteség, így a csökkenő energiafelhasználás aktívan hozzájárul a karbonsemlegesség eléréshez.
Az érintett intézmény elektromos hálózatának megújítása, üzembiztonságossá tétele, áramvételezési helyek mérőállomástól történő új vezeték hálózat kiépítése – kapcsolódó munkálataival, amely lehet falon kívüli, rejtett illetve falon belüli kiépítés; és a tantermek, közösségi terek, egyéb terek, öltözök, mosdók, mellékhelyiségek, tornaszobák, tornatermek, egyéb kiszolgáló helyiségek, stb. áramvételezési (csatlakozók) igényeinek kialakítása – kapcsolódó anyagigénnyel és munkálataival. Igény szerint a hálózat kiépítéséhez kapcsolódó egyéb munkák, pl. belépő teljesítmény fejlesztése min 3*32A-ra, új óraszekrény kialakítása; új kis és nagy megszakítók felszerelése; póthálózati pont kialakítása, továbbá egyéb kiegészítő munkálatok: védőcsövezések, falvésések, javítási munkálatok (vakolatjavítások, festések, stb.).

Feladatok mértékének intézményspecifikus részletezése:

Cserkeszőlői Petőfi Sándor Általános Iskola régi épületrész villamos hálózatának felújítási munkái

Épület elektromos hálózatának felújítása cca.1540 m2 alapterületen.
Szigetelt vezeték elhelyezése mindösszesen cca. 1460 m, kábelszerű vezeték elhelyezése cca. 3400 m.
Szerelvények elhelyezése cca. 220 db.
Védőcsövezés cca. 600 m, műanyag vezetékcsatornák elhelyezése cca. 860 m.
Világítási szerelvények és elemeinek elhelyezése cca. 400 db.
Falfelületek javító festése cca. 1300 m2.
Faláttörések/fúrások, horonyvésések, fészekfúrások az elvégzendő villanyszerelési munkákhoz kapcsolódóan.
Jelenlegi hálózat elemeinek bontása cca. 3300 m vezetékhosszon, cca. 120 db szerelvény bontása, cca. 220 db jelenlegi fényforrások leszerelése.

Szolnok, 2023. január 30.

7. napirend

Előterjesztés:

Címe:

Cserkeszőlő Község településrendezési eszközeinek módosítása

Testületi ülés dátuma:

2023. 02. 07.

Készítés ideje:

2023. 01. 30.

Készítette:

Gergely Angéla asszisztens

Ellenőrizte:

dr. Tóth Dániel jegyző

Jóváhagyta:

dr. Tóth Dániel jegyző

Előterjesztő

Varga Attila polgármester

	Nyílt ülés	Zárt ülés
Képviselő-testület	**X**	
Pénzügyi-Ügyrendi és Foglalkoztatási Bizottság	**X**	
Szociális Bizottság		

Cserkeszőlő Községi Önkormányzat
5465 Cserkeszőlő, Köztársaság tér 1.
telefon: (56) 568-455 • fax: (56) 568-462

ELŐTERJESZTÉS

Cserkeszőlő Község településrendezési eszközeinek módosítására

Tisztelt Képviselő-testület!

Cserkeszőlő Község településrendezési eszközeinek módosítása vált szükségessé, mivel az ÉTV. 60.§ (8) bekezdése alapján a településfejlesztési koncepció és a településrendezési eszközök módosítására 2023. december 31-ig van lehetőség, melyet legkésőbb 2024. január 1-ig hatályba kell léptetni.
A fenitek értelmében el kell végezni a településrendezési eszközök felülvizsgálatát és a hatályos jogszabályok szerinti módosítását, átdolgozását, illetve a szükséges módosításokat átvezetve új településrendezési eszközök elkészítését.

A településrendezési eszközök átfogó felülvizsgálatára és a fenti feladatok elvégzésre egy szakmailag megfelelő mérnöki iroda kiválasztása szükséges, beszerzési eljárás keretében.

Kérem a T. Képviselőtestületet, hagyja jóvá a beszerzési eljárás megindítását.

Kérem a Tisztelt Képviselő-testületet, vitassa meg az előterjesztést és fogadja el.

Cserkeszőlő, 2023. január 31.

Varga Attila sk.
polgármester

HATÁROZATI JAVASLAT

…../2023.(II.07.) sz. Cserkeszőlő Községi Önkormányzat Képviselő-testületének határozata

– Cserkeszőlő Község településrendezési eszközeinek módosításáról

Cserkeszőlő Községi Önkormányzat Képviselő-testülete a Cserkeszőlő Község településrendezési eszközeinek felülvizsgálatát és a hatályos jogszabályok szerinti módosítását, átdolgozását, illetve a szükséges módosításokat átvezetve új településrendezési eszközök készítését jóváhagyja, és a mérnöki iroda kiválasztására a beszerzési eljárás megindítását engedélyezi.

Erről értesül: Képviselő-testület - helyben
Varga Attila polgármester - helyben
Dr. Tóth Dániel jegyző - helyben
Gazdálkodási csoport - helyben
Műszaki ügyintéző - helyben

Kmf.

Varga Attila
polgármester

Dr. Tóth Dániel
jegyző

8. napirend

Előterjesztés:

Címe:

Gépjármű üzemeltetési szabályzat módosítása.

Testületi ülés dátuma:

2023.02.07.

Készítés ideje:

2023.01.31.

Készítette:

Varga Éva gazdaságvezető-helyettes

Ellenőrizte:

Dr. Tóth Dániel jegyző

Jóváhagyta:

Dr. Tóth Dániel jegyző

Előterjesztő

Varga Attila polgármester

	Nyílt ülés	Zárt ülés
Képviselő-testület	**X**	
Pénzügyi-Ügyrendi és Foglalkoztatási Bizottság	**X**	
Szociális Bizottság		

Cserkeszőlő Községi Önkormányzat
5465Cserkeszőlő, Köztársaság tér 1.
telefon: (56) 568-451 • fax: (56) 568-462

ELŐTERJESZTÉS

Gépjármű üzemeltetési szabályzat módosítására

Tisztelt Képviselő-testület!

Az önkormányzatra és intézményeire kiterjedő – 16/2023.(I.24.) sz. Képviselő-testületi határozattal elfogadott - hatályos Gépjármű üzemeltetési szabályzat módosítása vált szükségessé a saját személygépjárművel történő munkába járás költségtérítése vonatkozásában.

A szabályzat VI./2. pontja helyébe az alábbi rendelkezés lép:

> „Saját személygépjárművel történő munkába járás
>
> Engedélyezése az intézményvezetők hatásköre. Önkormányzatunknál minden intézmény vonatkozásában havi elszámolás alapján történik utólagosan 27,-Ft /km térítéssel, mely leigazolás után havi számfejtéssel - utalással, illetve házipénztárból - kerül kifizetésre.”

Tájékoztatom a Tisztelt Képviselőket, hogy a szabályzat többi rendelkezése változatlan marad. A módosított szabályzatot 2023. január 01. napjától javaslom alkalmazni.

Kérem a Tisztelt Képviselő-testületet, hogy vitassa meg az előterjesztést és fogadja el a szabályzat módosítását.

Cserkeszőlő, 2023.01.31.

Varga Attila sk.
polgármester

HATÁROZATI JAVASLAT:

../2023.(II.07.) sz. Cserkeszőlő Községi Önkormányzat Képviselő-testületének határozata

– a gépjármű üzemeltetési szabályzat módosításáról.

Cserkeszőlő Községi Önkormányzat Képviselő-testülete megtárgyalta a gépjármű üzemeltetési szabályzat módosításáról szóló előterjesztést és akként határozott, hogy a gépjármű üzemeltetési szabályzat VI./2. pontját 2023. január 01. napjától az alábbiak szerint módosítja:

„Saját személygépjárművel történő munkába járás

Engedélyezése az intézményvezetők hatásköre. Önkormányzatunknál minden intézmény vonatkozásában havi elszámolás alapján történik utólagosan 27,-Ft /km térítéssel, mely leigazolás után havi számfejtéssel - utalással, illetve házipénztárból - kerül kifizetésre.”

Erről értesül: - Képviselő-testület tagjai – helyben
- dr. Tóth Dániel jegyző – helyben
- Czeczonné Kiss Nóra gazdaságvezető – helyben
- Varga Éva gazdaságvezető-helyettes – helyben
- Munkaügyi csoport – helyben
- Intézményvezetők - helyben

Gépjármű üzemeltetési szabályzat

Cserkeszőlő Községi Önkormányzat

Cserkeszőlő Fürdő és Gyógyászati Központ

Petőfi Sándor Általános Művelődési Központ Cserkeszőlő

Cserkeszőlői Polgármesteri Hivatal

A szabályzat célja, hogy biztosítsa a Cserkeszőlő Községi Önkormányzat tulajdonában álló, vagy általa üzemeltetett gépjárművek szabályszerű igénybevételét, az igénybevételek elszámolását és a költségtakarékos gazdálkodást. Az üzemeltetés során minden esetben biztosítani kell a vonatkozó jogszabályok betartását, azok alkalmazását, valamint az üzemanyag felhasználás és az annak alapjául szolgáló teljesítmények dokumentálását, bizonylatolását.

A gépjárművek használatával kapcsolatos eljárásrend jogszabályi hátterét:

- a számvitelről szóló 2000. évi C törvény,
- 368/2011. (XII.31.) Korm. rendelet az államháztartásról szóló törvény végrehajtásáról (Ávr.)
- az 1995. évi CXVII. törvény a személyi jövedelemadóról
- a gépjárművek fogyasztási normáiról szóló 60/1992. (IV.2.) Korm.rend.

I. Általános rendelkezések

A szabályzat a használat rendjét az alábbi esetekre vonatkozóan szabályozza:

1., Az önkormányzat tulajdonában, illetve használatában lévő gépjármű üzemeltetése, a magánhasználat kizárásával

2. Magántulajdonban lévő személygépjármű az önkormányzat érdekében történő használata (kiküldetés)

3. Saját személygépjárművel történő munkába járás

A szabályzat tárgyi hatálya kiterjed a Cserkeszőlő Községi Önkormányzat tulajdonában, illetve üzemeltetésében lévő járművekre.

A szabályzat személyi hatálya kiterjed a gépjárművek igénybe vevőire, használóira, valamint az üzemeltetésében résztvevő, azt irányító és ellenőrző személyekre.

A szabályzat hatálya kiterjed:

- Cserkeszőlő Községi Önkormányzat
- Cserkeszőlő Fürdő és Gyógyászati Központ
- Petőfi Sándor Művelődési Központ Cserkeszőlő
- Cserkeszőlői Polgármesteri Hivatal

Az önkormányzat sofőrt nem alkalmaz, a hivatali gépjárműveket kizárólag a kijelölt személyek írásos engedéllyel vezethetik.

II. Az önkormányzat tulajdonában, üzemeltetésében lévő gépjárművek

1. **Skoda Yeti** **frsz: NGJ-313**

A tanyagondnoki szolgálat ill. a házi segítségnyújtás használatában van, tanyagondnoki és házi segítségnyújtási feladatok ellátása céljából.

2. **Skoda Yeti** **frsz: NGJ-314**

A tanyagondnoki szolgálat ill. a házi segítségnyújtás használatában van, tanyagondnoki és házi segítségnyújtási feladatok ellátása céljából.

3. **Skoda Fabia** **frsz: MGC-438**

Hivatali dolgozók, valamint Fürdő és Gyógyászati Központ vezetőségének használatában van, önkormányzati feladatellátás és fürdő hivatalos ügyeinek intézése céljából.

4. **Skoda Fabia Ambition** **frsz: NVB-493**

Hivatali dolgozók, valamint Fürdő és Gyógyászati Központ vezetőségének használatában van, önkormányzati feladatellátás és fürdő hivatalos ügyeinek intézése céljából.

5. **Skoda Fabia Praktik** **frsz: KNE-870**

A tanyagondnoki szolgálat ill. a házi segítségnyújtás használatában van, tanyagondnoki és házi segítségnyújtási feladatok ellátása céljából.

6. **Skoda Fabia Sedan** **frsz: KBY-391**

Hivatali dolgozók használatában van, önkormányzati feladatellátás céljából.

7. **Ford Transit** **frsz: LLW-118**

Az önkormányzati intézmények használatában van, önkormányzati és intézményenkénti feladatellátások céljából.

8. **Ford Transit Custom** **frsz: SVL-770**

A tanyagondnoki szolgálat ill. a házi segítségnyújtás használatában van, tanyagondnoki és házi segítségnyújtási feladatok ellátása céljából.

9. **Peugeot Partner** **frsz: IKA-148**

A Touring Hotel használatában van, ügyintézés céljából.

10. **VW Transporter** **frsz: IHC-876**

A Fürdő és Gyógyászati Központ használatában van, ügyintézés céljából.

11. **EOSZ180E típusú autóbusz** **frsz: NGW-667**

Az önkormányzat használatában van, személyszállítási, valamint személyszállítási szolgáltatás ellátás céljából.

III. A gépjárművek használatának részletes szabályai

1. Az önkormányzat tulajdonában, illetve használatában lévő gépjármű üzemeltetése a magánhasználat kizárásával

Cégautó adó fizetési kötelezettség elkerülése érdekében a gépjármű használat csak hivatalos célokra engedélyezett, annak figyelembevételével, hogy a gépjármű menetlevelei, egyéb úti okmányai, valamint a jármű tárolási helye bizonyíthatóan ne tegye lehetővé a magáncélú használatot. Az engedélyeket a polgármester adja ki, csak az engedéllyel rendelkező személyek vezethetik a gépjárműveket.

1.1. A gépjárművek vezetői

Az önkormányzat tulajdonában, üzemeltetésében lévő gépjárműveket az 1.számú mellékletben részletezett személyek vezethetik. Az 1.számú melléklet módosítása új munkavállaló érkezése vagy meglévő munkavállaló távozása, valamint munkaköri beosztások és feladatellátások változása esetén szükséges. A gépjárművek vezetői jogosultágát tartalmazó 1.számú melléklet módosítása és annak jóváhagyása a polgármester hatásköre, melyre a képviselő testület felhatalmazza.

1.2. A gépjárművek tárolási helye

A gépjárművet az igénybevételt követően, vagy használaton kívül, minden esetben az önkormányzat székhelyén, illetve az önkormányzat intézményeinek székhelyén garázsban vagy saját parkolóban kell tárolni (Polgármesteri Hivatal udvara, Fürdő és Gyógyászati Központ parkolója). A tárolási hely nem lehet a gépjárművet használó lakóházában vagy annak közelében. A munkavállaló a gépjárművet a munkaköri leírásában meghatározott napi feladatai ellátására használja. A gépjárművek napi igénybevételét a vidéki, vagy külföldi kiküldetés kivételével lehetőleg munkaidőben kell megoldani. Munkaidőn túl a gépjármű a Polgármesteri Hivatal udvarán található garázsban parkol. Amennyiben a munkavállaló, napi munkája munkaidőben nem fejeződik be, illetve korábban kezdődik, vagy másesetben, amikor a feladatellátás ésszerű, gazdaságos megszervezése indokolja, eseti jelleggel lehetősége van arra, hogy hazavigye a járművet a jegyző vagy a titkárságvezető értesítésével. Ebben az esetben a gépjárművet kerített udvaron belül kell tárolni, zárt ajtókkal.

A tárolásra kijelölt hely meghatározásakor figyelembe kell venni, hogy a tárolóhely kellőképpen biztonságos legyen: a gépjárműlopás, rongálás, természeti károk ellen védve legyen.

A gépjárművek biztonságos tárolásáról, a benne található tartozékok megőrzéséről a használónak kell gondoskodnia. A tárolásra vonatkozó szabályok elmulasztására visszavezethető károkért a gépjármű használója felel.

Amennyiben a gépjármű használója nem tartózkodik a gépjárműben, akkor az indítókulcsot és a gépjárművel kapcsolatos okmányokat ki kell venni, autót le kell zárni és a riasztórendszert bekapcsolni.

A gépjárművek pótkulcsainak, törzskönyveinek biztonságos őrzéséről a Polgármesteri Hivatal pénztárosi feladatait ellátó személy gondoskodik, melyek a forgalmi engedély másolatokkal együtt a páncélszekrényben vannak elhelyezve. A menetlevelek szintén a pénztárosnál találhatóak, mint szigorú számadású bizonylat.

1.3. A gépjárművek használatának engedélyezése

Az engedélyeket a polgármester adja ki, csak az engedéllyel rendelkező, önkormányzat, ill. intézményeinél dolgozó személyek vezethetik a gépjárműveket kizárólag az önkorm. ill. szervei érdekében történő feladatellátásra.

A gépjárműveket csak azon személy vezetheti, aki:

- rendelkezik az adott kategóriájú gépjármű vezetéséhez szükséges érvényes okmányokkal,
- megfelel a KRESZ gépjárművezetővel szemben támasztott követelményeinek

Az engedélyezés során figyelembe kell venni a következőket:

- az elvégzendő feladat és a gépjármű rendeltetése egymással összhangban van-e
- a feladat ellátása más eszközzel, más formában nem takarékosabb-e
- a kiküldetés helye közforgalmú közlekedési eszközzel nem, vagy csak nehezen közelíthető meg
- utazási költségek megtakarítása, időmegtakarítás
- küldemény kézbesítése: ha más szervezet által előírt határidőn belül nem biztosítható

A személygépjármű igénybevételének szándékát polgármesternél vagy az általa kijelölt személynél kell előre jelezni, ami az igényeket az általa indokoltnak látott sorrendben elégíti ki.

1.4. A gépjármű használata

A gépjármű a közúti forgalomban csak útnyilvántartással vagy menetlevéllel, vagy GPS nyomkövetővel, valamint érvényes forgalmi engedéllyel, a szükséges kötelező felelősségbiztosítás és lopásra is kiterjedő Casco biztosítás meglétét igazoló okmánnyal – külföldi igénybevétel esetén nemzetközi biztosítással) vehet részt. Ezek meglétéért a polgármester felelős.

A használat az alábbi esetekre terjed ki:

- ügyviteli feladatellátás
- gazdálkodási feladatok ellátása
- hatósági feladatok ellátása
- pályázati feladatok
- tájékoztatók, konferenciák, képzések, tárgyalások
- védőnői tevékenység
- tanyagondnoki szolgálat feladatai
- házi segítségnyújtás feladatai
- szociális étkeztetés feladatai
- programszervezéssel kapcsolatos feladatok, személyszállítás,

továbbá minden olyan egyéb önkormányzati feladatellátást segítő tevékenység ellátására.

A gépjármű átadása az indítókulcs, a menetlevél, ill. útnyilvántartás és a forgalmi engedély átadásával történik.

1.4.1. A hivatali gépjárművet vezetők kötelességei

A gépjármű átvevőjének indulás előtt ellenőriznie kell a gépjárművet a tartozékok, a menetbiztonság, és a külső sérülések szempontjából, a rendellenességeket írásban rögzítenie kell. Hasonlóan kell eljárni akkor is, ha a vezető a gépjármű használata során bármilyen rendellenességet, szokatlan működést tapasztal.

Köteles:

- indulás előtt és érkezés után a menetlevelet eseményszerűen, naprakészen vezetni.
- KRESZ -t és vonatkozó tűz- és munkavédelmi előírásokat betartani
- saját (engedély) és az autó okmányait (forgalmi engedély, kötelező biztosítás igazolószelvény, kárbejelentő, menetlevél, szükség esetén szállítólevél) magánál tartani
- a gépjárművet tisztán tartani és tisztíttatásáról gondoskodni
- a gépjármű fogyasztását ellenőrizni
- a használat során észlelt rendellenességekről az üzemeltetési felelőst tájékoztatni

Tilos a gépjármű magáncélú használata és benne a munkavégzéssel nem összefüggő személyeket vagy tárgyakat szállítani. A használó az ezen kötelezettségek megsértéséből eredő vagy azzal összefüggésben keletkezett károkért teljes, de minimum 6 hónapos átlagkeresetének megfelelő mértékű kártérítési felelősséggel tartozik.

A gépjármű használója tudomásul veszi, hogy a gépjármű vezetése során elkövetett közlekedési szabálysértés miatt kirótt bírságot neki kell megfizetnie. Tudomásul veszi továbbá, hogy a gépjárművel történő közlekedés során, illetve a gépjármű tárolása során bekövetkező személyes kárért személyét

kártérítési kötelezettség terheli. A casco-biztosítással nem fedezett káresemény, vagy kizáró ok fennállása estén (pl. ittas vezetés, gépjárműben hagyott forgalmi engedély, indítókulcs) a gépjármű használója a teljes kárt megfizetni köteles. A gépjármú vezetője továbbá köteles megtéríteni a neki felróható magatartásból adódó károk azon részét, melyet a casco-biztosítás nem fedez, ez tipikusan a casco biztosítással rendezhető káresemények úgynevezett „casco önrésze”.

A gépjárművek külföldi igénybevétele esetén a belföldi igénybevételi szabályok a következőkkel egészülnek ki:

- utazás teljes időtartamára érvényes személy-és poggyászbiztosítás

- a gépjármű műszaki meghibásodás esetén maximum 500 Euro összeghatárig, számla ellenében javíttatható.

- az adott országban érvényes közlekedésrendészeti szabályok megsértésének jogi és anyagi következményei a gépjármű használóját terhelik.

- anyagi kárral és/vagy személyi sérüléssel járó baleset esetén a helyileg illetékes rendőrhatóságot értesíteni kell és egyidejűleg ajánlott az adott országban működő magyar külképviselettől is segítséget kérni.

A gépjármű lopást, feltörést, külső rongálást, egyéb nem közlekedési balesetből adódó idegen károkozást először a területileg illetékes rendőrkapitányságon kell haladéktalanul bejelenteni.

Ha a használat során személyi sérülés történt, illetve nem történt, de a baleset következtében anyagi kár keletkezett, és a baleset bekövetkezéséért a felelősséget nem sikerült tisztázni.

A gépjármű eltulajdonításról a gépjármű használójának az illetékes rendőrségen jegyzőkönyvet kell felvetetnie, és az eltulajdonítást a biztosítónál legkésőbb 24 órán belül be kell jelenteni.

A balesetről minden esetben ki kell tölteni a baleseti bejelentőlapot. A hivatali gépjárművekkel kapcsolatos eseményeket, károkat, károkozásokat fel kell tüntetni a menetlevélen, továbbá jelentést kell készíteni a jegyző részére, aki intézkedéseket tesz a baleset, káresemény kivizsgálására, esetleges fegyelmi és kártérítési felelősség megállapítására.

Amennyiben a gépjármű üzemképtelenné válik, a vontatásról, beszállításról a legrövidebb időn belül gondoskodni kell.

IV. A gépjárművek üzemanyaggal és egyéb anyaggal való elszámolása, a költségek elszámolása és a menetokmányok vezetése

1. Üzemanyag vásárlása és elszámolása

A gépjárműhöz vásárolt üzemanyagot és kenőanyagot készpénzzel vagy üzemanyag kártyával történik Önkormányzatunknál.

1.1. Üzemanyag vásárlása készpénzzel

Az üzemanyag vásárlására elszámolási kötelezettséggel előleg adható. A gépjármű üzemanyag, kenőanyag felhasználásának dokumentálása és annak elszámolása a vásárláskor az intézmény nevére kiállított ÁFA-s számla alapján történik. A számlára fel kell vezetni a gépjármű forgalmi rendszámát.

Amennyiben az üzemanyag vásárlás külföldön történik, úgy az adott ország devizanemének megfelelő számla alapján számolható el az üzemanyag. Ezen számlák forint értékét, az MNB által közzétett adott

napi devizaárfolyam figyelembevételével kell megállapítani. A vásárlást intéző személy köteles gondoskodni a számla pénztárba történő eljuttatásáról, ahol a számla ellenértékét kifizetik.

1.2. Üzemanyag vásárlás üzemanyagkártyával

Az önkormányzatnál az üzemanyagvásárlás főként üzemanyagkártyával történik. Az üzemanyagellátást az erre feljogosított MOL töltőállomásokon kell végezni. Minden gépjárműhöz tartozik 1+1 üzemanyagkártya, melyek együttes értéke 1.000.000,- Ft., ez a keret havonta töltődik. A gépjárművekbe csak a gyártó által előírt üzemanyag, kenőanyag tölthető. Üzemanyag vásárlása esetén a töltőállomás által kiállított üzemanyag értékesítési bizonylatot a gépjárművezető aláírja és a könyvelés, vagy a pénztár felé átadja. A MOL Nyrt. havonta utólagosan számlát állít ki az adott időszak vásárlásairól.

Az üzemanyagkártya minden esetben a gépjármű forgalmi rendszámára szól. a kártya pin kódját tartalmazó borítékot a pénztár páncélszekrényében kell tárolni. Üzemanyag kártya alapvetően csak a gépjárműre meghatározott minőségű üzemanyag, kenőanyag vásárlására, autómosás igénybevételére, valamint egyéb autóápolási termékek beszerzésére használható. Az üzemanyag kártya más célra történt felhasználásából történő károkozásért, a kártya esetleges elvesztéséért a használó felel.

2. A gépjárművek javítása, tisztítása

A gépjárművek időszaki átvizsgálásával, javításával, műszaki vizsgáztatásával kapcsolatos ügyintézését az üzemeltetési felelős végzi. A gépjárművek tisztaságának biztosítása a gépjármű használó feladata és szükség esetén gondoskodik a külső és belső tisztításról, illetve jelzi külső és belső tisztíttatás vállalkozóval történő elvégeztetésének a szükségességét az üzemeltetési felelősnek amennyiben a tisztítás helyileg nem megoldható.

3. Vezetendő menetokmányok

A gépjármű igénybevétele során az igénybevétel jogszerűségének, valamint az üzemanyag felhasználás elszámolásának igazolására a megtett útról menetlevelet kell vezetni. A menetlevél szigorú számadású nyomtatvány, a pénztáros adja ki. Egy napra érvényesíthető A menetlevél tömböt a gépjárművezetőnek más részére átadni nem szabad. Sorszám szerint kell felhasználni és irattározni, a Számviteli törvény vonatkozó rendelkezése szerint kell megőrizni.

A kitöltött menetleveleket – az üzemanyag fogyasztás és a futás teljesítményről szólókimutatással együtt – havonta a tárgyhónapot követő nap 5. napjáig köteles a használó a pénztáros részére leadni.

A gépjárművezető köteles:

- a menetlevelet az út folyamán magánál tartani,
- előírásoknak megfelelően vezetni,
- a menetlevelet az út befejezésekor aláírva, az arra kijelölt személynek átadni.

A menetlevének tartalmaznia kell:

- a vezető nevét
- a gépjármű forgalmi rendszámát
- menetlevél számát
- induló km óra állást
- indulás dátumát
- érkezési km óra állást
- érkezés dátumát
- utazás célját
- utasok nevét
- tankolás időpontjában a km óra állást

4. A gépjárművek költség elszámolása

A hivatali gépjárművek üzemanyag felhasználás ellenértékének meghatározása a havi számlaértesítőn rendszámonként feltüntetett üzemanyag-érték alapján történik.

A hivatali gépjárművek üzemanyag és futásteljesítményének a nyilvántartására az 5. számú melléklet szerinti havi összesítő elszámolásokat – gépjárművenként – kell vezetni, melyeket tárgyhónapot követő 10. napig le kell zárni.

V. Az üzemeltetési felelős

A hivatali gépjárműveket üzemeltetési felelősként a Községgazdálkodás vezetője – akadályoztatása esetén a műszaki ügyintéző - felügyeli.

Az üzemeltetési felelős felel:

- a hivatali gépjárművek jogszabályoknak megfelelő és rendeltetésszerű felszereltségéért,
- az üzem- és közlekedésbiztonsági, valamint a munka és környezetvédelmi feltételek meglétéért,
- a gépjárművek megfelelő műszaki állapotát, üzemképességét biztosító fenntartási feladatok időben való elvégzéséért
- a gépjármű vezetéséhez előírt menetokmányok (forgalmi engedély, biztosítási dokumentumok, üzemanyag kártya) meglétéért, külföldi utak esetén szükséges külföldi biztosítás ügyeinek intézését
- mindazon feladatok határidőben történő, hiánytalan és hatékony teljesítéséért.

Jogosult és köteles évente a gépjárművek előírásszerű használatát, műszaki- és esztétikai állapotát, a menetlevelek és az üzemanyag fogyasztásáról és a futásteljesítményről szóló kimutatás szabályszerű vezetését, tárolását, valamint az üzemanyag felhasználásának elszámolásait ellenőrizni, jogosult az elszámolásokat aláírásával igazolni.

VI. Saját tulajdonú gépjármű igénybevétele

1. Saját tulajdonú gépjármű hivatali célra történő igénybevételét a jegyző, illetve a polgármester engedélyezheti.

Saját tulajdonú gépjárművet hivatalos célra csak az önkormányzat illetve intézményei által foglalkoztatott személy használhat, amennyiben azt gazdaságossági, hatékonysági, vagy más körülmények indokolják és hivatali gépjármű nem áll rendelkezésre.

Az engedélyezés szempontjai:

- saját gépjárművel történő utazás olcsóbb, mint a menetrendszerinti közlekedési eszköz
- a saját gépjárművel használatával járó többletköltség időmegtakarítással jár
- az adott feladat teljesítése más módon nem oldható meg

Saját tulajdonú gépjárműnek minősül a munkavállaló, továbbá a PTK -ban közeli hozzátartozóként megjelölt személy, melynek tulajdonjogát Szja Tv. 3. mell. IV. fejezet 9. § értelmében a Közlekedési

Igazgatási Hatóság által kiadott törzskönyv, illetve ezen hatóság által kiadott igazolással köteles igazolni.

A munkavállaló az engedély birtokában kötelezi magát arra, hogy az általa hivatali célra használt gépjárművet a szükséges és érvényes hatósági engedélyekkel és megfelelő műszaki állapotban működteti, valamint rendelkezik érvényes vezetői engedéllyel.

A munkavállaló tudomásul veszi, hogy a saját tulajdonú gépjármű hivatali célú használata estén a gépjárműben és a saját vagyontárgyaiban keletkezett károkért az Önkormányzatot semmiféle felelősség és kártérítési kötelezettség nem terheli. Amennyibe saját gépjárműben tárolt hivatali vagyontárgy (pl. laptop, műszer) sérülése vagy elvesztése következik be, a munkavállalót kártérítési kötelezettség terheli.

Saját tulajdonú gépjármű hivatali célra történő igénybevételéért a gépjármű tulajdonosát a mindenkor érvényes jogszabályok szerinti költségtérítés illeti meg. Az elszámolás kiküldetési rendelvény alapján történik utólagos elszámolással. A költségtérítés a norma szerinti üzemanyag költség és a 15,- Ft/km általános személygépjármű normaköltség összege. Norma szerinti üzemanyag költség: a kiküldetési rendelvényben meghatározott távolságra, a 60/1992 (IV.1) Korm.rend.-ben meghatározott fogyasztási norma szerint, érvényes NAV üzemanyagáron számolt összeg.

2. Saját személygépjárművel történő munkába járás

Engedélyezése az intézményvezetők hatásköre. Önkormányzatunknál minden intézmény vonatkozásában havi elszámolás alapján történik utólagosan 27,-Ft /km térítéssel, mely leigazolás után havi számfejtéssel - utalással, illetve házipénztárból - kerül kifizetésre.

VII. Taxi igénybevétele

Taxi igénybevétele csak szolgálati feladat ellátásával összefüggésben történhet, használata az intézményvezetők engedélyéhez kötött.

VIII. Záró rendelkezések

Képviselő-testület által elfogadva: /2023.(…...) sz. határozattal. A szabályzat rendelkezését 2023. január 01. napjától kell alkalmazni, ezzel hatályát veszti a korábbi szabályozás.

Cserkeszőlő, 2023. január……..

…….	…..……
Varga Attila	dr. Tóth Dániel
polgármester	jegyző
…….	……..
Tóth Krisztina	Gazsi József
intézményvezető	mb. intézményvezető
PS ÁMK Cserkeszőlő	Cserkeszőlő Fürdő és Gyógyászati Központ

1. számú melléklet

Gépjármű üzemeltetési szabályzat

Cserkeszőlő Községi Önkormányzat

Gépjárművek vezetői táblázat:

Forgalmi rendszám, gépjármű megnevezése	Gépjármű vezetői
NGJ-313 Skoda Yeti	
NGJ-314 Skoda Yeti	
MGC-438 Skoda Fabia	
MGC-438 Skoda Fabia	
MGC-438 Skoda Fabia Ambition	
KNE-870 Skoda Fabia Praktik	
KBY-391 Skoda Fabia Sedan	
LLW-118 Ford Transit	
SVL-770 Ford Transit Custom	
IKA-148 Peugeot Partner	
IHC-876 VW Transporter	
NGW-667 EOSZ180E típusú autóbusz	

9. napirend

Előterjesztés:

Címe:

A „Kútház építése Cserkeszőlőn” tárgyú építési beruházás kivitelezése tárgyában kötött vállalkozási szerződés 1. számú módosításának jóváhagyása, valamint szerződéskötéshez való hozzájárulás

Testületi ülés dátuma:

2023. 02. 07.

Készítés ideje:

2023. 02. 06.

Készítette:

Gergely Angéla asszisztens

Ellenőrizte:

dr. Tóth Dániel jegyző

Jóváhagyta:

dr. Tóth Dániel jegyző

Előterjesztő

Miklós-Tóth Anita pályázati referens

	Nyílt ülés	Zárt ülés
Képviselő-testület	**X**	
Pénzügyi-Ügyrendi és Foglalkoztatási Bizottság	**X**	
Szociális Bizottság		

Cserkeszőlő Községi Önkormányzat
5465Cserkeszőlő, Köztársaság tér 1.
telefon: (56) 568-451 • fax: (56) 568-462

ELŐTERJESZTÉS

a „Kútház építése Cserkeszőlőn” tárgyú építési beruházás kivitelezése tárgyában kötött vállalkozási szerződés 1. számú módosításának jóváhagyása, valamint a szerződéskötéshez való hozzájárulás

Tisztelt Képviselő-testület!

A Cserkeszőlő Községi Önkormányzat (továbbiakban: Önkormányzat), 2022. 10. 28.-án vállalkozási szerződést kötött az Atryum Invest Kft-vel (adósz.: 13635516-2-43) a „Kútház építése Cserkeszőlőn” című TOP-1.2.1-16-JN1-2019-00012 számú projekt kivitelezői tevékenységének elvégzésre.
A fenti vállalkozási szerződés módosítása vált szükségessé a Kbt. 141.§ (2) bekezdése alapján, a műszaki tartalomra és ezzel összefüggésben a szerződéses árra, valamint a teljesítési határidőre vonatkozóan, az alábbi okok miatt.

- A teljesítési határidő 7 napos meghosszabbítását a műszaki tartalom változással kapcsolatos tervezési munka indokolja.
  A műszaki tartalom módosítás összefoglalva: Vállalkozó a 2022.11.07-én történt, fotódokumentációval igazolt próbaásás alapján statikus bevonásával megállapította, hogy a próbaásás a partrészén beomlik, azaz a homokos talaj állékonysága nem megfelelő, így jelentős kivitelezés-technikai kockázatot rejt magában. A statikus mindezt írásos szakmai véleményével is megalapozta. Ennek megfelelően a Vállalkozó szükségesnek tartja, hogy az épület tervezett sávalapozása (vasalt gerendarács alapozás) kiváltásra kerüljön cölöpalapozásra, a cölöpalapokon végig futó talpgerenda rács rendszerrel. Vállalkozó a vonatkozó tervdokumentáció készítőjével is egyeztetett, aki ezzel egyetértett.
  Így a teljesítési határidő: a munkaterület átadásától számított 6 hónap + 7 nap azzal, hogy ezen időtartamba nem számít bele a hővezeték kiváltás miatti akadályoztatás időtartama (ez utóbbi időtartam 2022.12.13-tól a hővezeték kiváltás műszaki átadás-átvételének dokumentált teljesítéséig tart).

- A Vállalkozó 2022.12.12-én a vízvezeték nyomvonalának kiemelése során felfedezte, hogy az építési területen talált hővezeték magassági vonalvezetése miatt az út és parkoló építés munkáit nem lehet végezni, a hővezeték kiváltása szükséges. Vállalkozó erre hivatkozva 2022.12.13-án akadályt közölt. Az akadályra okot adó körülmény nem volt előre látható, mivel a tervezési szakaszban a tervezők joggal feltételezték, hogy a föld alá kerülő 200-as acél vezeték folytonossága fennáll és a tervezett új parkoló alatt, az olyan mélységben fut, ami nem akadályozza a parkoló megépítését. Megrendelő feltárta az érintett vezetéket, döntött az akadályozást előidéző eternit (azbesztcement) cső kiváltásáról, magára vállalva annak költségét. A kiváltással járó munka határideje 2023.02.22., azonban ez a határidő – az import

anyagbeszerzés miatt – teljesítési kockázatot rejt magában. Az akadályoztatás időtartama így 2022.12.13-tól a hővezeték kiváltás műszaki átadás-átvételének dokumentált teljesítéséig tart. A kiváltás következtében módosul a teljesítési határidő, azonban sem a szerződés műszaki tartalma, sem a szerződéses ár nem változik.

A vállalkozási szerződésben rögzített építési munka ellenértéke: nettó 299.978.109 Ft, mely nettó 175.106 Ft (0,06%)-al növekszik, mely a sávalap cölöp alapra történő kiváltásának többletköltsége.
Így a szerződés módosításban a vállalkozói díj: nettó 300.153.215 Ft-ra módosul.

A vállalkozói díjjal arányosan módosul a vállalkozási szerződés szerinti teljesítési biztosíték (nettó vállalkozói díj 5%-a) és a jótállási biztosíték (nettó vállalkozói díj 3%-a) összege.
Az emelt összegű teljesítési biztosíték (15.007.661 Ft) a vállalkozó által megfizetésre került az Önkormányzat pályázati számlájára.

Kérem a Tisztelt Képviselő-testületet, vitassa meg az előterjesztést és fogadja el.

Melléklet:

- **Vállalkozási szerződés 1. sz. módosítás tervezet és mellékletei**

Cserkeszőlő, 2023. február 6.

Varga Attila sk.
polgármester

HATÁROZATI JAVASLAT:

…./2023.(II. 7.) sz. Cserkeszőlő Községi Önkormányzat Képviselő-testületének határozata

- Döntés a „Kútház építése Cserkeszőlőn” tárgyú építési beruházás kivitelezése tárgyában kötött vállalkozási szerződés 1. számú módosításának jóváhagyásáról, valamint a szerződéskötéshez való hozzájárulásról

Cserkeszőlő Községi Önkormányzat Képvisel-testülete elfogadja a „Kútház építése Cserkeszőlőn” című TOP-1.2.1-16-JN1-2019-00012 számú projekt kivitelezői tevékenységének elvégzésre kötött vállalkozási szerződés módosítását, a Kbt. 141.§ (2) bekezdése alapján, a műszaki tartalomra és ezzel összefüggésben a szerződéses árra, valamint a teljesítési határidőre vonatkozóan.

A képviselőtestület felhatalmazza a polgármestert a vállalkozási szerződés 1. számú módosításának megkötésére, a mellékelt szerződés tervezetnek megfelelő tartalommal.

Erről értesülnek:
- Képviselő-testület tagjai - Helyben
- Varga Attila polgármester - Helyben
- Horváth Attila alpolgármester
- dr. Tóth Dániel jegyző - Helyben
- Pénzügyi csoport – Helyben
- Atryum Invest Kft. – 1186 Budapest, Margó Tivadar u. 220.

Kmf.

Varga Attila sk.
polgármester

dr. Tóth Dániel sk.
jegyző

VÁLLALKOZÁSI SZERZŐDÉS 1. SZ. MÓDOSÍTÁSA

amely létrejött egyrészről

Cserkeszőlő Községi Önkormányzat
székhelye: 5465 Cserkeszőlő, Köztársaság tér 1.
adószám: 15732925-2-16
bankszámlaszám: 10045002-00339272-00000079
naplóügyfél-jel (NÜJ): 873553728
képviseli: Varga Attila polgármester, mint megrendelő – a továbbiakban: **Megrendelő** –

másrészről az

ATRYUM INVEST Kft.
székhely: 1186 Budapest, Margó Tivadar u. 220.
Cg. száma: 01-09-865491
adószáma: 13635516-2-43
kivitelezői nyilvántartási száma: 11A09919
bankszámlaszám: 12050002-00127937-00100000
képviseli: Kovács György ügyvezető, mint vállalkozó – a továbbiakban:
Vállalkozó –

között a mai napon, az alábbi feltételekkel:

Szerződő felek rögzítik, hogy a *„Kútház építése Cserkeszőlőn”* elnevezésű építési beruházás (pályázati azonosító: TOP-1.2.1-16-JN1-2019-00012) kivitelezése tárgyában 2022. október 3-án, az előzetesen lefolytatott feltételes közbeszerzési eljárás eredményeként vállalkozási szerződést (a továbbiakban: Szerződés) kötöttek, a Szerződés 2022. október 28-án lépett hatályba. Szerződő felek a Szerződést a mai napon, a Kbt. 141.§ (2) bekezdése alapján, a műszaki tartalomra és ezzel összefüggésben a szerződéses árra, valamint a teljesítési határidőre vonatkozóan az alábbiak szerint módosítják:

I. **Előzmények**:

1. A Vállalkozó műszaki jellegű kivitelezés-technikai kockázat miatti kezdeményezése kapcsán 2022. november 9-én felvett kooperációs jegyzőkönyvben foglaltaknak megfelelően szükségessé vált egyrészt a műszaki tartalom (alapozási mód), másrészt ezzel összefüggésben a szerződéses ár és a teljesítési határidő 7 nappal történő módosítása. A teljesítési határidő 7 napos meghosszabbítását a műszaki tartalom változással kapcsolatos tervezési munka indokolja.
2. A Vállalkozó 2022.12.12-én a vízvezeték nyomvonalának kiemelése során felfedezte, hogy az építési területen talált hővezeték magassági vonalvezetése miatt az út és parkoló építés munkáit nem lehet végezni, a hővezeték kiváltása szükséges. Vállalkozó erre hivatkozva 2022.12.13-án akadályt közölt. Az akadályra okot adó körülmény nem volt előre látható, mivel a tervezési szakaszban a tervezők joggal feltételezték, hogy a föld alá kerülő 200-as acél vezeték folytonossága fennáll és a tervezett új parkoló alatt, az olyan mélységben fut, ami nem akadályozza a parkoló megépítését. Megrendelő feltárta az érintett vezetéket, döntött az akadályozást előidéző eternit (azbesztcement) cső kiváltásáról, magára vállalva annak költségét. A kiváltással járó munka határideje 2023.02.22., azonban ez a határidő – az import anyagbeszerzés miatt – teljesítési kockázatot rejt magában. Az akadályoztatás időtartama így 2022.12.13-tól a hővezeték kiváltás műszaki átadás-átvételének dokumentált teljesítéséig tart. A kiváltás következtében módosul a teljesítési határidő, azonban sem a szerződés műszaki tartalma, sem a szerződéses ár nem változik.

II. **A szerződés módosítása**:

1. Módosul a Szerződés műszaki tartalma a jelen szerződésmódosítás mellékletét képező költségvetés szerinti, a műszaki ellenőr által jóváhagyott új alapozási mód következtében.
A műszaki tartalom módosítás összefoglalva: Vállalkozó a 2022.11.07-én történt, fotódokumentációval igazolt próbaásás alapján statikus bevonásával megállapította, hogy a próbaásás a partrészén beomlik, azaz a homokos talaj állékonysága nem megfelelő, így jelentős kivitelezés-technikai kockázatot rejt magában. A statikus mindezt írásos szakmai véleményével is megalapozta. Ennek megfelelően a Vállalkozó szükségesnek tartja, hogy az épület tervezett sávalapozása (vasalt gerendarács alapozás) kiváltásra kerüljön cölöpalapozásra, a cölöpalapokon végig futó talpgerenda rács rendszerrel. Vállalkozó a vonatkozó tervdokumentáció készítőjével is egyeztetett, aki ezzel egyetértett.

2. A I. pontban foglaltak következtében a Szerződés 4. pontja az alábbiak szerint módosul:

„**4. A teljesítési határidő: a munkaterület átadásától számított 6 hónap + 7 nap azzal, hogy ezen időtartamba nem számít bele a hővezeték kiváltás miatti akadályoztatás időtartama (ez utóbbi időtartam 2022.12.13-tól a hővezeték kiváltás műszaki átadás-átvételének dokumentált teljesítéséig tart).”**

3. A II 1. pontban foglaltak következtében a Szerződés 6.1. pontja (Vállalkozói díj) az alábbiak szerint módosul:

„6.1. A jelen szerződés szerinti építési munka ellenértéke:
Nettó: 300.153.215,- Ft
Szerződő felek megállapítják, hogy a vállalkozói díj az általános forgalmi adóról szóló 2007. évi CXXVII. törvény 142. § (1) bekezdés b) pontja alapján a fordított adózás hatálya alá esik, azaz a vállalkozói díj tekintetében az általános forgalmi adót a Megrendelő fizeti.”

(A Szerződés eredeti ellenértéke nettó 299.978.109,- Ft volt.)

Szerződő felek rögzítik, hogy az ellenérték növekedése (nettó 175.106,- Ft, 0,06 % növekedés) nem éri el az eredeti szerződés értékének 15%-át, valamint a módosítás nem változtatja meg a szerződés általános jellegét és illeszkedik az eredeti szerződés jellegéhez. (Kbt. 141.§ (2) bekezdés b) alpont.)

4. A II.3. pontban foglaltak következtében a Szerződés 10.3. pontjának (Teljesítési biztosíték) első mondata az alábbiak szerint módosul:

„10.3. **Teljesítési biztosíték**
Vállalkozó köteles a jelen szerződés hatályba lépésének napján a **nettó ellenszolgáltatás (nettó vállalkozó díj) 5 %-a, azaz 15.007.661,- Ft összegű teljesítési biztosítékot** a végszámla benyújtásáig terjedő időszakra Megrendelő rendelkezésére bocsátani a Kbt. 134. § (6) bekezdés a) pontjában meghatározott módok közül.”

5. A II.3. pontban foglaltak következtében a Szerződés 10.4. pontjának (Jótállási biztosíték) első mondata az alábbiak szerint módosul:

„10.4. **Jótállási biztosíték**
Vállalkozó köteles a végszámla benyújtásával egyidejűleg – annak kiegyenlítési feltételeként – **a nettó ellenszolgáltatás (vállalkozó díj) 3 %-a, azaz 9.004.596,- Ft összegű jótállási biztosítékot**

az általa vállalt jótállási időszak végéig terjedő időszakra (10.2.1. pont) Megrendelő rendelkezésére bocsátani a Kbt. 134. § (6) bekezdés a) pontjában meghatározott módok közül."

6. A Szerződés egyéb rendelkezései változatlan formában továbbra is érvényesek.

Felek a jelen vállalkozási szerződésmódosítást elolvasás és együttes értelmezést követően, mint akaratukkal mindenben megegyezőt jóváhagyólag aláírták.

Cserkeszőlő, 2023. február ….

.....	.....
MEGRENDELŐ	VÁLLALKOZÓ
Cserkeszőlő Községi Önkormányzat	ATRYUM INVEST Kft.
Varga Attila polgármester	Kovács György ügyvezető

Ellenjegyezte:

…….

Mellékletek:
-1_Kooperációs jkv váll. szerződés módosításról
-2_Próbaásás fotók
-3_Tervezői szakmai alátámasztó nyilatkozat
-4_Eredeti tervező hozzájárulása más tervezőhöz
-*5_TERVEK*: 5_S-1 KÚTHÁZ ÉS PIHENŐKERT ALAPOZÁS, 5_S-2 L1 JELŰ LEMEZVASALÁS, 5_S-3 KÚT KERÍTÉS ALAPOZÁS, 5_S-4 HULLADÉKTÁROLÓ ALAPOZÁS, 5_Tartószerkezeti műszaki leírás
-6_Elmaradó és új helyettesítő tételek
-7_Váll. szerz.mód. nem eng.köteles tájék.
-8_Termálvezeték kiépítés vállalkozási szerződés

JEGYZŐKÖNYV

Készült: 2022. 11. 09-én Cserkeszőlő Polgármesteri Hivatal, 5465 Cserkeszőlő, Köztársaság tér 1.

Jelen vannak:

Név	Képviselt cég/intézmény	Beosztás	Aláírás
Varga Attila	Cserkeszőlő Községi Önkormányzat (Megrendelő)	polgármester	
Kovács György	Atryum Invest Kft. (Vállalkozó)	ügyvezető	
Miklós-Tóth Anita	Cserkeszőlő Községi Önkormányzat	pályázati referens	
Nagyistók Imre Tibor	e.v. 6640 Csongrád, Kis-Tisza u. 2.	műszaki ellenőr	
Dr. Géczi József	e.v. 6723 Szeged, Malom u. 16/B.	FAKSZ	

Tárgy: A TOP-1.2.1-16-JN1-2019-00012 kódszámú pályázat keretében megvalósuló „***Kúthász építése Cserkeszőlőn***" című projekt kapcsán felmerült – műszaki módosításra és határidő meghosszabbításra vonatkozó - szerződésmódosítási igény elfogadása

Megrendelő neve és címe: Cserkeszőlő Községi Önkormányzat
(5465 Cserkeszőlő, Köztársaság tér 1.)
Vállalkozó neve és címe: Atryum Invest Kft. (1186 Budapest, Margó Tivadar u. 220.)

Megrendelő a Kbt. 112. § (1) bekezdés b) pont szerinti nyílt közbeszerzési eljárást folytatott le a „*Kúthász építése Cserkeszőlőn*" elnevezésű építési beruházás (pályázati azonosító: TOP-1.2.1-16-JN1-2019-00012) kivitelezése tárgyában, mely közbeszerzési eljárás nyertese a Vállalkozó. A közbeszerzési eljárás a Kbt. 135.§ (12) bekezdése alapján feltételes. Megrendelő és Vállalkozó a vállalkozási szerződést 2022.10.03-án aláírta, a szerződés 2022.10.28-án lépett hatályba.

Vállalkozó a kivitelezés helyszínének aktuális megtekintése során nem látta megfelelőnek a homokos talajt, ezért a Megrendelőt kérte fel próbaásás elvégzésére, tekintettel arra, hogy a munkaterület átadásának feltételeit – víz és elektromos vételezési lehetőséget – Megrendelő még nem tudja biztosítani. (A Szerződés 9.2. pontja szerint az a Megrendelő kötelezettsége.) Vállalkozó a 2022.11.07-én történt, fotódokumentációval igazolt próbaásás alapján statikus bevonásával megállapította, hogy a próbaásás a partrészén beomlik, azaz a homokos talaj állékonysága nem megfelelő, így jelentős kivitelezés-technikai kockázatot rejt magában. A statikus mindezt írásos szakmai véleményével is megalapozza. Ennek megfelelően a Vállalkozó szükségesnek tartja, hogy az épület tervezett sávalapozása (vasalt gerendarács alapozás) kiváltásra kerüljön cölöpalapozásra, a cölöpalapokon végig futó talpgerenda rács rendszerrel. Vállalkozó a vonatkozó tervdokumentáció készítőjével is egyeztetett, aki ezzel egyetértett. Vállalkozó ezért a mai napon a Megrendelő hozzájárulását kéri egyrészt a műszaki módosításra (a tervmódosítást saját költségén elvégeztetve),

másrészt a műszaki módosításból adódó időbeli csúszás miatt a szerződéses teljesítési határidejének 2 hónappal történő meghosszabbítására. A Vállalkozó a kiviteli munkálatokat (alapozás) a munkaterület átvételét követően sem tudja azonnal megkezdeni, amíg az átterveztetés és a szerződésmódosítás jóváhagyása meg nem történt. Megrendelő és a műszaki ellenőr a módosítási igényt indokoltnak tartja és elfogadja. Felek megállapodnak abban, hogy szerződésmódosításban rögzítik a műszaki tartalom változást, a teljesítési határidő 2 hónappal történő meghosszabbítását, valamint a műszaki tartalom változásból adódó szerződéses összeg változást.

A tervezett műszaki módosítási javaslat az épület megjelenésében nem jelent semmilyen eltérést, statikailag és műszakilag azonos, vagy magasabb értéket képvisel.

A jegyzőkönyvben foglaltakat a közbeszerzési eljárást lebonyolító Inter-Theta Bt. által az eljárásba bevont Dr. Géczi József felelős akkreditált közbeszerzési szaktanácsadó jóváhagyja.

K.m.f.

CSÉRKESZŐLŐ KÖZSÉGI ÖNKORMÁNYZAT

Próbaásás fotók





TARTÓSZERKEZETI TERVEZŐI NYILATKOZAT

a

Cserkeszőlő, A TOP-1.2.1-16-JN1-2019-00012 kódszámú pályázat keretében megvalósuló „*Kútház építése Cserkeszőlőn*" című projekt kapcsán felmerült alapozási kérdésekről

A területre dr. Vásárhelyi Balázs okl. építőmérnök, geotechnikai tervező készített talajvizsgálati jelentést 2021 augusztus hónapban.

A szakvélemény az épületek alapozását síkalapozással is engedélyezte, de a földmunkáknál rézsűs földkiemelést javasolt, helyenként szádfalas munkatér-határolással, a többi helyen szögezettt löttbetonos rézsűbiztosítással.

A kivitelező által elvégzett helyszíni feltásások igazolták azt hogy a talaj rendkívül homokos, omlékony, a síkalapozás a sok földmunka miatt jelentős többletköltséget és időveszteséget okozna.

Javaslom helyette rövid fúrt cölöpalapozás készítését, a cölöpalapok felett a szükséges helyeken talpgerenda koszorú összekötéssel.

Alapozási mélységként a -1,00 m-t javaslom, a kisebb terhelésű részeken Ø 20 cm, a nagyobb terhelésű részeken Ø 60 cm átmérőjű cölöpökkel.

Budapest, 2022. 11. 08.

Készítette:

Kelemen Sándor
okl. szerkezetépítő mérnök
T – T – 16 – 0264
tartószerkezeti szakértő
SZÉS - 1 – 16 – 0264
5008 Szolnok, Körte u. 41.

Gmail László Kisvárdai <kisvardail58@gmail.com>

FW: Cserkeszőlő

1 üzenet

Atryum Invest Kft <atryum02@t-online.hu> 2022. november 9. 14:18
Válaszcím: atryum02@t-online.hu
Címzett: László Kisvárdai <kisvardail58@gmail.com>

Üdvözlettel Kovács György

From: info@obermayerkft.hu <info@obermayerkft.hu>
Sent: Tuesday, October 4, 2022 11:53 AM
To: atryum02@t-online.hu
Cc: 'G3 Project' <g3project@g3engineers.com>
Subject: RE: Cserkeszőlő

Kedves György!

Köszönöm a türelmét, sajnos egyéb elfoglaltságok, problémák miatt nem tudtuk vállalni az alapozás áttervezését.

Természetesen hozzájárulok, hogy az Önök által választott tartószerkezeti tervező kolléga elkészítse a tervet.

A csatolt anyagban van az általunk tervezett alapozás, a számítási modell és a talajvizsgálati jelentés szíves felhasználásra.

Kérdés esetén állok rendelkezésre.

Üdvözlettel:

M. Obermayer Éva

statikus tervező

m: +36-30/984-0375

From: Atryum Invest Kft <atryum02@t-online.hu>
Sent: Wednesday, September 28, 2022 11:59 AM
To: info@obermayerkft.hu
Subject: Cserkeszőlő

Kedves Éva!

A mai napon történt telefoni megbeszélésünknek megfelelően megküldöm az emlékezetető emait,

hogy a Cserekeszőlő kútház statikai tervdokumentációjának fürt rövid cölöp alapozás módosított terveire illetve az előregyártott vb. pillér és gerenda váz módosított terveire tegyen ajánlatot, a vállalási határidő megjelölésével.

A rendelkezésre álló fúró száraink 200, 600, 750 mm átmérőjű.

Köszönettel Kovács György

ügyvezető

Atryum Invest Kft

---

2 melléklet

220928_adat colopozeshez.zip
6698K

Aláírt nyilatkozat.pdf
33K

KÚTHÁZ ÉS PIHENŐKERT ALAPOZÁS
M=1:50

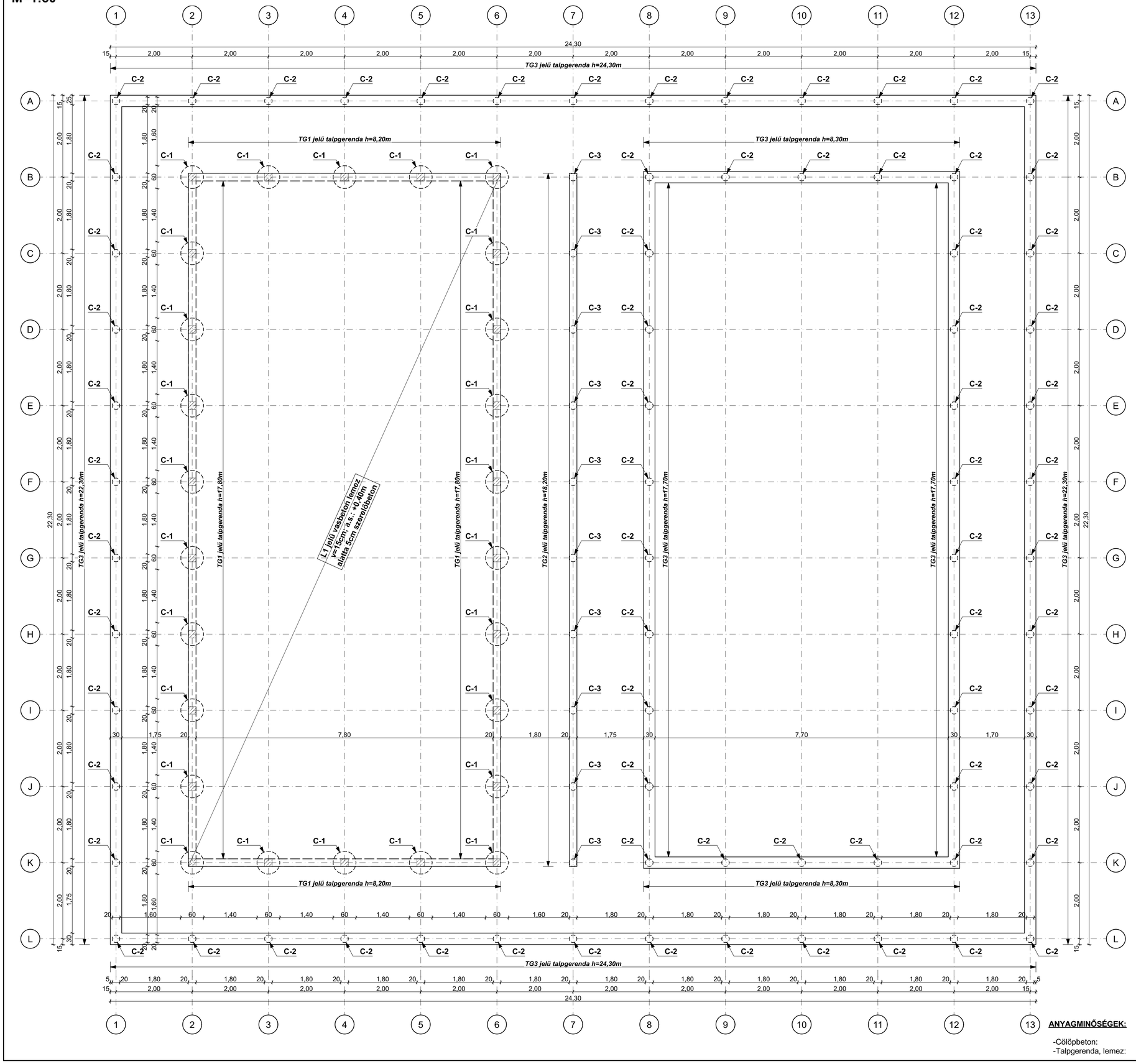

RÉSZLETEK
M=1:20

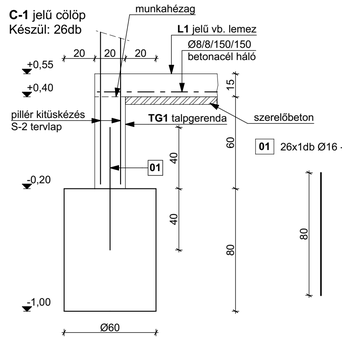

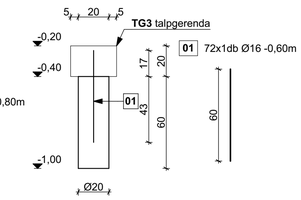

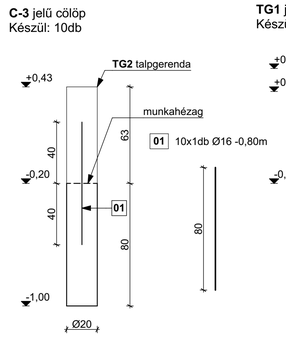

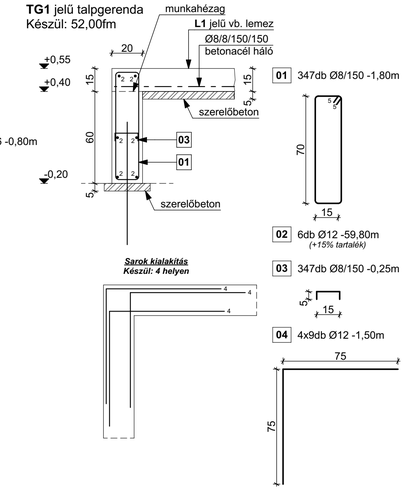

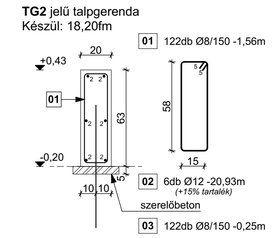

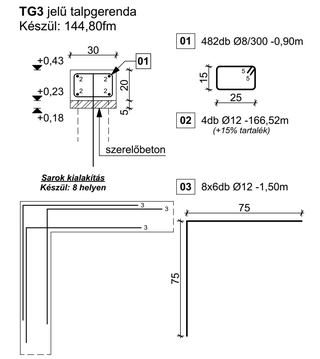

	BETONACÉL KIMUTATÁS				Σ HOSSZ			
	JEL	DB	ÁTM.	HOSSZ	Ø 8	Ø 10	Ø 12	Ø 16
C-1	01	26	16	0,80				20,80
C-2	01	72	16	0,60				43,20
C-3	01	10	16	0,80				8,00
TG1	01	347	8	1,80	624,60			
	02	6	12	59,80			358,80	
	03	347	8	0,25	86,75			
	04	36	12	1,50			54,00	
TG2	01	122	8	1,56	190,32			
	02	6	12	20,93			125,58	
	03	122	8	0,25	30,5			
TG3	01	482	8	0,90	433,80			
	02	4	12	166,52			666,08	
	03	48	12	1,50			72,00	
Összhossz Ø szerint (m)					1365,97	0,00	1276,46	72,00
Fajlagos tömeg Ø szerint (kg/m)					0,40	0,62	0,89	1,58
Össztömeg Ø szerint (kg)					539,56	0,00	1133,50	113,76
						Összesen:		1787 kg

ANYAGMINŐSÉGEK:

-Cölöpbeton:	C12/16-Xo(H)-16-F2
-Talpgerenda, lemez:	C20/25-Xv(H)-16-F2

A TERV CSAK A MŰSZAKI LEÍRÁSSAL EGYÜTT ÉRVÉNYES!
MÉRETEK A HELYSZÍNEN ELLENŐRIZENDŐK!

TENDERO BT.
1113 Budapest, Zsombolyai u. 1/B. fsz. 4.
Mobil:30/9580-182

Vezető tervező: Kelemen Sándor	Létesítmény helye: **5465 Cserkeszőlő, Forrás utca 18. HRSZ.:02/55**	Tervfajta: kiviteli
Tervező jogosultság: TT-16-0264 E2-16-0128	Megbízó: **Cserkeszőlő Községi Önkormányzat 5465 Cserkeszőlő Köztársaság tér 1.**	Lépték: M = 1:50, 1:20
Tervező:	Munka megnevezése: **KÚTHÁZ TARTÓSZERKEZETI KIVITELI TERVE**	Dátum: 2022. november
Tervező jogosultság:	Tervlap megnevezése: **KÚTHÁZ ÉS PIHENŐKERT ALAPOZÁS**	Rajzszám: S-1

Alaplemez alsó egyrétegű hegesztett hálós vasalása, lemez szegése, és pillérek tüskézése, M=1:50

A Q335B jelölés a Φ8x8x150x150 hegesztett hálót jelenti.

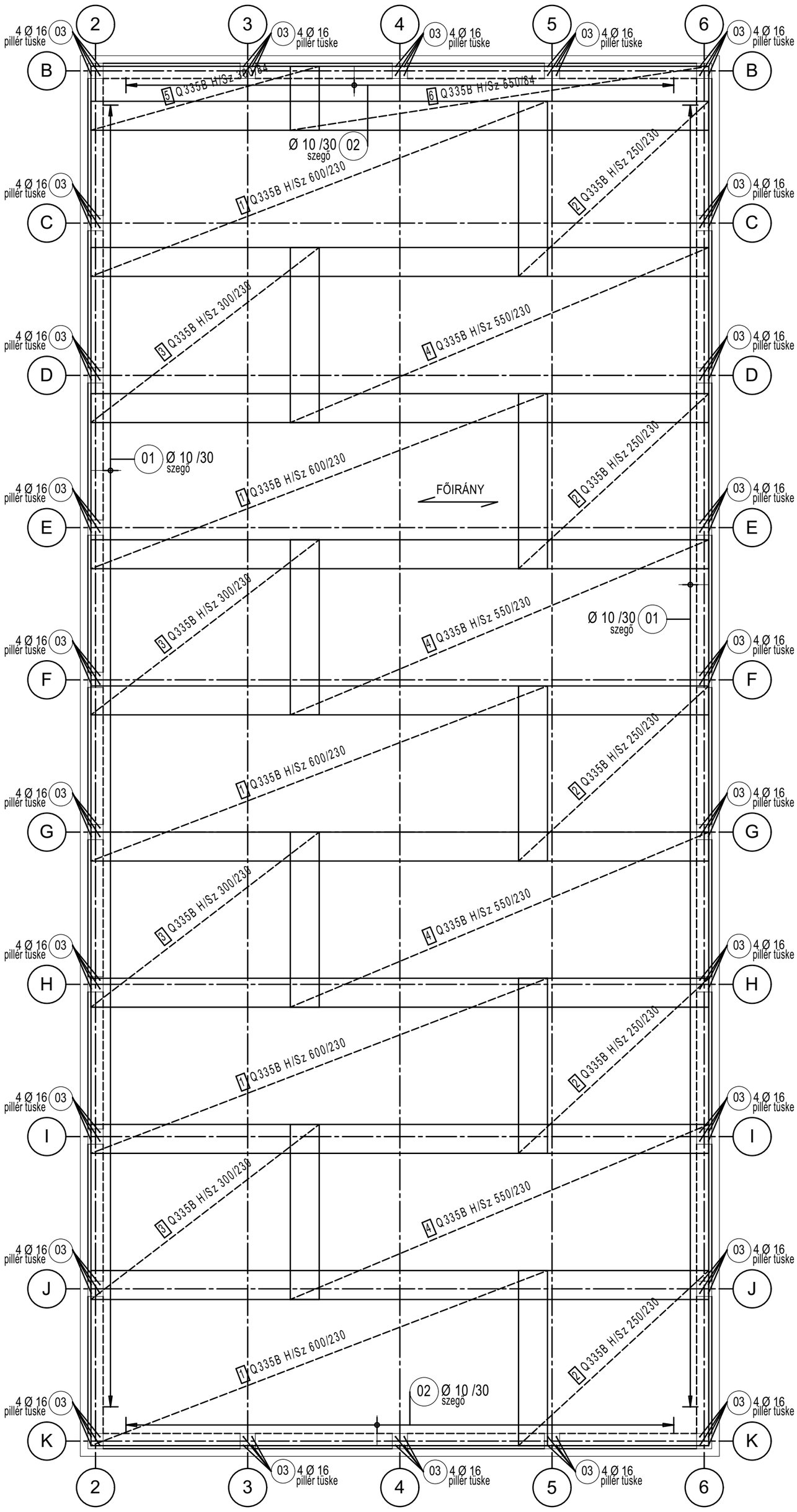

Hegesztett háló - Szabásvázlat

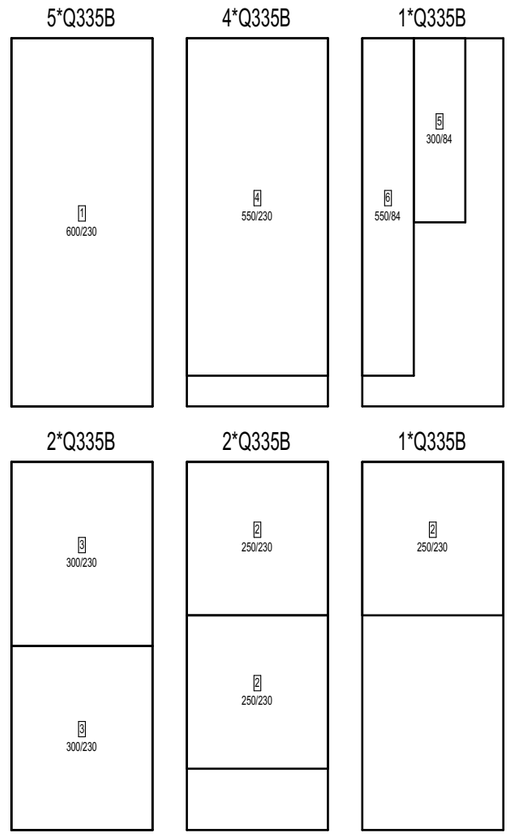

Darab	Név	Bruttó[kg]
15	Q335B	1114.50
15	Összeg	**1114.50**

Megjegyzés a hegesztett hálókhoz:

- A Q335B jelölés a Φ8x8x150x150 hegeszett hálót jelenti.
- Hálók átfedési hossza: 38 cm.

Hegesztett hálólista

Poz.	Darab	Hálójelölés.	Hossz [m]	Szélesség[m]	Súly[kg]
1	5	Q335B	6.000	2.300	371.50
2	5	Q335B	2.500	2.300	154.79
3	4	Q335B	3.000	2.300	148.60
4	4	Q335B	5.500	2.300	272.43
5	1	Q335B	3.000	0.840	13.57
6	1	Q335B	5.500	0.840	24.87

Teljes súly [kg]: 985.76

Vaslista - Hajlítási alakok

Poz.	db	o [mm]	Egyes hossz [m]	Kottázott alak (nem arányos)	Teljes hossz [m]	Tömeg [kg]
01	116	10	0.88	40 / 8	102.08	62.88
02	50	10	0.87	7 / 40	43.50	26.80
03	104	16	1.75	175	182.00	287.20

Teljes tömeg [kg] : 376.88

ANYAGMINŐSÉGEK:

-Cölöpbeton: C12/16-Xo(H)-16-F2
-Talpgerenda, lemez: C20/25-Xv(H)-16-F2

A TERV CSAK A MŰSZAKI LEÍRÁSSAL EGYÜTT ÉRVÉNYES!
MÉRETEK A HELYSZÍNEN ELLENŐRIZENDŐK!

TENDERO BT.
1113 Budapest, Zsombolyai u. 1/B. fsz. 4.
Mobil:30/9580-182

Vezetö tervező: Kelemen Sándor	Létesítmény helye: **5465 Cserkeszőlő, Forrás utca 18. HRSZ.:02/55**	Tervfajta: kiviteli
Tervező jogosultság: TT-16-0264 E2-16-0128	Megbízó: **Cserkeszőlő Községi Önkormányzat 5465 Cserkeszőlő Köztársaság tér 1.**	Lépték: M = 1:50
Tervező:	Munka megnevezése: **KÚTHÁZ TARTÓSZERKEZETI KIVITELI TERVE**	Dátum: 2022. november
Tervező jogosultság:	Tervlap megnevezése: **L1 JELŰ LEMEZVASALÁS**	Rajzszám: S-2

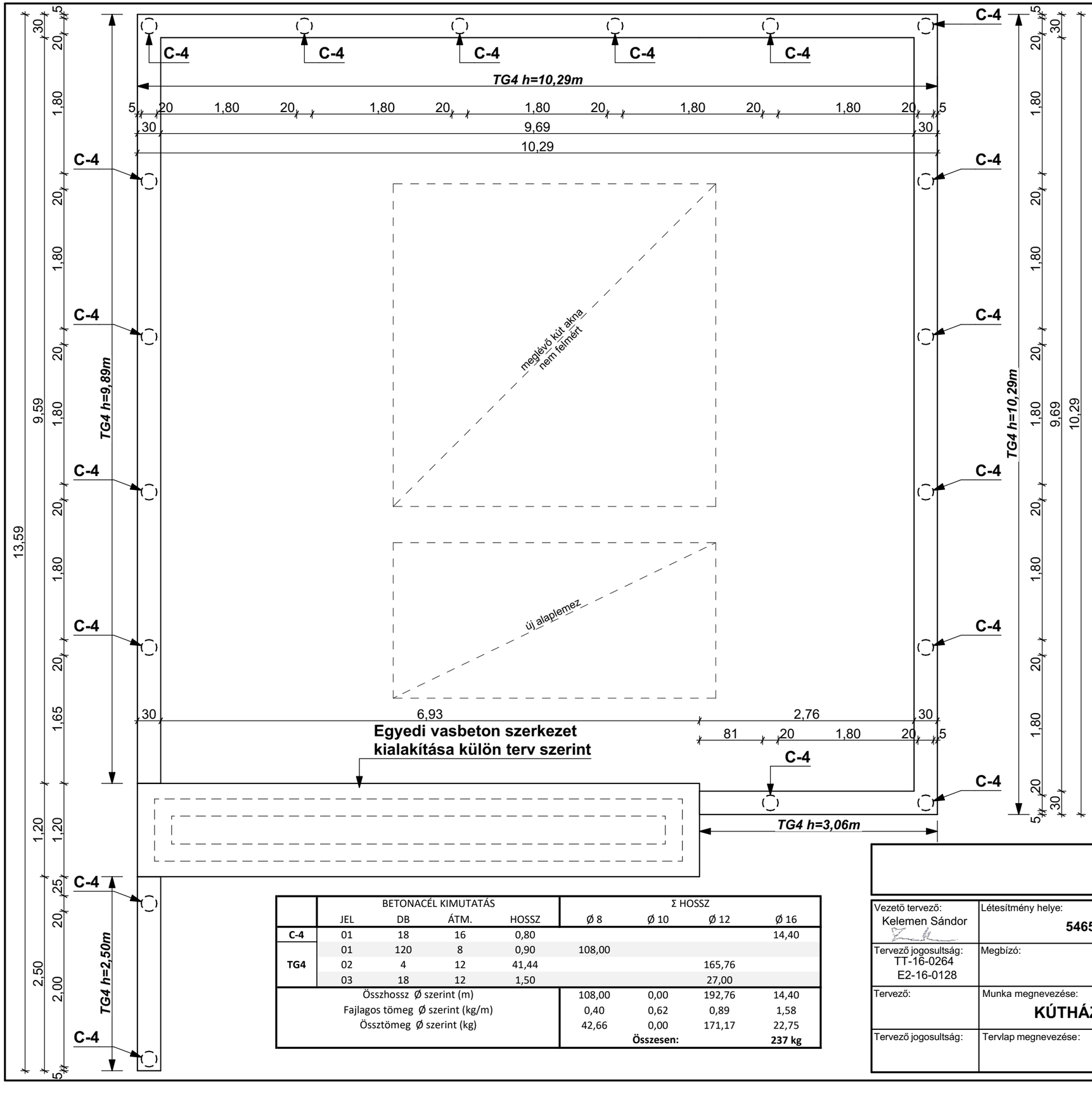

C-4 jelű cölöp
Készül: 18db

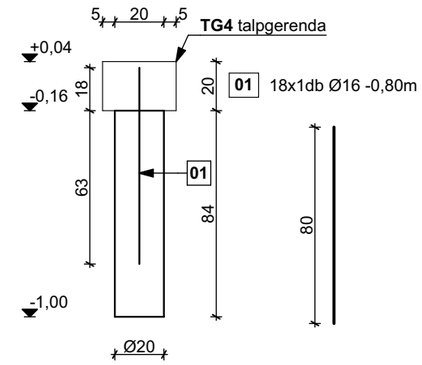

TG4 jelű talpgerenda
Készül: 36,03fm

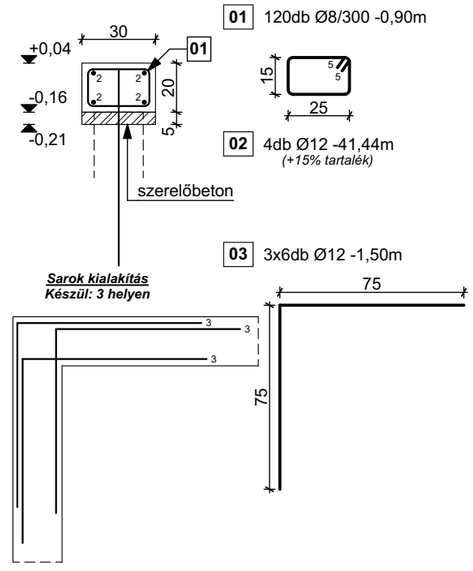

ANYAGMINŐSÉGEK:

-Cölöpbeton:	C12/16-Xo(H)-16-F2
-Talpgerenda, lemez:	C20/25-Xv(H)-16-F2

A TERV CSAK A MŰSZAKI LEÍRÁSSAL EGYÜTT ÉRVÉNYES!
MÉRETEK A HELYSZÍNEN ELLENŐRIZENDŐK!

	BETONACÉL KIMUTATÁS				Σ HOSSZ			
	JEL	DB	ÁTM.	HOSSZ	Ø 8	Ø 10	Ø 12	Ø 16
C-4	01	18	16	0,80				14,40
TG4	01	120	8	0,90	108,00			
	02	4	12	41,44			165,76	
	03	18	12	1,50			27,00	
Összhossz Ø szerint (m)					108,00	0,00	192,76	14,40
Fajlagos tömeg Ø szerint (kg/m)					0,40	0,62	0,89	1,58
Össztömeg Ø szerint (kg)					42,66	0,00	171,17	22,75
						Összesen:		**237 kg**

TENDERO BT.
1113 Budapest, Zsombolyai u. 1/B. fsz. 4.
Mobil:30/9580-182

Vezető tervező: Kelemen Sándor	Létesítmény helye: **5465 Cserkeszőlő, Forrás utca 18. HRSZ.:02/55**	Tervfajta: kiviteli
Tervező jogosultság: TT-16-0264 E2-16-0128	Megbízó: **Cserkeszőlő Községi Önkormányzat 5465 Cserkeszőlő Köztársaság tér 1.**	Lépték: M = 1:50, 1:25
Tervező:	Munka megnevezése: **KÚTHÁZ TARTÓSZERKEZETI KIVITELI TERVE**	Dátum: 2022. november
Tervező jogosultság:	Tervlap megnevezése: **KÚT KERÍTÉS ALAPOZÁS**	Rajzszám: S-3

HULLADÉKTÁROLÓ ALAPOZÁS
M=1:50

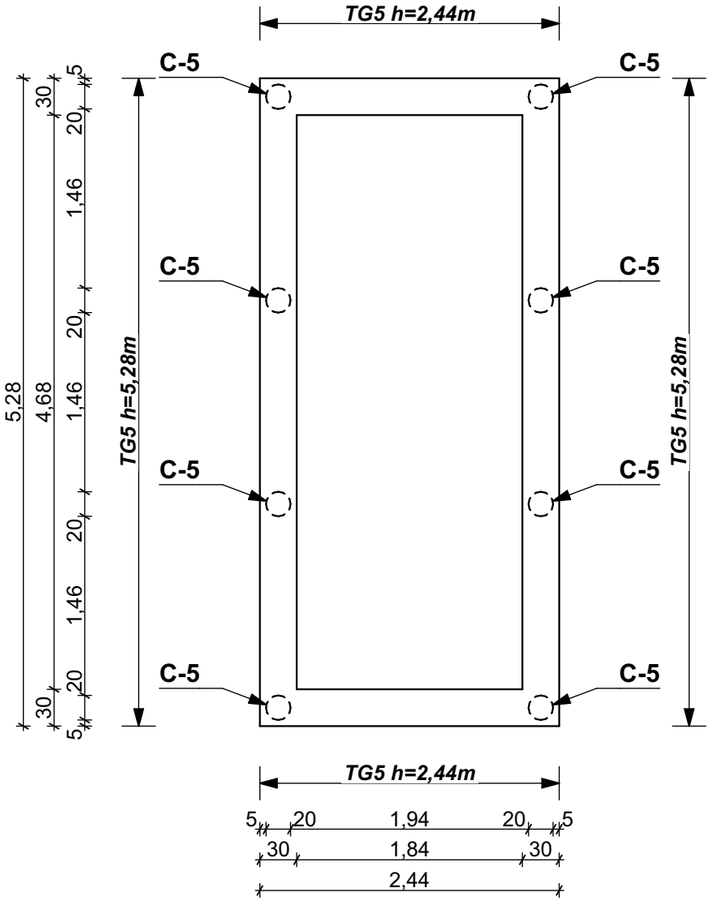

RÉSZLETEK
M=1:20

C-5 jelű cölöp
Készül: 8db

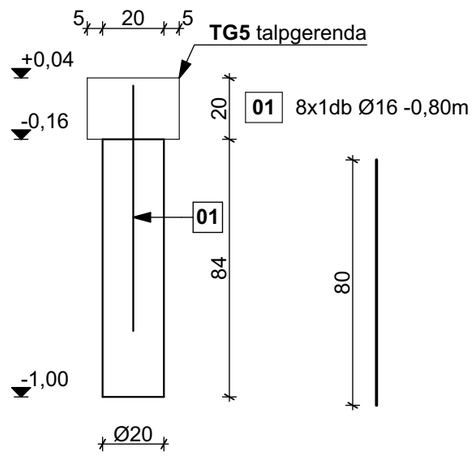

TG5 jelű talpgerenda
Készül: 15,44fm

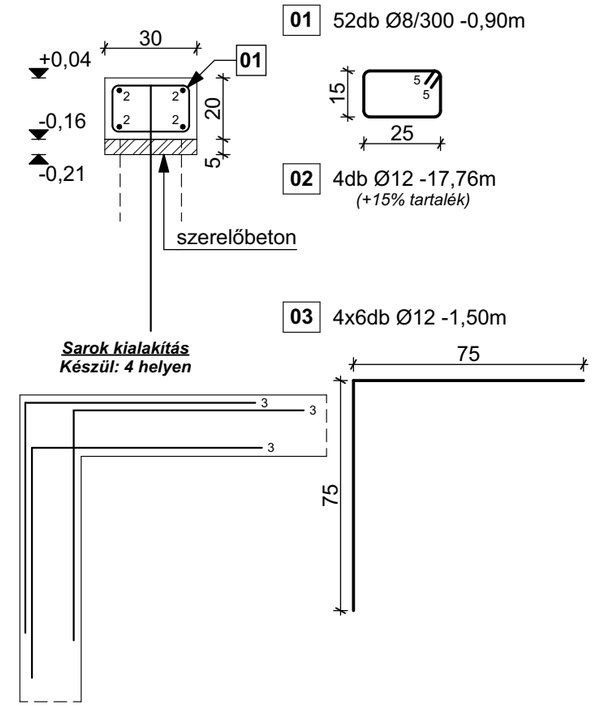

	BETONACÉL KIMUTATÁS				Σ HOSSZ			
	JEL	DB	ÁTM.	HOSSZ	Ø 8	Ø 10	Ø 12	Ø 16
C-5	01	8	16	0,80				6,40
TG5	01	52	8	0,90	46,80			
	02	4	12	17,76			71,04	
	03	24	12	1,50			36,00	
Összhossz Ø szerint (m)					46,80	0,00	107,04	6,40
Fajlagos tömeg Ø szerint (kg/m)					0,40	0,62	0,89	1,58
Össztömeg Ø szerint (kg)					18,49	0,00	95,05	10,11
						Összesen:		**124 kg**

ANYAGMINŐSÉGEK:

-Cölöpbeton: C12/16-Xo(H)-16-F2
-Talpgerenda, lemez: C20/25-Xv(H)-16-F2

A TERV CSAK A MŰSZAKI LEÍRÁSSAL EGYÜTT ÉRVÉNYES!
MÉRETEK A HELYSZÍNEN ELLENŐRIZENDŐK!

TENDERO BT.
1113 Budapest, Zsombolyai u. 1/B. fsz. 4.
Mobil:30/9580-182

Vezetö tervező: Kelemen Sándor	Létesítmény helye: **5465 Cserkeszőlő, Forrás utca 18. HRSZ.:02/55**	Tervfajta: kiviteli
Tervező jogosultság: TT-16-0264 E2-16-0128	Megbízó: **Cserkeszőlő Községi Önkormányzat 5465 Cserkeszőlő Köztársaság tér 1.**	Lépték: M = 1:50, 1:20
Tervező:	Munka megnevezése: **KÚTHÁZ TARTÓSZERKEZETI KIVITELI TERVE**	Dátum: 2022. november
Tervező jogosultság:	Tervlap megnevezése: **HULLADÉKTÁROLÓ ALAPOZÁS**	Rajzszám: S-4

TARTÓSZERKEZETI MŰSZAKI LEÍRÁS

a

Cserkeszőlő, A TOP-1.2.1-16-JN1-2019-00012 kódszámú pályázat keretében megvalósuló „*Kútház építése Cserkeszőlőn*" című projekt tartószerkezeti kiviteli tervéhez

1. **Kútház és pihenőkert alapozás**

   Az alapozási mód cölöpalapozás, Ø 60 cm és Ø20 cm átmérőjű rövid fúrt cölöpökkel.
   Az alapozási sík -1,00 m a cölöpalapok anyaga C12/16-Xo(H)-16-F2 beton.
   A cölöpök tetejét a talpgerenda rögzítése miatt ki kell tüskézni Ø16 betonacélokkal.
   A cölöpök tetejét talpgerendák fogják össze. Anyagminőségük C20/25-Xv(H)-16-F2 beton.
   A TG1 jelű talpgerenda munkahézaggal készül, a kiálló kengyelezéshez és a felső hosszvasakhoz az L1 jelű lemez vasalását be kell kötni. A talpgerenda felső 15 cm vastag részét az L1 lemezzel együtt kell betonozni. Az L1 jelű vasbeton lemez betonminősége szintén C20/25-Xv(H)-16-F2 beton.
   Az L1 lemez alatt 5 cm szerelőbeton 25 cm Trgamma 95%-ra tömörített kavicságyazat és 30 cm Trgamma 90%-ra tömörített homokfeltöltés készül.

2. **Kerítés és hulladéktároló alapozás**

   Az alapozási mód cölöpalapozás, Ø20 cm átmérőjű rövid fúrt cölöpökkel.
   Az alapozási sík -1,00 m a cölöpalapok anyaga C12/16-Xo(H)-16-F2 beton.
   A cölöpök tetejét a talpgerenda rögzítése miatt ki kell tüskézni Ø16 betonacélokkal.
   A cölöpök tetejét talpgerenda fogja össze. Anyagminősége C20/25-Xv(H)-16-F2 beton, mérete 20 x 30 cm.

Budapest, 2022. 11. 21.

Kelemen Sándor
statikus tervező

Megrendelő	**Cserkeszőlő Községi Önkormányzat** Köztársaság tér 1. H-5465 Cserkeszőlő	
Kivitelező	**ATRYUM INVEST Kft.** Margó Tivadar u. 220. H-1186 Budapest	

CSERKESZŐLŐ KÚTHÁZ

5465 CSERKESZŐLŐ | FORRÁS UTCA 18. | HRSZ. 02/55

KÖLTSÉGVETÉSI KIMUTATÁS FŐÖSSZESÍTŐ
SÁVALAPOZÁSRÓL CÖLÖPALAPOZÁSRA TÖRTÉNŐ MÓDOSÍTÁSRA

Elmaradó ajánlati tételek (nettó):	**14 676 825**	Ft
Helyettesítő/új tételek (nettó):	**14 851 931**	Ft
Különbözet (nettó):	**175 106**	Ft

ATRYUM INVEST KFT.
1186 Budapest, Margó Tivadar utca 220
Ass.: 13635516-2-43
Z.

Kelt: **2022. 11. 24.**

ATRYUM INVEST Kft.

A KIMUTATÁS KORREKT, IGAZOLOM.
2022. 11. 24.

NAGYISTÓKI BOR ÉS MŰSZ. ELL.

ELMARADÓ TÉTELEK

		Menny.	e.	A	D	A össz	D össz	A+D össz
03 05	**Földmunkák - Munkaárokkiemelés - alapozás épület és teraszok**							
03 05 H-5	Munkaárok - sávalapok Munkaárok földkiemelése közmű nélküli területen, gépi erővel, kiegészítő kézi munkával, bármely konzisztenciájú, I-IV. oszt. talajban, dúcolás nélkül, 3,0 m² szelvényig	112,00	m3	0	5 000	0	560 000	560 000
03 05 2	Tömörítés - sávalap munkagödör alsó sí Tömörítés bármely tömörítési osztályban hengereléssel, kis felületen, kiegészítő kézi erővel Tömörségi fok: 95%	145,00	m2	0	2 000	0	290 000	290 000
03 05 3	Kitermelt föld elszállítása Kitermelt föld elszállítása és szakszerű lerakása; nem veszélyes; EWC 17 05 04	112,00	m3	0	6 000	0	672 000	672 000
03 06	**Földmunkák - Munkaárokkiemelés - alapozás kút kerítés KA 1 és KA 3 alaptest elmaradó munkái**							
03 06 1	Munkaárok - sávalapok Munkaárok földkiemelése közmű nélküli területen, gépi erővel, kiegészítő kézi munkával, bármely konzisztenciájú, I-IV. oszt. talajban, dúcolás nélkül, 3,0 m² szelvényig	8,75	m3	0	5 000	0	43 750	43 750
03 06 2	Tömörítés - sávalap munkagödör alsó sí Tömörítés bármely tömörítési osztályban hengereléssel, kis felületen, kiegészítő kézi erővel Tömörségi fok: 95%	15,80	m2	0	2 000	0	31 600	31 600
03 06 3	Kitermelt föld elszállítása Kitermelt föld elszállítása és szakszerű lerakása; nem veszélyes; EWC 17 05 04	8,75	m3	0	6 000	0	52 500	52 500
04 01	**Sávalap épület és teraszok**							
04 01 1	Szerelőbeton Szerelő- és védőbeton szállítása és szakszerű beépítése a sávalapok alatt. A statikus tervekben szereplő méretek számolhatók el. A felület sík és léccel lehúzott, 5 cm vastag Betonminőség: C12/15-X0b(H)-16-F2	112,00	m2	2 100	3 600	235 200	403 200	638 400
04 01 2	Sávalapok betonozása Vasalt monolit beton sávalapok készítése, az alsó és felső betonfelület vízszintes, Betonminőség: C25/30-XC2-16-F3	100,00	m3	45 000	9 500	4 500 000	950 000	5 450 000
04 01 3	Alapozás betonacél B500B D8-16 mm Betonacél szállítása hajlítása és elhelyezése minden monolit vasbeton tételhez. Elszámolás a statikus tervező vaskimutatása szerint (a vaslista nettó súlya) Minden szülséges segédanyagot, kötözödrótot, távtartót, és támaszvasat az egységárba be kell kalkulálni	3,20	to	600 000	452 000	1 920 000	1 446 400	3 366 400
04 02	**Sávalap kút kerítése alatt KA 1 és KA 3 alaptest elmaradó munkái**							
04 02 1	Szerelőbeton	15,80	m2	2 100	3 600	33 180	56 880	90 060

			Szerelő- és védőbeton szállítása és szakszerű beépítése a sávalapok alatt. A statikus tervekben szereplő méretek számolhatók el. A felület sík és léccel lehúzott, 5 cm vastag Betonminőség: C12/15-X0b(H)-16-F2						
04	**02**	**2**	Sávalapok betonozása Vasalt monolit beton sávalapok készítése, az alsó és felső betonfelület vízszintes, Betonminőség: C30/37-XC2-XF3-16-F2	11,91	m3	45 000	9 500	535 950	113 145	649 095
04	**02**	**3**	Alapozás betonacél B500B D8-12 mm Betonacél szállítása haljítása és elhelyezése minden monolit vasbeton tételhez. Elszámolás a statikus tervező vaskimutatása szerint (a vaslista nettó súlya) Minden szükséges segédanyagot, kötöződrótot, távtartót, és támaszvasat az egységárba be kell kalkulálni	0,49	to	600 000	452 000	291 000	219 220	510 220
05	**01**		**Vasbeton falak épület és teraszok**							
05	**01**	**1**	Falzsaluzat vasbeton lábazati fal Vasbeton falak kétoldali falzsaluzása, beleértve minden áttörést, kiharapást, és kapcsolatot. kétoldali zsaluzat vasbeton falakhoz, sima, nem nedvszívó felülettel. Beleértve minden hornyot, kiugrást, beharapást, stb. Elszámolás a betonnal érintkező felület szerint. Falvastagsád b = 20 cm Falmagasság szintenként 0,75 m	72,00	m2	4 000	5 600	288 000	403 200	691 200
05	**01**	**2**	Vasbeton lábazati fal Vasbeton falak betonozása kavicsbetonból; teherhordó fal, merevítő fal, liftakna és lépcsőházi fal. Betonminőség C20/25-XC1-16-F3 Zsaluzás és vasalás külön tételben. Falvastagság 20-tól 30 cm-ig. Az acél szerelvények, mint pld. hegesztőlapok beépítésével együtt. (A szerelvények elszámolása külön tételben.) Beleértve az összes 0,5 m2-nél kisebb, szükséges áttörés és nyílás kialakítását és esetleges későbbi lezárását	8,00	m3	45 000	8 000	360 000	64 000	424 000
05	**01**	**3**	Falzsaluzat vasbeton terasztartó fal Vasbeton falak kétoldali falzsaluzása, beleértve minden áttörést, kiharapást, és kapcsolatot. kétoldali zsaluzat vasbeton falakhoz, sima, nem nedvszívó felülettel. Beleértve minden hornyot, kiugrást, beharapást, stb. Elszámolás a betonnal érintkező felület szerint. Falvastagsád b = 20 cm Falmagasság szintenként 0,63 m	24,00	m2	4 000	5 600	96 000	134 400	230 400
05	**01**	**4**	Vasbeton terasztartó fal Vasbeton falak betonozása kavicsbetonból; teherhordó fal, merevítő fal, liftakna és lépcsőházi fal. Betonminőség C20/25-XC1-16-F3	2,40	m3	45 000	8 000	108 000	19 200	127 200

			Zsaluzás és vasalás külön tételben. Falvastagság 20-tól 30 cm-ig. Az acél szerelvények, mint pld. hegesztőlapok beépítésével együtt. (A szerelvények elszámolása külön tételben.) Beleértve az összes 0.5 m2-nél kisebb, szükséges áttörés és nyílás kialakítását és esetleges későbbi lezárását							
05 01 5	Lábazati	falak betonacél B500B D8-16 m	1,00	to	600 000	250 000	600 000	250 000	850 000
		Betonacél szállítása hajlítása és elhelyezése minden monolit vasbeton tételhez. Elszámolás a statikus tervező vaskimutatása szerint (a vaslista nettó súlya) Minden szülséges segédanyagot, kötőződrótot, távtartót, és támaszvasat az egységárba be kell kalkulálni							
				Elmaradó tételek mindösszesen			**8 967 330**	**5 709 495**	**14 676 825**

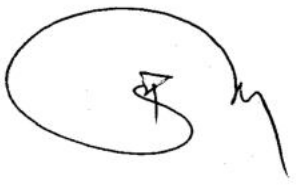

HELYETTESÍTŐ/ÚJ TÉTELEK

Ssz.	Tételszám	Tétel szövege	Menny. Egység	Anyag egységár	Díj egységre	Anyag összesen	Díj összesen
1	15-002-1.1.1	Talpgerenda zsaluzása épület H-5465 Cserkeszölő	158,85 m2	4 000	5 600	635 400	889 560
		Munkanem összesen:				**635 400**	**889 560**

Ssz.	Tételszám	Tétel szövege	Menny. Egység	Anyag egységár	Díj egységre	Anyag összesen	Díj összesen
1	21-003-1.1.1.2	Lyukfúrás cölöpalap részére átmérő 60 cm épület	26 db	35 000	23 000	910 000	598 000
2	21-003-1.1.1.2-0000001	Lyukfúrás cölöpalap részére átmérő 20 cm épület	108 db	28 000	19 000	3 024 000	2 052 000
3	21-008-2.2.8	Tömörítés szerelőbeton alatt épület talpgerenda alatt	91,5 m2	0	2 000	0	183 000
4	21-011-1.1.1	Kitermelt föld elszállítása -cölöpalap épület	23,5 m3	0	6 000	0	141 000
		Munkanem összesen:				**3 934 000**	**2 974 000**

Ssz.	Tételszám	Tétel szövege	Menny. Egység	Anyag egységár	Díj egységre	Anyag összesen	Díj összesen
1	23-003-11.1	Szerelőbeton készítése talpgerenda alatt épület	91,5 m2	2 100	3 600	192 150	329 400
		Munkanem összesen:				**192 150**	**329 400**

Ssz.	Tételszám	Tétel szövege	Menny. Egység	Anyag egységár	Díj egységre	Anyag összesen	Díj összesen
1	24-001-1.1.1	Cölöpalap betonozása épület C12/16-Xo(H)-16-F2	23,5 m3	45 000	9 500	1 057 500	223 250
		Munkanem összesen:				**1 057 500**	**223 250**

Ssz.	Tételszám	Tétel szövege	Menny. Egység	Anyag egységár	Díj egységre	Anyag összesen	Díj összesen
1	31-001-1.2.1-0220955	Betonacél helyszíni szerelése függőleges vagy vízszintes tartószerkezetbe, bordás betonacélból, 4-10 mm átmérő között FERALPI hidegen húzott bordás betonacél, 6 m-es szálban, BHB55.50 8 mm épület	0,54 t	600 000	250 000	324 000	135 000
2	31-001-1.2.2-0221002	Betonacél helyszíni szerelése függőleges vagy vízszintes tartószerkezetbe, bordás betonacélból, 12-20 mm átmérő között FERALPI bordás betonacél, 6 m-es szálban, Bst500S 12 mm épület	1,191 t	600 000	250 000	714 600	297 750
5	31-011-0	Talpgerenda betonozása épület C20/25-Xv(H)-16-F2	18,78 m3	45 000	8 000	845 100	150 240
		Munkanem összesen:				**1 883 700**	**582 990**

KERÍTÉS hulladéktároló és kút

Ssz.	Tételszám	Tétel szövege	Menny. Egység	Anyag egységár	Díj egységre	Anyag összesen	Díj összesen
1	15-002-1.1.1	Talpgerenda zsaluzása épület	20,59 m2	4 000	5 600	82 360	115 304
		Munkanem összesen:				**82 360**	**115 304**

Ssz.	Tételszám	Tétel szövege	Menny. Egység	Anyag egységár	Díj egységre	Anyag összesen	Díj összesen
2	21-003-1.1.1.2-0000001	Lyukfúrás cölöpalap részére átmérő 20 cm épület	26 db	28 000	19 000	728 000	494 000
3	21-008-2.2.8	Tömörítés szerelőbeton alatt talpgerenda alatt	23,14 m2	0	2 000	0	46 280
4	21-011-1.1.1	Kitermelt föld elszállítása -cölöpalap	2,15 m3	0	6 000	0	12 900
		Munkanem összesen:				**728 000**	**553 180**

Ssz.	Tételszám	Tétel szövege	Menny.	Egység	Anyag egységár	Díj egységre	Anyag összesen	Díj összesen
1	23-003-11.1	Szerelőbeton készítése talpgerenda alatt	23,14	m2	2 100	3 600	48 594	83 304
		Munkanem összesen:					**48 594**	**83 304**

Ssz.	Tételszám	Tétel szövege	Menny.	Egység	Anyag egységár	Díj egységre	Anyag összesen	Díj összesen
1	24-001-1.1.1	Cölöpalap betonozása C12/16-Xo(H)-16-F2	2,15	m3	45 000	9 500	96 750	20 425
		Munkanem összesen:					**96 750**	**20 425**

Ssz.	Tételszám	Tétel szövege	Menny.	Egység	Anyag egységár	Díj egységre	Anyag összesen	Díj összesen
1	31-001-1.2.1-0220955	Betonacél helyszíni szerelése függőleges vagy vízszintes tartószerkezetbe, bordás betonacélból, 4-10 mm átmérő között FERALPI hidegen húzott bordás betonacél, 6 m-es szálban, BHB55.50 8 mm épület	0,061	t	600 000	250 000	36 600	15 250
2	31-001-1.2.2-0221002	Betonacél helyszíni szerelése függőleges vagy vízszintes tartószerkezetbe, bordás betonacélból, 12-20 mm átmérő között FERALPI bordás betonacél, 6 m-es szálban, Bst500S 12 mm épület	0,243	t	600 000	250 000	0 145 800	0 60 750
5	31-011-0	Talpgerenda betonozása épület C20/25-Xv(H)-16-F2	3,088	m3	45 000	8 000	138 960	24 704
		Munkanem összesen:					**321 360**	**100 704**

Munkanemek mindösszesen:	8 979 814	5 872 117
Anyag és Díj összesen:	**14 851 931**	

Szerződéses költségvetés szerinti egységár:
Szerződéses költségvetésen kívüli új egységár:

JÁSZ-NAGYKUN-SZOLNOK MEGYEI KORMÁNYHIVATAL
ÉPÍTÉSÜGYI ÉS ÖRÖKSÉGVÉDELMI FŐOSZTÁLY

ÉPÍTÉSÜGYI OSZTÁLY

5000 Szolnok, Ady Endre út 9. • 5001 Szolnok, Pf. 72. • Telefon: (56) 795 693
e-mail: jasz.epugy@jasz.gov.hu • Honlap: www.kormanyhivatal.hu
Hivatali kapu: JH16SZHEP

Ügyiratszám (ÉTDR azonosító):	202100034223
Iratazonosító:	IR-001250181/2022
Iktatószám:	JN/ETDR/1490-25/2022
Ügyintéző:	Szandi Tímea
Elérhetősége:	+3656560597, szandi.timea@jasz.gov.hu
Tárgy:	Tájékoztatás

Cserkeszőlő Község Önkormányzata
Horváth Attila
Alpolgármester Úr részére

Cserkeszőlő
Köztársaság tér 1.
5465

Tisztelt Alpolgármester Úr!

2022. november 24-én hatóságunkhoz érkezett megkeresésére, az alábbi tájékoztatást adom:

Az 5465 Cserkeszőlő, Forrás utca 18. szám és 02/55. hrsz alatti ingatlanon, a JN/ETDR/1490-22/2022. számú, „Kútház" építésére vonatkozó építési engedély mellékletét képező tervdokumentációtól való **tervezett eltérés**

- Alapozási mód változása (sávalap helyett cölöpalapozás, a mellékelt tervlapok szerint)

az építésügyi és építésfelügyeleti hatósági eljárásokról és ellenőrzésekről, valamint az építésügyi hatósági szolgáltatásról szóló 312/2012.(XI.8.) Korm. rendelet (továbbiakban: Eljr.) 17.§ (1) bekezdése, 22.§ szakasza, valamint az 1. sz. melléklete figyelembevételével, **módosított építési engedély nélkül végezhető építési tevékenység.**

ELEKTRONIKUSAN HITELESÍTVE
ZÁRADÉKOLVA – ÉTDR

Felhívom Építtető figyelmét, hogy az Eljr. 22.§ (29 bekezdése alapján *az építési engedélyhez nem kötött eltérést az elektronikus építési naplóban a jogszabályban meghatározottak szerint kell dokumentálni, mely megvalósulási állapotot tartalmazó dokumentáció a használatbavételi engedélyezési vagy használatbavétel tudomásulvételi eljárás megindításának feltétele.*

Tájékoztatom továbbá arról, hogy nyilatkozatom nem mentesíti az építési tevékenység megkezdéséhez az egyéb jogszabályokban előírt engedélyek, hozzájárulások vagy nyilatkozatok megszerzésének kötelezettsége alól.

A tájékoztatást a rendelkezésre álló adatok alapján adtam.

Tájékoztatom továbbá, hogy jelen levelemben foglaltak a hatóságot a hatósági eljárása során nem kötik.

S z o l n o k, 2022. november 25.

Dr. Berkó Attila főispán
nevében és megbízásából kiadmányozó:

Szandi Tímea
építésügyi feladatokat ellátó
kormánytisztviselő

Kapják:

1. Cserkeszőlő Község Önkormányzata, KÉR-en keresztül
2. Irattár

K: 142943

VÁLLALKOZÁSI SZERZŐDÉS

amely létrejött egyrészről:

Cég neve: **Cserkeszőlő Fürdő és Gyógyászati Központ**
Székhelye: **5465 Cserkeszőlő, Fürdő utca 25.**
Adószáma: 15576701-2-16
Képviseli: **Gazsi József m.b. intézményvezető**
mint **Megrendelő** (a továbbiakban: **Megrendelő**)

másrészről:

Cég neve: **Otthon Pont Kft.**
Székhelye: **1162 Budapest, Diófa utca 46.**
Adószáma: **26781947-2-42**
Cégjegyzékszáma: **01-09-344529**
Bankszámlaszám:
Képviseli: **Pap Péter, ügyvezető**
mint **Vállalkozó** (a továbbiakban: **Vállalkozó**) között az alábbi feltételekkel:

1. Előzmények

1.1 A cserkeszőlői Forrás dűlőn elhelyezkedő „Kútház Építése" elnevezésű projekt területén az eternit anyagú termálvezeték kiváltása, azaz új szakasz építése szükséges a cső jelenlegi állapota és minősége miatt. A kiépítendő csőszakasz anyaga üvegszál erősített polipropilén. A polipropilén csővezeték kiépítésének kezdő pontjaként a termálkút közelében csatlakozási pontot készítünk, rendszerre nem kötünk rá. A telekről kifelé haladva egyenes csőszakaszt építünk, majd a telekről kiérve a meglévő-megmaradó eternit csőszakaszra rákötünk.

2. A Szerződés tárgya

2.1 A Szerződés tárgyát a 2.2 pontban körülírt munkálatok elvégzése, valamint a 2.3 pont szerinti ellenszolgáltatás képezi.

2.2 A Szerződés alapján a Vállalkozó által elvégzendő munkálatok részletes meghatározását, valamint specifikációját a Szerződés 1. sz. mellékletét képező Munkálatok jegyzéke (a továbbiakban Jegyzék), valamint a benyújtott részletes árajánlat tartalmazza.

2.3 A 2.2 pont alapján elvégzendő munkálatok ellenében teljesítendő ellenszolgáltatás, a Szerződés 3. sz. mellékletében (a továbbiakban Díjtáblázat) meghatározott és részletezett díj megfizetése.

2.4 A Vállalkozó kijelenti, hogy az általa vállalt szerződéses ár minden olyan költséget tartalmaz, amely a jelen szerződés tárgyát képező munkák megvalósításához, a létesítmény rendeltetésszerű használatra alkalmas állapotának elkészítéséhez szükséges, azaz a vállalkozási díj ezek körében tartalmazza:

a) a kivitelezéshez szükséges anyag beszerzését, szállítását, beépítését, szerelését, üzembe helyezését, továbbá a vámot, a statisztikai illetéket és egyéb járulékos költségeket
b) a forint árfolyamváltozásának többletköltségét
c) a jelen szerződésben foglalt munkák megvalósításához szükséges összes munkabért és járulékait, az esetleges hétvégi túlórákat is figyelembe véve
d) a törvények és jogszabályok által megállapított valamennyi adót, járulékot, hozzájárulást és egyéb ebbe a kategóriába sorolandó elemet
e) a munkabiztonsági, tűzvédelmi és környezetvédelmi feltételek megfelelő biztosításának költségeit
f) a Vállalkozó által igénybevett munkaterület és közterület folyamatos tisztántartásának, az építési törmelék és hulladék szakszerű gyűjtésének, tárolásának, valamint a hatóságilag kijelölt lerakóhelyre történő folyamatos elszállításának valamennyi költségét
g) a Vállalkozó, illetve a társkivitelezők által elkészített munkák, munkarészek, illetve az épület és egyes részeinek megfelelő megvédését, megóvását

3. Vállalkozó jogai és kötelezettségei

3.1 Vállalkozó köteles a Jegyzékben meghatározott munkálatokat a Jegyzékben meghatározott határidők és ütemezés betartásával elvégezni. E szerződés keretében a Vállalkozó elvégzi mindazon munkákat is, amelyekkel ajánlata készítésekor, a helyszín és a dokumentáció műszaki tartalma ismeretében, kellő szakmai gondossága mellett számolhatott, illetve számolnia kellett, a Megrendelő által igényelt teljesítéshez szükséges.

3.2 Vállalkozó a Szerződés szerinti kötelezettségei teljesítéséhez jogosult legjobb belátása szerint alvállalkozókat, illetve közreműködő szakértőket alkalmazni és az ilyen alvállalkozók, illetve közreműködők személyében belátása szerint cserét végrehajtani. A fentiek szerint igénybe vett alvállalkozók, illetve közreműködők minden további jognyilatkozat nélkül jogosan igénybe vett közreműködőknek tekintendők. Vállalkozó az általa jogszerűen igénybe vett alvállalkozók, illetve közreműködők magatartásáért úgy felel, mintha maga járt volna el.

3.3 Vállalkozó a Jegyzékben részletesen meghatározott munkálatok tekintetében gondos eljárásra köteles, és a Díjtáblázatban a munkálatok ellenértékeként meghatározott díjazásra az eredményként meghatározott munka átadása esetén jogosult, a Szerződés 8. pontjában foglaltak szerint.

3.4 Külön elszámolás keretében, előzetesen a Megrendelő műszaki ellenőrének építési naplóba tett bejegyzése alapján a kötelezettségvállalásra jogosult írásbeli megrendelése esetén elvégzi mindazon munkákat, amelyeket a megrendelő e szerződés megkötése után pótlólag megrendel. Ilyen esetekben a Megrendelő naplóbejegyzését megelőzően a Vállalkozó a műszaki tartalmat, a költségvonzatát és a teljesítési határidőt is érintő írásos ajánlatot tesz. Az ajánlatban a szerződés mellékletét képező költségvetés árait kell alkalmazni. Az elrendelt pótmunkák kivitelezési időtartamával a befejezési határidő módosulhat.

3.5 Vállalkozó a munkavégzés környezetét rendszeresen karban és tisztán tartja, a munkaterületet rendeltetésre alkalmas állapotban adja át.

3.6 A munkaterület tűz-és vagyonvédelméről a munkaterület átvételét követően a sikeres átadás-átvétel lezárásáig, a Vállalkozó gondoskodik.

3.7 A kivitelezéssel kapcsolatos hatósági intézkedésekből, bírságokból eredő következmények Vállalkozót terhelik. A kivitelezéssel kapcsolatos építésrendészeti, balesetvédelmi előírások megszegéséből származó következmények Vállalkozót terhelik. Vállalkozó a munkára teljeskörű felelősségbiztosítást köt, melyet a munkaterület átadásakor bemutat.

3.8 Minden anyagnak, előre gyártott elemnek, készterméknek és elvégzett munkának melyet Vállalkozónak kell beszereznie vagy elkészítenie, meg kell felelnie:

a) az alkalmazott anyagoknak és az elvégzett munkának a Magyar Szabványokban előírt I. o. minőségűeknek, továbbá a Megrendelő utasításaival és a szerződés műszaki tartalmával, valamint annak mellékleteivel összhangban kell lennie.
b) A minősítéshez szükséges minőségi tanúsítványokkal kell rendelkeznie.
c) A műszaki átadás-átvétel feltétele többek között, a Kivitelezői nyilatkozat az elvégzett munkához kapcsolódóan, minden garanciális, jótállási bizonylat, vizsgálati eredmény melyet a jogszabály előír.

3.9 Vállalkozó a munkát saját költségén végzi el.

3.10 Vállalkozó köteles Megrendelőt értesíteni minden olyan eseményről vagy körülményről, amely a Vállalkozó Szerződésben foglalt munkálatainak, valamint kötelezettségeinek megfelelő teljesítését bármilyen módon késleltetheti, korlátozhatja, megnehezítheti, vagy megakadályozhatja. Az értesítésnek tartalmaznia kell a késedelem, illetve az akadály okát, valamint az annak kiküszöbölése érdekében a Vállalkozó által megtett, vagy megtenni szándékozott intézkedéseket.

3.11 Vállalkozó értesítési kötelezettségének szóban vagy írásban tehet eleget, a szóbeli értesítést azonban a szóban történt értesítés megtörténtétől számított 24 (huszonnégy) órán belül írásban is köteles megerősíteni.

3.12 Amennyiben a Vállalkozó jelen Szerződés szerinti feladatai ellátásához bármilyen hatósági engedély vagy harmadik személy hozzájárulása szükséges, annak beszerzése a Vállalkozó feladata.

3.13 Vállalkozó jótáll a Szerződés alapján általa elvégzett munkálatok szerződésszerűségéért. A jótállási határidő az átvételtől számított 3 (három) év.

4. Megrendelő jogai és kötelezettségei

4.1 Megrendelő a szerződés tárgyát képező munka elvégzéséhez kivitelezésre alkalmas munkaterületet ad át a Vállalkozónak a szerződésben meghatározott ütemezés szerint. (A munkaárok szélessége a keresztszelvény tervének megfelelően, de nem lehet kisebb, mint 1,1méter)

4.2 Megrendelő a Vállalkozó által teljesíteni vállalt, a Jegyzékben részletezett munkálatok elvégzésének ellenértékeként a Díjtáblázatban meghatározott díjat köteles

Vállalkozónak megfizetni. A díj Megrendelő általi megfizetésének részletes szabályait a Szerződés 10. pontja tartalmazza.

4.3 Megrendelő vállalja, hogy a Jegyzékben meghatározott munkálatok elvégzésében közreműködik és a munkálatok teljesíthetősége érdekében a Vállalkozó által szükségesnek minősített valamennyi adatot, dokumentumot, valamint információt, az erre vonatkozó igény Vállalkozó általi közlését követően haladéktalanul Vállalkozó rendelkezésére bocsátja.

4.4 Megrendelő biztosítja, hogy a Vállalkozó által megfelelő időben közölt erre irányuló igénye esetén a Megrendelő, illetve a Jegyzékben meghatározott tevékenységek megvalósításában érintett szervezetek adekvát információval rendelkező munkatársai és szakértői, szóbeli konzultációra a Vállalkozó rendelkezésére álljanak.

4.5 Ha a Megrendelő célszerűtlen, vagy szakszerűtlen utasítást ad, Vállalkozó köteles erre figyelmeztetni. Ha Megrendelő utasításához e figyelmeztetés ellenére is ragaszkodik az utasításból eredő károk őt terhelik. Amennyiben Megrendelő utasítása valamely, a Jegyzékben nem specifikált feladat elvégzésére vonatkozik, annak elvégzése a Felek külön megállapodásának tárgya.

4.6 Jogosult az elkészült munkákat visszabontatni, kicseréltetni és a Vállalkozóval újra elvégeztetni, amennyiben az nem a szerződés szerinti műszaki tartalommal készül.

4.7 Megrendelő előteljesítést elfogad.

4.8 Megrendelő a víz és az elektromos energiavételezés lehetőségét biztosítja.

4.9 Megrendelő a Vállalkozó által a Jegyzékben meghatározott és teljesített munkát köteles Vállalkozótól átvenni a jelen Szerződés 8. pontjában foglaltak figyelembevételével.

5. Együttműködés

5.1 Felek a Szerződés szerinti munkálatok és ellenszolgáltatás, továbbá kötelezettségek teljesítése érdekében kötelesek egymással együttműködni.

5.2 Az együttműködés keretében Felek kötelesek egymást haladéktalanul értesíteni minden olyan eseményről vagy körülményről, amely a Szerződésben foglalt munkálatok, valamint kötelezettségek megfelelő teljesítését bármilyen módon korlátozhatja, megnehezítheti, vagy megakadályozhatja.

5.3 A 5.2. pont szerinti értesítési kötelezettséget Felek bármely alkalmas módon teljesíthetik, a szóbeli értesítést azonban a szóban történt értesítés megtörténtétől számított 24 (huszonnégy) órán belül írásban is kötelesek megerősíteni.

5.4 Az értesítéseket és tájékoztatásokat a Felek magyar nyelven kötelesek megtenni. A másik Fél által a Szerződésben meghatározott címre ajánlva feladott levél és az e-mail az átvételt követően, míg a telefax készülékére leadott üzenet az átvitelt követő munkanapon kézhez vettnek tekintendő.

5.5 Felek megállapodnak abban, hogy a késedelem jogkövetkezményei az első késedelmes nappal kerülnek alkalmazásra.

5.6 Felek megállapodnak abban, hogy a kivitelei munkálatokra vonatkozóan papír alapú építési naplót vezetnek.

5.7 Az építési naplóba történő bejegyzések csak a két fél által a jelen szerződésben meghatározott képviselők ellenjegyzésével válnak érvényessé.

Megrendelő képviselője: Gazsi József
Megrendelő részéről Megbízott: Gazsi József
Vállalkozó képviselője: Pap Péter

5.8 Az építési naplóba bejegyzést a 5.7. pontban meghatározott személyek tehetnek.

6. Titoktartás, titokvédelem

6.1 A jelen Szerződés üzleti titok tárgyát képezi. Jelen Szerződéssel kapcsolatosan bármely információ harmadik személlyel csak a másik Fél előzetes írásbeli hozzájárulásával közölhető.

6.2 Vállalkozó vállalja, hogy betartja a részére átadott, illetve bemutatott dokumentációra és megoldásokra vonatkozó titoktartási kötelezettséget és megvéd minden, a Megrendelő által titkosnak minősített információt, vállalva azt, hogy azokat kizárólag saját ügykörén belül, kizárólag a jelen Szerződés teljesítése érdekében használja fel.

6.3 Felek az együttműködés során egymás szervezetéről, annak működéséről, a termékeikről és adataikról egymás tudomására jutott minden értesülést és információt kötelesek határidő nélkül a legszigorúbb üzleti titokként kezelni, azt senkinek ki nem adhatják, és fel nem használhatják akár a saját céljaik, akár bárki más harmadik személy javára, vagy érdekében.

6.4 A Felek a titoktartási kötelezettség megsértéséért teljes anyagi felelősséggel tartoznak.

7. A Szerződés teljesítésének ütemezése

7.1 A munkálatok elvégzésének ütemezését a Jegyzék tartalmazza.

8. Elfogadás

8.1 Felek a Jegyzékben meghatározott munkálatok elvégzésének elfogadásáról jegyzőkönyvet (a továbbiakban Jegyzőkönyv) vesznek fel, melyet mindkét Fél aláírásával lát el.

8.2 Megrendelő a munkálatok elfogadására, átvételére és a Jegyzőkönyv aláírására kizárólag abban az esetben köteles, ha a Vállalkozó általi teljesítés minden tekintetben maradéktalanul megfelel a Szerződésben és különös tekintettel a Jegyzékben foglaltaknak.

9. Díjazás

9.1 Megrendelő által a Jegyzékben részletezett szolgáltatások ellenértékeként megfizetendő díjak a Díjtáblázatban kerültek meghatározásra.

9.2 A Díjtáblázatban meghatározott összeg a díjat terhelő ÁFA összegét tartalmazza.

9.3 A díj megfizetése, a Vállalkozó által kibocsátott, számla ellenében történik. A számlán meghatározott összeget Megrendelő köteles a számla kézhezvételétől számított 15 (tizenöt) napon belül átutalni. A számla kiállítására a Vállalkozó a Díjtáblázatban meghatározott feltételek szerint jogosult. Az anyagköltségnek a teljesítése, amely bruttó 7.909.556.-Ft, azaz hétmillió-kilencszázkilencezer-ötszázötvenhat forint, előre utalással történik legkésőbb a számla kiállítását követő 8 napon belül.

9.4 Késedelmes fizetés esetén Megrendelő kötelezi magát arra, hogy késedelmi kamatot fizet Vállalkozó számára, melynek mértéke a Polgári Törvénykönyv szerinti mindenkori késedelmi kamat.

10. Szavatosság

10.1 Vállalkozó hibás teljesítése esetén Megrendelő elsődlegesen a hibásan teljesített munka kijavítását igényelheti Vállalkozótól, és a Polgári Törvénykönyvben foglalt egyéb szavatossági jogokat kizárólag abban az esetben gyakorolhatja, ha Vállalkozó a kijavítási kötelezettségének 15 (tizenöt) napon belül nem tesz eleget.

10.2 Vállalkozó a 10.1 pontban meghatározott kijavítás helyett saját választása szerint jogosult a beépített termék kicserélésére, vagy a munka újbóli elvégzésére.

11. Kötbér

11.1 Amennyiben Vállalkozó az érdekkörében felmerülő, neki felróható okból a munkálatok teljesítése során késedelembe esik, a késedelem idejére Megrendelő részére - figyelemmel a 5.5 pont rendelkezéseire - a késedelem következményeként a Díjtáblázatban meghatározott díj napi 1%-nak megfelelő mértékű késedelmi kötbért fizet, amelynek maximum összege nem haladhatja meg a szerződéses összeg 15%-át.

11.2 Vállalkozó mentesül a kötbérfizetési kötelezettsége alól, ha a munkálatok teljesítése, vagy kijavítása azért nem volt lehetséges, illetve megkezdhető, mert Megrendelő nem biztosította Vállalkozó számára a teljesítéshez, illetve kijavításhoz szükséges feltételeket.

11.3 Vállalkozó a kötbér megállapított összegét a Megrendelő által kiállított számla alapján 15 (tizenöt) napon belül átutalja Megrendelő részére a számlán feltüntetett számlaszámra.

12. Kártérítés

12.1 Vállalkozó a Szerződéssel összefüggésben a Megrendelőnek okozott károkért kizárólag súlyos gondatlanság, szándékosság, valamint a Polgári Törvénykönyv vonatkozó paragrafusaiban felsorolt egyéb esetekben felel korlátlanul. A Szerződés egyéb feltételei, különös tekintettel a díjazásra vonatkozó kikötések, erre tekintettel kerültek megállapításra.

12.2 Közvetett kár a Vállalkozóval szemben nem érvényesíthető.

12.3 Azokért az esetleges károkért, amelyek jelen Szerződés teljesítése során Megrendelőt vis maior folytán, vagy a Vállalkozó érdekkörén kívül álló okból érik, Megrendelő nem érvényesíthet kártérítési, vagy kártalanítási igényt Vállalkozóval szemben.

13. Lehetetlenülés, kárveszély

13.1 Amennyiben a Jegyzékben részletezett valamely szolgáltatás teljesítése olyan okból válik lehetetlenné, amelyért egyik Fél sem felelős, és

a.) a lehetetlenné válás oka a Vállalkozó érdekkörében merül fel, Vállalkozó a Díjtáblázatban a tárgybani szolgáltatásra megállapított díjra nem tarthat igényt;

b.) a lehetetlenné válás oka a Megrendelő érdekkörében merül fel, Vállalkozó a Díjtáblázatban a munkálatok elvégzésére megállapított díjra jogosult, de Megrendelő igényelheti azt az összeget, amelyet Vállalkozó a lehetetlenné válás folytán költségben megtakarított, továbbá amelyet a felszabadult időben másutt keresett, vagy nagyobb nehézség nélkül kereshetett volna;

c.) a lehetetlenné válás oka mindkét Fél érdekkörében, vagy érdekkörén kívül merült fel, Vállalkozót az elvégzett munka ellenértékeként, az elvégzett munka arányában a Díjtáblázatban a tárgybani szolgáltatásra megállapított díj arányos része illeti meg.

13.2 A Jegyzékben részletezett munkálatok tekintetében - mindaddig, amíg a teljesítés Megrendelő általi elfogadása nem történt meg - a kárveszély a Felek között a 13.1 pontban a lehetetlenülésre megállapított szabályok szerint oszlik meg.

14. Hatály, módosulás, megszűnés

14.1 A Szerződés időbeli hatályának kezdőnapja: 2023. február 01.
A Szerződés teljesítésének kötbérterhes véghatárideje: 2023. február 22.

14.2 A Szerződés rendkívüli felmondás útján történő megszüntetésére a Felek kizárólag a másik Fél súlyos szerződésszegésére hivatkozással jogosultak. Ilyen esetben a felmondás azonnali hatályú, és a Szerződés a felmondásának a szerződésszegő Fél általi kézhezvételével megszűnik.

Felmondás érvényesen írásban, a felmondásra okot adó körülmény pontos megjelölésével a másik Fél által kijelölt kapcsolattartó személyhez címezve tehető.

Felek ilyen esetben az esetlegesen felmerült többletköltségek, károk, illetve a még kifizetetlen díjak és költségek mértékéről és megfizetésének módjáról egyeztetnek.

14.3 A Szerződés érvényesen kizárólag a Felek egybehangzó írásbeli akaratnyilvánításával módosítható.

15. Jogviták

15.1 A Felek megállapodnak, hogy a közöttük felmerülő vitás kérdéseket tárgyalásos úton rendezik.

15.2 Felek a tárgyalásos úton nem rendezhető viták tekintetében a Megrendelő székhelye szerinti, adott ügyben hatáskörrel rendelkező bíróság kizárólagos illetékességét kötik ki.

16. Egyéb rendelkezések

16.1 Amennyiben a Szerződés valamely rendelkezése érvénytelennek bizonyul, az nem érinti a Szerződés többi rendelkezésének érvényességét. Ebben az esetben a Felek az érvénytelen rendelkezést annak gazdasági tartalmához legközelebb álló másik rendelkezéssel helyettesítik.

16.2 A Szerződés alábbi 1 - 3. sz. mellékletei a Szerződés elválaszthatatlan részét képezik:

1.sz. melléklet: Jegyzék
2. sz. melléklet: Árajánlat
3. sz. melléklet: Díjtáblázat.

16.3 A Szerződés értelmezése során elsősorban a Szerződés 1 - 16. pontjaiban foglalt rendelkezések tartalma az irányadó. Amennyiben a Szerződés 1 - 16. pontjai alapján valamely rendelkezés tartalma egyértelműen nem tisztázható, és emiatt további értelmezés szükséges, úgy ennek során

1. a Jegyzékben;
2. a Díjtáblázatban

foglaltak, ebben a sorrendben veendők figyelembe.

16.4 A Szerződésben és mellékleteiben nem szabályozott kérdésekben a Polgári Törvénykönyv vonatkozó rendelkezései az irányadók.

A Szerződést a Felek, mint a tárgyra vonatkozó teljes akaratukat kifejező dokumentumot az alulírott helyen és időben jóváhagyólag aláírták, és ezzel magukra nézve kötelezőnek ismerték el.

OTTHON PONT
Otthon Pont Kft.
1162 Budapest, Diófa u. 46.
asz.: 26781947-2-42
cjsz.: 01 09 344529
Raif.: 12011739-01692786-00100006

Cserkeszőlő, 2023. január 13.

.....	.....
Cserkeszőlő Fürdő és Gyógyászati Központ	Otthon Pont Kft.
5465 Cserkeszőlő, Fürdő utca 25	1162 Budapest, Diófa utca 46.

JAN 13

2023 JAN 13

1. sz. melléklet
Munkálatok jegyzéke

1. **Vállalkozó a Szerződés keretében a következő munkálatokat végzi el:**
   - Termálkút közelében csatlakozási pont kiépítése, rendszerre rákötés nélkül
   - Polipropilén csőszakasz építése a kijelölt, egyenes árokban a telekhatáron kívülre, rákötés a meglévő megmaradó eternit csőre
   - Munkaterületre felvonulás

A fentiekben összefoglalt munkálatok tételes felsorolását az 1 számú melléklet tartalmazza.

2. **A Szerződés teljesítésének ütemezése a szerződés mindkét fél által történő aláírását követően:**

A Szerződés időbeli hatályának kezdőnapja: 2023. február 01.
A Szerződés teljesítésének kötbérterhes véghatárideje: 2023. február 22.

Cserkeszőlő, 2023. január 13.

Otthon Pont Kft.
1162 Budapest, Diófa u. 46.
asz.: 26781947-2-42
cjsz.: 01 09 344529
Raif.: 12011739-01692786-00100006

.....	.....
Cserkeszőlő Fürdő és Gyógyászati Központ	Otthon Pont Kft.
5465 Cserkeszőlő, Fürdő utca 25	1162 Budapest, Diófa utca 46.

2 sz. mellékiet

CSERKESZŐLŐ FÜRDŐ ÉS GYÓGYÁSZATI KÖZPONT,
SÉRÜLT CSŐSZAKASZ CSERÉJE
Költségvetés

1. Összesítő

Költségvetés főösszesítő

Megnevezés		Anyagköltség	Díjköltség
1 Építmény közvetlen költségei		6 227 997 Ft	2 691 680 Ft
2.1 ÁFA vetítési alap		8 919 677 Ft	
2.2 ÁFA	27,00%	2 408 313 Ft	
3 A munka ára (HUF)		**11 327 990 Ft**	

Az ajánlat **NEM** tartalmazza a következőket:

- Geodéziai bemérés
- Szakipari munkálatok
- Munkaárok víztelenítési munkái
- Meglévő csővezeték szakasz bontás közbeni hidraulikai kizárásának biztosítása
- Az vezetékszakasz hidraulikai rákötése a kútra
- Jótállási és jólteljesítési garanciális visszatartás
- Megrendelői szolgáltatásokra levonható összeg

Cserkeszőlő, 2023. január 13.

Otthon Pont Kft.
1162 Budapest, Diófa u. 46.
asz.: 26781947-2-42
cjsz.: 01 09 344529
Raif.: 12011739-01692786-00100006

.....
Cserkeszőlő Fürdő és Gyógyászati Központ
5465 Cserkeszőlő, Fürdő utca 25

.....
Otthon Pont Kft.
1162 Budapest, Diófa utca 46.

3. sz. melléklet

DÍJTÁBLÁZAT

A Szerződés 1. sz. mellékletében meghatározott munkálatok elvégzése ellenében teljesítendő ellenszolgáltatás teljes összege bruttó 11.327.990 Ft azaz tizenegymillió-háromszázhuszonhétezer-kilencszázkilencven forint, mely összeg kifizetése az alábbiak szerint történik:

Időpont	Összeg
1. Anyagköltség előre fizetendő a kivitelezés megkezdése előtt	7.909.556. Ft
2. Eredményes átadás/átvétel, készre jelentést követően **15** napon belül - végszámla	3.418.433. Ft

A megadott összegek tartalmazzák az ÁFA összegét.

Cserkeszőlő, 2023. január 13.

Otthon Pont Kft.
1162 Budapest, Diófa u. 46.
asz.: 26781947-2-42
cjsz.: 01 09 344529
Raif.: 12011739-01692786-00100006

.....
Cserkeszőlő Fürdő és Gyógyászati Központ
5465 Cserkeszőlő, Fürdő utca 25

.....
Otthon Pont Kft.
1162 Budapest, Diófa utca 46.